Krzysztof Stetkiewicz ul. Wyzwolenia 19 32-600 Oświęcim
518 948 155 email biuro@archiks.com http://archiks/com/

PROJEKT BUDOWLANO- WYKONAWCZY

TEMAT:

Budowa boiska wielofunkcyjnego przy Szkole Podstawowej nr 2 w Przeciszowie wraz z infrastrukturą towarzyszącą

ADRES: ul. Podlesie 92
32-641 Przeciszów
dz. nr 179
jednostka: 121308_2
obręb: 0003 Przeciszów

INWESTOR: Gmina Przeciszów
ul. Podlesie 1
32-641 Przeciszów

PODPIS ZAUFANY
KRZYSZTOF JAKUB
STETKIEWICZ
27.11.2025 17:51:40 GMT+1
Dokument podpisany elektronicznie
podpisem zaufanym

PROJEKTOWAŁ: branża architektoniczna: mgr inż. arch. Krzysztof Stetkiewicz

branża elektryczna: mgr inż. Łukasz Pyka

PODPIS ZAUFANY
ŁUKASZ
PYKA
27.11.2025 16:09:56 GMT+1
Dokument podpisany elektronicznie
podpisem zaufanym

OŚWIĘCIM – WRZESIEŃ 2025

Spis treści

I. CZĘŚĆ OPISOWA.....3

1.1. Przedmiot opracowania.....3
1.2. Podstawa opracowania.....3
1.3. Zakres i cel opracowania.....3
1.4. Stan istniejący.....3
1.5. Informacje dodatkowe.....3
1.6. Wpływ na środowisko.....3
1.7. Przygotowanie terenu.....3
1.8. Drenaż.....4
1.9. Instalacja oświetlenia.....4
1.10. Krawężniki i obrzeża.....4
1.11. Nawierzchnia EPDM.....4
1.12. Nawierzchnie chodników.....5
1.13. Nawierzchnie trawiaste.....5
1.14. Ogrodzenia.....5
1.15. Urządzenia sportowe.....5
1.16. Obiekty małej architektury.....5
1.17. Uwagi końcowe.....6

II .CZĘŚĆ RYSUNKOWA

PZT01 Projekt Zagospodarowania Terenu
PZT02 Projekt Zagospodarowania Terenu
PZT03 Odwodnienie
A01 Ogrodzenie
A02 Przekroje nawierzchni

I. CZĘŚĆ OPISOWA

1.1. Przedmiot opracowania

Przedmiotem opracowania jest projekt budowy boiska wielofunkcyjnego wraz z ogrodzeniem siatkowym, montażu obiektów małej architektury, wykonania utwardzeń i budowy wewnętrznych instalacji kanalizacji deszczowej oraz elektrycznej w ramach zadania inwestycyjnego **„Budowa boiska wielofunkcyjnego przy Szkole Podstawowej nr 2 w Przeciszowie, Gmina Przeciszów”**. Prace planuje się rozpocząć w dniu 15.05.2026.

1.2. Podstawa opracowania

Techniczna podstawą opracowania dokumentacji są:

- Mapa do celów projektowych
- Badania geologiczne
- Wizja lokalna
- Dokumentacja fotograficzna
- Uzgodnienia z inwestorem przyjętego rozwiązania nowego urządzenia;
- Odpowiednie normy i przepisy;

1.3. Zakres i cel opracowania

Opracowanie obejmuje opis wykonania niezbędnych prac związanych z budową przyszkolnego boiska sportowego wraz z infrastrukturą towarzyszącą, ogrodzeniami, utwardzeniami i obiektami małej architektury.

1.4. Stan istniejący

Obszar objęty zakresem opracowania stanowi teren szkoły podstawowej w Przeciszowie gmina Przeciszów. Działka ma kształt kwadrata. Obszar opracowania obejmuje prostokąt w sąsiedztwie szkoły.

Działka od strony południowej sąsiaduje z budynkiem mieszkalnym oraz placem zabaw, od strony północnej z budynkiem oraz boiskiem LKS Przeciszów. Od wschodu przylega do ulicy Sportowej, od zachodu do ulicy Podlesie. Teren jest ogrodzony, wejście oraz zjazd na działkę znajdują się w północnej części działki, od strony ul. Podlesie.

Teren zabudowany jest dwukondygnacyjnym budynkiem szkoły z jednokondygnacyjną salą gimnastyczną. W północno- zachodnim narożniku działki znajduje się niewielki plac utwardzony płytami betonowymi, zadaszona wiata rowerowa oraz blaszany budynek gospodarczy. W pobliżu szkoły, w kierunku południowym znajduje się utwardzenie wraz z boiskiem sportowym.

Wzdłuż południowej działki znajduje się zieleń wysoka, którą stanowią w przeważającej części iglaste drzewa ozdobne. Przez teren przebiega instalacja kanalizacji sanitarnej i deszczowej oraz sieci: gazowa, elektryczna i wodociągowa.

1.5. Informacje dodatkowe

Przedmiotowa działka nie jest wpisana do rejestru zabytków, nie leży na obszarze chronionym, obszarze Natura 2000 ani na obszarze wpływów eksploatacji górniczej.

Przedmiotowa inwestycja posiada dostęp do drogi publicznej ulicy Podlesie (droga powiatowa 1895K) poprzez istniejący zjazd.

1.6. Wpływ na środowisko.

Przedmiotowa inwestycja zgodnie z przepisami odrębnymi nie jest zaliczana do inwestycji mogących pogorszyć stan środowiska a tym samym nie występuje oraz nie przewiduje się zagrożeń dla środowiska oraz higieny i zdrowia użytkowników projektowanego obiektu i otoczenia.

1.7. Przygotowanie terenu

Teren budowy ogrodzić w sposób trwały i zabezpieczyć przed dostępem osób postronnych, w szczególności młodzieży szkolnej. Plac budowy oznakować zgodnie z przepisami i wyposażyć w niezbędne urządzenia socjalne i higieniczno-sanitarne wraz z przyłączami energii elektrycznej, wody i odbioru ścieków na czas budowy. Wykonać sztuczne oświetlenie placu budowy. Przygotować system łączności telefonicznej. Zapewnić wydzielony dojazd z drogi publicznej. Wydzielić i oznakować drogi poruszania się ciężkiego sprzętu na placu budowy. Wydzielić i oznakować miejsca składowania materiałów. Zapewnić opracowanie planu Bezpieczeństwa i Ochrony Zdrowia. Wyposażyć i oznakować punkt udzielania pierwszej pomocy. Wydzielić i oznaczyć strefy niebezpieczne, w razie potrzeby odpowiednio zabezpieczyć. Wykonać zabezpieczenia krawędzi przejść (np. kładek nad wykopami) w postaci balustrad z poręczą na wysokości 1,10m, krawężnikiem o wysokości 0,15m i wypełnieniem środkowym. Przejścia o nachyleniu powyżej 15% wyposażyć w listwy poprzeczne w rozstawie co min. 0,4m lub schody. Zapewnić wyposażenie pracowników w odpowiednie obuwie, odzież roboczą, ochronę głowy, kamizelki odblaskowe oraz sprzęt zabezpieczający odpowiedni do rodzaju wykonywanej pracy. Pomosty, urządzenia wyciągowe i daszki zabezpieczające montować zgodnie z wymaganiami producenta, na podłożach o co najmniej wymaganej przez producenta nośności, w odległościach od napowietrznych linii energetycznych określonych przepisami.

1.8. Drenaż

Na wewnętrznej instalacji kanalizacji deszczowej zabudować studzienkę zgodnie z poziomami podanymi w części rysunkowej. Pod projektowanym boiskiem poprowadzić przewód perforowany PE dn160. Do głównego drenażu włączyć dreny rozgałęźne z rur perforowanych PE dn80. Wszystkie dreny ze spadkiem co najmniej 0,5%. Dreny kłaść w obsypce z kruszywa frakcji 8/16. Drenaż każdorazowo zabezpieczyć za pomocą geowłókniny układanej na górze wykopu pod drenaż.

1.9. Instalacja oświetlenia

Wokół projektowanego boiska projektuje się sześć latarni elektrycznych pionowych montowanych na słupach. Latarnie zasilane będą z wewnętrznej instalacji elektrycznej prowadzonej kablem w ziemi. Wewnętrzna instalacja zasilana będzie z istniejącej rozdzielnicy elektrycznej znajdującej się w budynku Szkoły. Instalacja oświetleniowa będzie miała formę instalacji pozabudynkowej zasilanej z istniejącej instalacji w budynku szkoły. Instalację elektryczną wykonać ściśle zgodnie z projektem budowlano- wykonawczym branży elektrycznej.

1.10. Krawężniki i obrzeża

Wszystkie nawierzchnie wykonywać obrzeżach betonowych. Nawierzchnię EPDM boiska wykonać w obrzeżach betonowych ogumowanych (bezpiecznych). Obrzeża układać na ławach z betonu C8/10 o wymiarach 20x20.

1.11. Nawierzchnia EPDM

W miejscu oznaczonym w części rysunkowej wykonać korytowanie o odpowiedniej głębokości. Na dnie korytowania rozłożyć geowłókninę z zachowaniem zakładu co najmniej 20cm. Na geowłókninie ostrożnie rozłożyć warstwę odsączającą grubości 50mm z kruszywa frakcji 8/16 a następnie wykonać podbudowę z tłucznia frakcji 0/40. Podbudowa grubości co najmniej 250mm, układana ze spadkiem 1%. Ukształtować nawierzchnię boisk w układzie czterospadowym, z krawędziami najniższymi na obwodzie boiska, umożliwiając spływ nadmiaru wody deszczowej na teren nieutwardzony. Podbudowę zagęszczać mechanicznie warstwami do osiągnięcia współczynnika 0,98 na każdej z warstw. Na podbudowie wykonać warstwę klinującą grubości 25mm z klińca frakcji 0/4 oraz podbudowę kompozytową grubości 35mm. Podbudowę kompozytową wykonać z granulatu gumowego SBR frakcji 1/4 zmieszanego ze żwirem płukanym frakcji 4/8 w proporcjach wagowych 1:2. Mieszanka po dodaniu kompozycji klejowej i wymieszaniu układana na warstwie klinującej i zagęszczana

przez wałowanie. Na podbudowie układana ostateczna nawierzchnia z granulatu EPDM frakcji 1/3 z kompozycją spoiwa do granulatów w proporcji wagowej 21:100. Nawierzchnia rozprowadzana jednolicie i zagęszczana przez wałowanie, o grubości co najmniej 10mm.

1.12. Nawierzchnie chodników

Nawierzchnie chodników wykonać w korytowaniu odpowiedniej głębokości. Na dnie korytowania rozłożyć geowłókninę z zachowaniem zakładu co najmniej 20cm. Wykonać podbudowę z uwzględnieniem projektowanych spadków i rzędnych terenu. Podbudowa złożona z warstwy tłucznia frakcji 0/63 o grubości 100mm oraz tłucznia frakcji 0/31,5 grubości 200mm. Wszystkie warstwy zagęszczać mechanicznie do osiągnięcia współczynnika 0,98 na każdej z warstw. Na podbudowie ułożyć suchą mieszankę piasku z cementem w proporcjach wagowych 1:3 warstwą grubości 3cm. Podsypki nie wibrować. Na podsypce układać kostkę betonową (wzór do akceptacji Zamawiającego) grubości 8cm. Spoinowanie wykonać piaskiem na mokro po czym niezwłocznie spłukać nawierzchnię dużą ilością wody. Kostkę brukową zawibrować używając nakładki tworzywowej na płytę wibracyjną.

1.13. Nawierzchnie trawiaste

Odtworzyć nawierzchnie trawiaste w miejscach gdzie zostały one uszkodzone w wyniku prowadzonych robót. Ziemię lekko spulchnić ręcznie i zasiać trawę zgodnie z rodzajem występującej gleby i warunkami lokalnymi.

1.14. Ogrodzenia

Ogrodzenie systemowe z siatki polipropylenowej (piłkochwytu) o oczkach nie większych niż 100x100mm, mocowanej do słupów z rur stalowych osadzanych na fundamentach żelbetowych wylewanych na budowie. Górne końce słupków łączone poprzeczką usztywniającą z rury stalowej. Wszystkie stalowe elementy ogrodzenia ocynkowane i powlekane fabrycznie. Wszystkie detale systemowe zgodnie z rozwiązaniami producenta.

1.15. Urządzenia sportowe

Na boiskach przewidziano zamontowanie stałych bramek do piłki nożnej i ręcznej oraz koszy do koszykówki. Ponadto należy wykonać demontowalne słupki do siatkówki, mocowane w stałych gniazdach zamykanych zaślepkami.

1.14.1. Bramki

Bramki aluminiowe wzmocnione, w wykonaniu zewnętrznym, o wymiarach 3000x2000mm. Bramki wyposażone w łuki podtrzymujące siatkę oraz siatkę polipropylenową o oczkach nie większych niż 50x50mm. Bramka powlekana fabrycznie w biało-czerwone pasy. Montaż na fundamentach betonowych zgodnie z detalem producenta.

1.14.2. Kosze do koszykówki

Kosze do koszykówki na konstrukcji stalowej ocynkowanej i powlekanej fabrycznie, jedno- lub dwusłupowej, osadzonej na fundamentach betonowych zgodnie z detalem producenta. Tablica epoksydowa o wymiarach 900x1200mm, wysięg co najmniej 1,4m. Obręcz aluminiowa powlekana z siatką polipropylenową. Zabrania się stosowania siatek z łańcucha lub podobnej konstrukcji stwarzającej ryzyko zakleszczenia palców.

1.14.3. Słupki do siatkówki

Słupki do siatkówki stalowe ocynkowane i powlekane fabrycznie, wyposażone w korbowy system naciągu siatki oraz siatkę polipropylenową z obszyciem. Słupki demontowalne, osadzane w tulejach montażowych stalowych ocynkowanych, zabezpieczanych deklami ze stali nierdzewnej. Słupek o średnicy fi 75 oraz wysokości 2,55m.

1.16. Obiekty małej architektury

Dostarczyć i zamontować zgodnie z instrukcją producenta obiekty małej architektury. Wzory i próbki materiałowe przedstawić do akceptacji Zamawiającego przez złożeniem zamówienia.

1.20.1. Ławki

Ławki z oparciem, bez podłokietników, na konstrukcji stalowej ocynkowanej i powlekanej fabrycznie. Zamocowania (śruby, nity itp) ze stali nierdzewnej. Siedzisko i oparcie z listew z drewna drzew liściastych, bejcowane i lakierowane fabrycznie. Wymiary ławki (dł. x szer. x wys.) to 180cm x 55 cm x 90cm.

1.20.2. Kosze na śmieci

Kosze na śmieci wizualnie dopasowane do ławek, w konstrukcji stalowej ocynkowanej i powlekanej fabrycznie. Kosze wykończone listwami z listew z drewna drzew liściastych, bejcowanymi i lakierowanymi fabrycznie. Kosze wyposażyć w zamki umożliwiające opróżnienie kosza wyłącznie przy użyciu klucza. Wymiary zewnętrzne projektowanych koszy to (dł. x szer. x wys.) 38 cm x 38 cm x 55 cm oraz pojemność to ok. 45l.

1.20.3. Tablica z regulaminem

Tablica z regulaminem boiska instalowana na projektowanym ogrodzeniu siatkowym. Tablica z blachy powlekanej grubości co najmniej 3mm. Grafika tablicy wykonana przy użyciu poliestrowych farb proszkowych odpornych na warunki atmosferyczne i promieniowanie UV. Treść regulaminów uzgodnić z Zamawiającym oraz Użytkownikiem obiektu.

1.17. Uwagi końcowe

Wszystkie wymiary do dokładnego ustalenia na terenie budowy. W przypadku wątpliwości lub niejasności należy odpowiednio niezwłocznie zwrócić się z zapytaniem do Zamawiającego. Wszystkie zastosowane materiały powinny odpowiadać obowiązującym normom oraz posiadać wymagane atesty i certyfikaty oraz nie mogą stanowić zagrożenia dla higieny i zdrowia użytkowników wg wymogów Ustawy „Prawo budowlane” z dnia 7 lipca 1994 roku art. 10 z późniejszymi zmianami. W zależności od zastosowanych materiałów należy bezwzględnie przestrzegać technologii i wymagań producentów. Przed odbiorem końcowym należy przedstawić komplet certyfikatów PZH i załączyć je do dokumentacji odbiorowej. Prace budowlane należy wykonać z należyta starannością oraz wiedzą i sztuką budowlaną oraz wg odpowiednich norm i specyfikacji technicznej wykonania i odbioru załączonej do projektu.

MAPA DO CELÓW PROJEKTOWYCH

Jednostka ewidencyjna: 121308_2 Przeciszów
Obręb: 0003 Przeciszów
Obiekt: Przeciszów dz. ew. 179
skala: 1:500
SGG:6640.2248.2025

GEODETA
mgr inż. Barbara Sobczyk
nr upr. 19655

Sporządzono dnia 2025-09-04

Nie badano obciążeń służebnościami gruntowymi
Układ współrzędnych płaskich: 2000, Układ wysokościowy: PL-EVRF2007-NH.
SEKCJA:6.124.33.07.2.1
Obszar podlegający aktualizacji objęty jest MPZP
Wykazone na mapie granice nieruchomości przyjętego według stanu uwidocznionego w ewidencji gruntów i budynków i nie stanowią podstawy do wyniesienia w terenie.
Nie wyklucza się istnienia w terenie innych niż wykazane na niniejszej mapie, urządzeń podziemnych, które nie zostały zgłoszone do inwentaryzacji .

zakres aktualizacji

PR.2U0 PRZEZNACZENIE TERENÓW
MPZP linie rozgran.
Nieprzekraczalna linia zabudowy
bramki (wrysowane jako informacja dla projektanta- nie wprowadzono do bazy PODGiK)

Oświadczam, że operat techniczny zawierający rezultaty prac geodezyjnych, w wyniku których powstał niniejszy dokument, uzyskał pozytywny wynik weryfikacji, potwierdzony protokołem numer SGG.6640.2248.2025_44965 z dnia 17.09.2025r.

Jestem świadoma odpowiedzialności karnej za złożenie fałszywego oświadczenia.

Identyfikator zgłoszenia prac geodezyjnych	SGG.6640.2248.2025
Organ Służby Geodezyjnej i Kartograficznej, który otrzymał zgłoszenie prac	Starosta Oświęcimski
Imię i nazwisko oraz nr uprawnień zawodowych kierownika prac geodezyjnych	mgr inż. Barbara Sobczyk, nr upr.19655
Wykonawca prac geodezyjnych: GEOLine Usługi Geodezyjne Paulina Szafrańska ul. Wyspiańskiego 23/2, 32-600 Oświęcim NIP: 549-234-63-61 REGON: 366004454 tel. 504-171-245	Oświęcim, dn. 17.09.2025r. GEODETA mgr inż. Barbara Sobczyk nr upr. 19655

GEOLINE
Usługi geodezyjne
inż. Paulina Szafrańska
tel. 504-171-245
32-600 Oświęcim ul. Wyspiańskiego 23/3
NIP:5492346361 REGON:366004454



ORIENTACJA

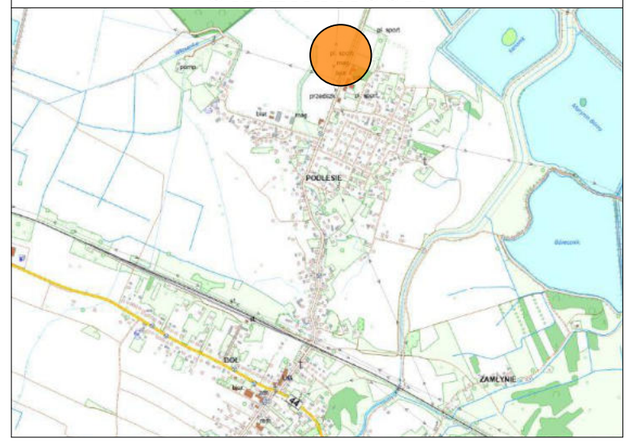

LEGENDA

- Granica działki inwestycyjnej
- Granica obszaru objętego wnioskiem
- Budynki istniejące
- nawierzchnia z EPDM kolor RAL 2007
- nawierzchnia z kostki brukowej "podwójne T" 10cm
- ogrodzenie siatkowe
- 1 Istniejący budynek szkoły
- 2 ławka z oparciem
- 3 kosz na śmieci
- 4 tablica z regulaminem instalowania na proj. ogrodzeniu
- 5 bramka stalowa z siatką, szerokość 300cm
- 6 kosz do koszykówki stały z tablicą
- 7 gniazdo słupka do siatkówki
- kd wewnętrzna instalacja kanalizacji deszczowej
- S1 studnia kanalizacji deszczowej
- eN wewnętrzna instalacja elektryczna
- latarnia

PROJEKTANT:
ArchiKS
Krzysztof Stetkiewicz Oświęcim ul. CHEMIKÓW 1B/406
518 845 155, http://archiks.com biuro@archiks.com

INWESTOR:
Gmina Przeciszów
ul. Podlesie 1, 32-641 Przeciszów

INWESTYCJA:
Budowa boiska wielofunkcyjnego przy Szkole Podstawowej nr 2 w Przeciszowie wraz z infrastrukturą towarzyszącą
ul. Podlesie 92, 32-641 Przeciszów
jednostka 121308_2, obręb 0003 Przeciszów
działka nr 179

PROJEKTANT - ARCHITEKT: Krzysztof Stetkiewicz, mgr inż. architekt	UPRAWNIENIA DO PROJ. B.O. W SPECJALN. ARCH. NR: MPOIA/034/2003	PODPIS:	
PROJEKTANT - ELEKTRYK: Łukasz Pyka, mgr inż.	UPRAWNIENIA DO PROJ. B.O. W SPECJALN. ELEKTR. NR: SLK/5674/POOE/14	PODPIS:	
OPRACOWAŁ:	NR PROJEKTU:	BRANŻA: PZT	REW.
SKALA: 1:500 FORMAT: A3 STADIUM: PB KREŚLIŁ: KS	DATA: 09.2025	01	
TYTUŁ RYSUNKU: **Projekt Zagospodarowania Terenu**		NR STRONY:	

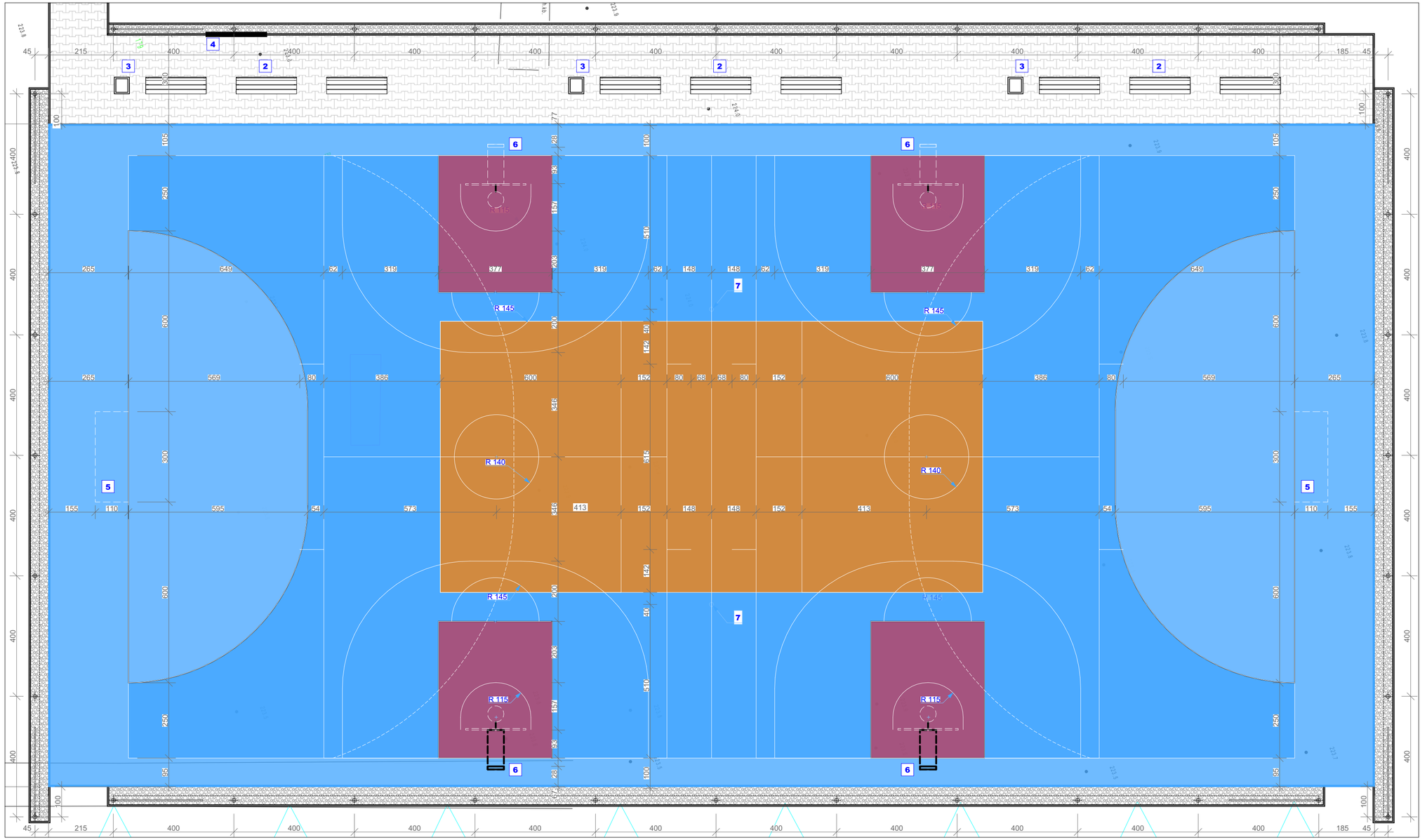

LEGENDA

- Granica obszaru objętego wnioskiem
- Budynki istniejące
- nawierzchnia z EPDM kolor RAL 5017
- nawierzchnia z EPDM kolor RAL 5019
- nawierzchnia z EPDM kolor RAL 3016
- nawierzchnia z EPDM kolor RAL 2004
- nawierzchnia z kostki brukowej "podwójne T" 10cm
- nawierzchnia ze żwiru płukanego
- ogrodzenie siatkowe
- 1 Istniejący budynek szkoły
- 2 ławka z oparciem
- 3 kosz na śmieci
- 4 tablica z regulaminem instalowania na proj. ogrodzeniu
- 5 bramka stalowa z siatką, szerokość 300cm
- 6 kosz do koszykówki stały z tablicą
- 7 gniazdo słupka do siatkówki
- ogrodzenie siatkowe
- obrzeże betonowe gumowane (bezpieczne)
- obrzeże betonowe 60mm

INWESTOR:
Gmina Przeciszów
ul. Podlesie 1, 32-641 Przeciszów

INWESTYCJA:
Budowa boiska wielofunkcyjnego przy Szkole Podstawowej nr 2 w Przeciszowie wraz z infrastrukturą towarzyszącą
ul. Podlesie 92, 32-641 Przeciszów
jednostka 121308_2, obręb 0003 Przeciszów
działka nr 179

PROJEKTANT - ARCHITEKT: Krzysztof Stetkiewicz, mgr inż. architekt
UPRAWNIENIA DO PROJ. B.O. W SPECJALN. ARCH.: MPOIA/034/2003
PODPIS:
OPRACOWAŁ:
NR PROJEKTU:
BRANŻA: PZT
REW.
SKALA: 1:100
FORMAT: A3
STADIUM: PB
KREŚLIŁ: KS
DATA: 09.2025
TYTUŁ RYSUNKU: **Projekt Zagospodarowania Terenu**
NR STRONY: 02
PROJEKTANT:



LEGENDA

- Granica obszaru objętego wnioskiem
- Budynki istniejące
- nawierzchnia z EPDM kolor RAL 5017
- nawierzchnia z EPDM kolor RAL 5019
- nawierzchnia z EPDM kolor RAL 3016
- nawierzchnia z EPDM kolor RAL 2004
- nawierzchnia z kostki brukowej "podwójne T" 10cm
- nawierzchnia ze żwiru płukanego
- ogrodzenie siatkowe
- 1 Istniejący budynek szkoły
- 2 ławka z oparciem
- 3 kosz na śmieci
- 4 tablica z regulaminem instalowania na proj. ogrodzeniu
- 5 bramka stalowa z siatką, szerokość 300cm
- 6 kosz do koszykówki stały z tablicą
- 7 gniazdo słupka do siatkówki
- ogrodzenie siatkowe
- obrzeże betonowe gumowane (bezpieczne)
- obrzeże betonowe 60mm

PROJEKTANT:

INWESTOR:
Gmina Przeciszów
ul. Podlesie 1, 32-641 Przeciszów

INWESTYCJA:
Budowa boiska wielofunkcyjnego przy Szkole Podstawowej nr 2 w Przeciszowie wraz z infrastrukturą towarzyszącą
ul. Podlesie 92, 32-641 Przeciszów
jednostka 121308_2, obręb 0003 Przeciszów
działka nr 179

PROJEKTANT - ARCHITEKT: Krzysztof Stetkiewicz, mgr inż. architekt
UPRAWNIENIA DO PROJ. B.O. W SPECJALN. ARCH.: NR: MPOIA/034/2003
PODPIS:
OPRACOWAŁ:
NR PROJEKTU:
BRANŻA: PZT
REW.
SKALA: 1:100
FORMAT: A3
STADIUM: PB
KREŚLIŁ: KS
DATA: 09.2025
TYTUŁ RYSUNKU: **Odwodnienie**
NR STRONY: 03

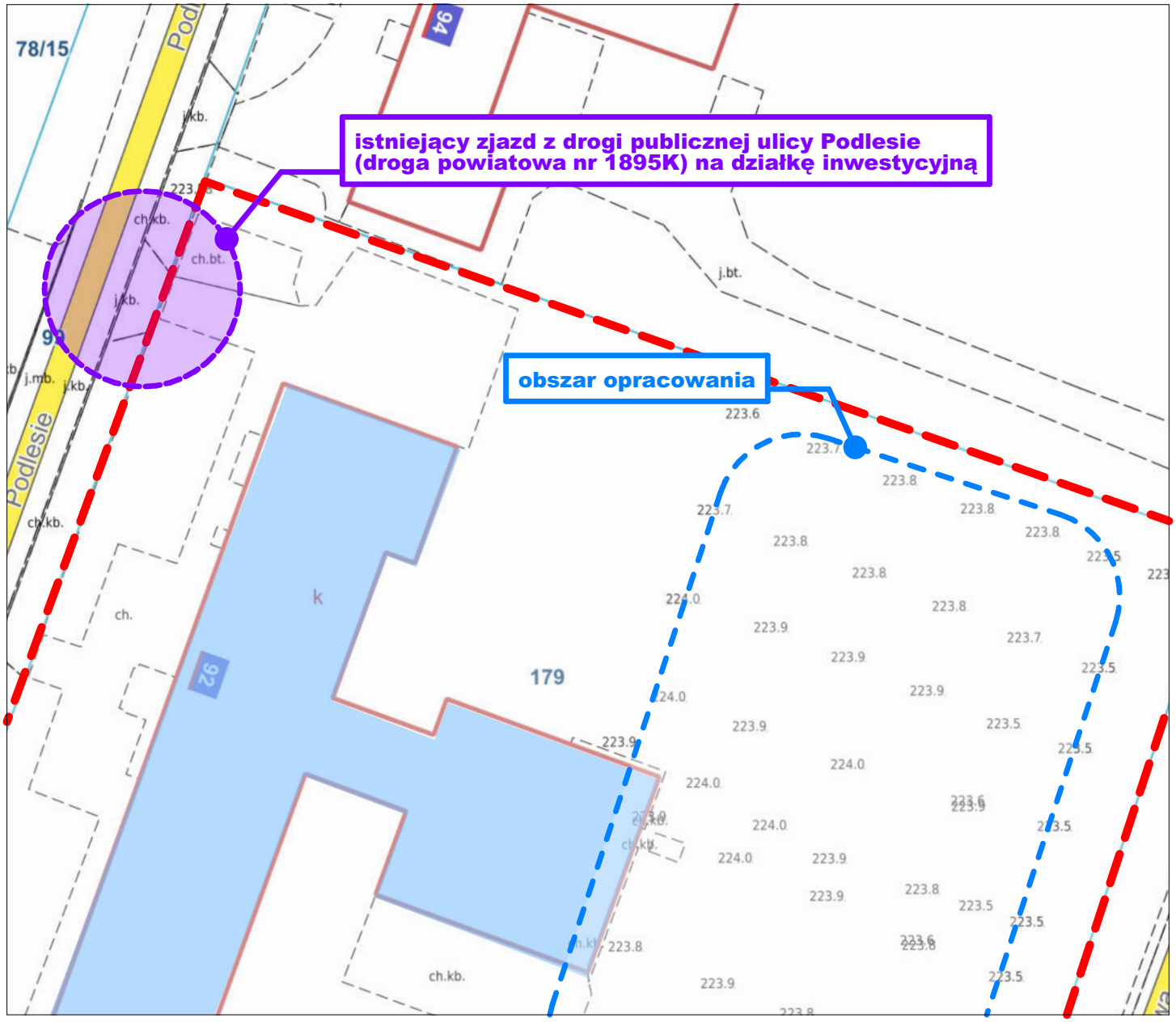

INWESTOR:	**Gmina Przeciszów** ul. Podlesie 1, 32-641 Przeciszów
INWESTYCJA:	**Budowa boiska wielofunkcyjnego przy Szkole Podstawowej nr 2 w Przeciszowie wraz z infrastrukturą towarzyszącą** ul. Podlesie 92, 32-641 Przeciszów jednostka 121308_2, obręb 0003 Przeciszów działka nr 179
PROJEKTANT - ARCHITEKT:	Krzysztof Stetkiewicz mgr inż. architekt
UPRAWNIENIA DO PROJ. B.O. W SPECJALN. ARCH. NR:	MPOIA/ 034/2003
PODPIS:	
OPRACOWAŁ:	
NR PROJEKTU:	
BRANŻA:	PZT
REW.	
SKALA:	1:500
FORMAT:	A3
STADIUM:	PB
KREŚLIŁ:	KS
DATA:	09.2025
TYTUŁ RYSUNKU:	**Mapa orientacyjna**
NR STRONY:	04
PROJEKTANT:	ARCHIKS Krzysztof Stetkiewicz Oświęcim ul. CHEMIKÓW 1B/406 518 948 155, http://archiks.com biuro@archiks.com

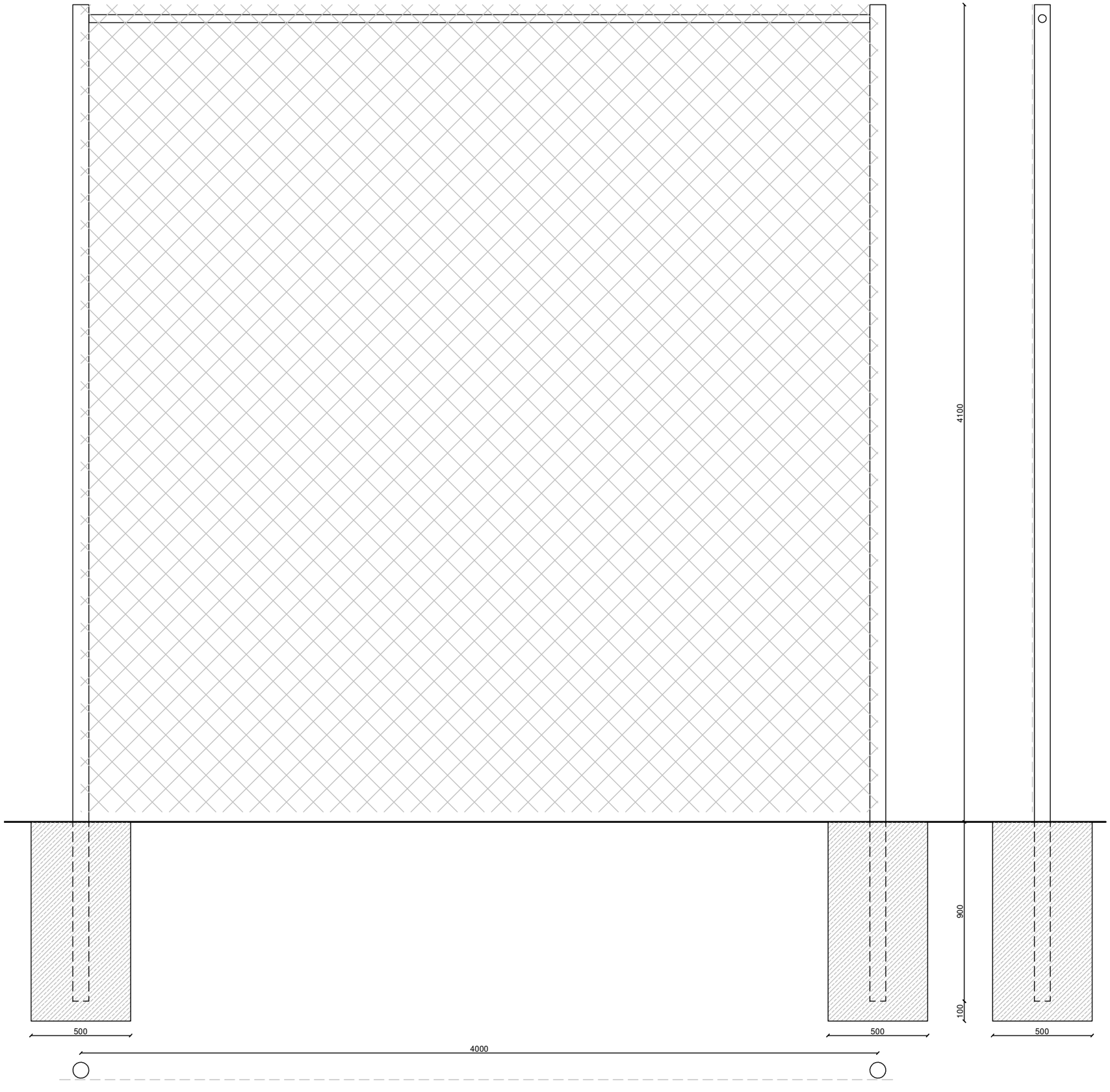

PROJEKTANT:

ARCHIKS

Krzysztof Stetkiewicz Oświęcim ul. CHEMIKÓW 18/406
518 948 155, http://archiks.com biuro@archiks.com

INWESTOR:

Gmina Przeciszów
ul. Podlesie 1, 32-641 Przeciszów

INWESTYCJA:

Budowa boiska wielofunkcyjnego przy Szkole Podstawowej nr 2 w Przeciszowie wraz z infrastrukturą towarzyszącą
ul. Podlesie 92, 32-641 Przeciszów
jednostka 121308_2, obręb 0003 Przeciszów
działka nr 179

PROJEKTANT - ARCHITEKT:	UPRAWNIENIA DO PROJ. B.O. W SPECJALN. ARCH.	NR:	PODPIS:
Krzysztof Stetkiewicz mgr inż. architekt		MPOIA/ 034/2003	

OPRACOWAŁ:	NR PROJEKTU:	BRANŻA:	REW.
		A01	

SKALA:	FORMAT:	STADIUM:	KREŚLIŁ:	DATA:
1:100	**A3**	**PB**	**KS**	09.2025

TYTUŁ RYSUNKU:
Ogrodzenie

NR STRONY:

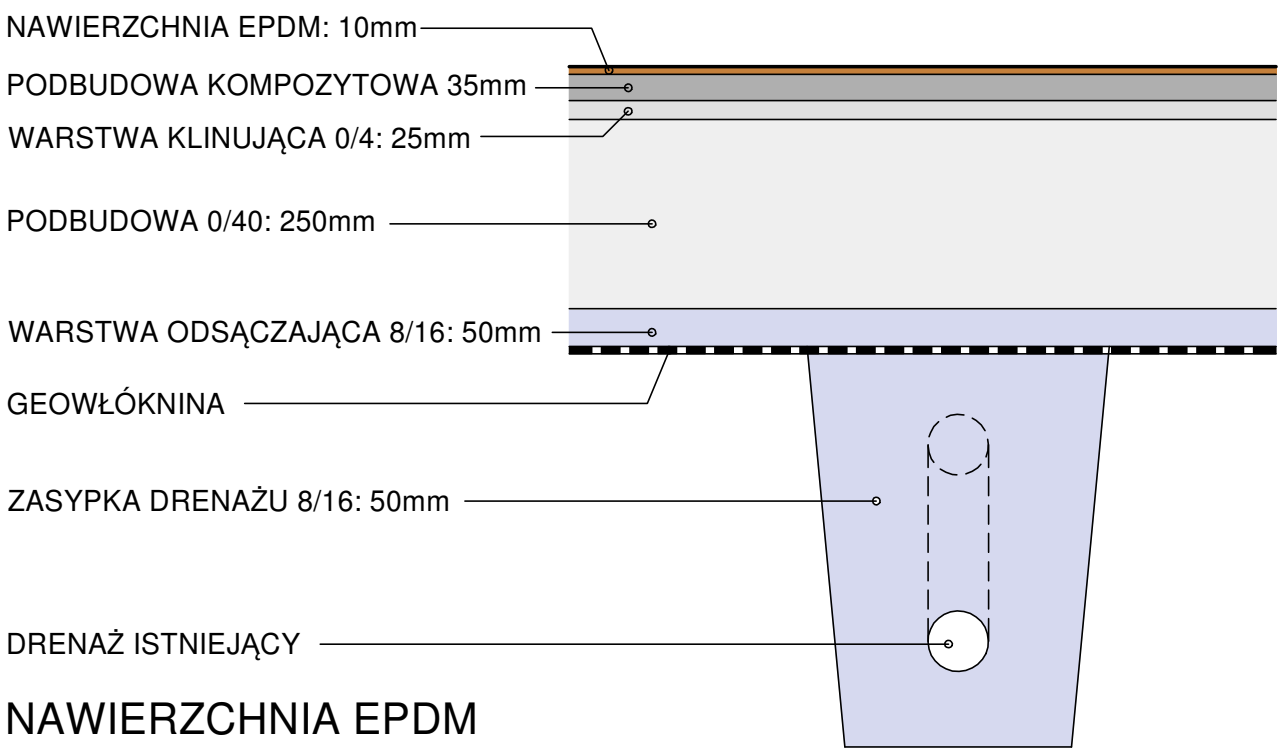

NAWIERZCHNIA EPDM (BOISKO WIELOFUNKCYJNE)

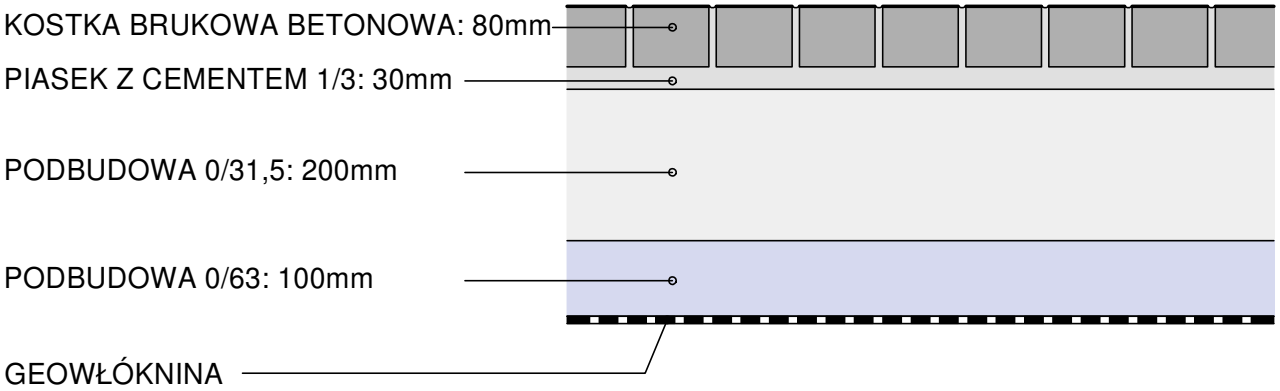

NAWIERZCHNIA Z KOSTKI BRUKOWEJ (CHODNIKI)

PROJEKTANT:

ARCHI KS
Krzysztof Stetkiewicz Oświęcim ul. CHEMIKÓW 1B/406
518 948 155, http://archiks.com biuro@archiks.com

INWESTOR:
Gmina Przeciszów
ul. Podlesie 1, 32-641 Przeciszów

INWESTYCJA:
Budowa boiska wielofunkcyjnego przy Szkole Podstawowej nr 2 w Przeciszowie wraz z infrastrukturą towarzyszącą
ul. Podlesie 92, 32-641 Przeciszów
jednostka 121308_2, obręb 0003 Przeciszów
działka nr 179

PROJEKTANT - ARCHITEKT:	UPRAWNIENIA DO PROJ. B.O. W SPECJALN. ARCH.	NR:	PODPIS:
Krzysztof Stetkiewicz mgr inż. architekt		MPOIA/ 034/2003	

OPRACOWAŁ:	NR PROJEKTU:	BRANŻA:	REW.
		A02	

SKALA:	FORMAT:	STADIUM:	KREŚLIŁ:	DATA:
1:100	**A3**	**PB**	**KS**	09.2025

TYTUŁ RYSUNKU:
Przekroje nawierzchni

NR STRONY: