PROJEKT STAŁEJ ORGANIZACJI RUCHU

Przedmiot opracowania:	**Przebudowa drogi w miejscowości Rzeczków. (DG 116016E)**
GŁÓWNY KOD CPV	**45233000-9 - Roboty w zakresie konstruowania, fundamentowania oraz wykonywania nawierzchni autostrad, dróg**
POZOSTAŁE	**45111000-8 - Roboty w zakresie burzenia, roboty ziemne** **45233252-0 Roboty w zakresie nawierzchni ulic**
Adres Inwestycji:	**Nazwa jednostki ewidencyjnej: GM. BĘDKÓW** **Nazwa i numer obrębu ewidencyjnego: 0014** **Działka drogowa NR ewid. 492; 1048 - Obręb 14 Rzeczków**
Inwestor	***Gmina Będków*** ***ul. Parkowa 3,*** ***97-319 Będków***
Wykonawca opracowania projektowego.	**Projektowanie, Kierowanie i Nadzór nad Inwestycjami Drogowymi** **Łukasz Ząbecki** **Jaksonek 27, 26-337 Aleksandrów** **NIP 7681723446 Regon 523106392** **e-mail: lukasz.zabecki@o2.pl** **tel. 500 126 956**

Opracował	**Łukasz Ząbecki** **Uprawnienia do projektowania w specjalności drogowej bez ograniczeń LOD/4183/PBD/20 z dnia 13.10.2020**	**Grudzień 2025 r.**

Spis treści

CZĘŚĆ OPISOWA	
1	Przedmiot opracowania
2	Podstawa opracowania
3	Zakres opracowania i charakterystyka drogi
4	Materiały wyjściowe i opis ruchu na drodze
5	Opis możliwych zagrożeń i utrudnień podczas prowadzenia prac
6	Projektowana organizacja ruchu
7	Termin wprowadzenia stałej organizacji ruchu
8	Uwagi końcowe
CZĘŚĆ RYSUNKOWA	
1	Wytyczne umiejscowienia oznakowania.
2	Plan orientacyjny – Rys. nr 1
3	Plan sytuacyjny z inwentaryzacją oznakowania - Rys. nr 2

CZĘŚĆ OPISOWA	
1	Przedmiot opracowania

Przedmiotem opracowania jest projekt stałej organizacji ruchu związanej z Przebudowa drogi w miejscowości Rzeczków. (DG 116016E) zlokalizowanej na działkach o nr ewid. 492; 1048 - Obręb 14 Rzeczków, Gmina Będków.

2	Podstawa opracowania

- Obwieszczenie Ministra Infrastruktury i Budownictwa z dnia 24 marca 2017 r. w sprawie ogłoszenia jednolitego tekstu rozporządzenia Ministra Infrastruktury w sprawie szczegółowych warunków zarządzania ruchem na drogach oraz wykonywania nadzoru nad tym zarządzaniem (Dz.U.2017 poz. 784)
- Rozporządzenie Ministra Infrastruktury z dnia 14 października 2022 r. zmieniające rozporządzenie w sprawie szczegółowych warunków technicznych dla znaków i sygnałów drogowych oraz urządzeń bezpieczeństwa ruchu drogowego i warunków ich umieszczania na drogach Dz.U. 2022 poz. 2377
- Obwieszczenie Ministra Infrastruktury z dnia 9 września 2019 r. w sprawie ogłoszenia jednolitego tekstu rozporządzenia Ministra Infrastruktury w sprawie szczegółowych warunków technicznych dla znaków i sygnałów drogowych oraz urządzeń bezpieczeństwa ruchu drogowego i warunków ich umieszczania na drogach Dz.U. 2019 poz. 2311
- Rozporządzenie Ministrów Infrastruktury oraz Spraw Wewnętrznych i Administracji z dnia 14 października 2022 r. zmieniające rozporządzenie w sprawie znaków i sygnałów drogowych Dz.U. 2022 poz. 2372
- Obwieszczenie Ministra Infrastruktury oraz Ministra Spraw Wewnętrznych i Administracji z dnia 31 października 2019 r. w sprawie ogłoszenia jednolitego tekstu rozporządzenia Ministrów Infrastruktury oraz Spraw Wewnętrznych i Administracji w sprawie znaków i sygnałów drogowych Dz.U. 2019 poz. 2310
- Rozporządzenie Ministra Infrastruktury z dnia 24 czerwca 2022 r. w sprawie przepisów techniczno-budowlanych dotyczących dróg publicznych Dz.U. 2022 poz. 1518
- Mapa zasadnicza

3	Zakres opracowania i charakterystyka drogi

Zagospodarowanie terenu objętego inwestycją polega na Przebudowę drogi w miejscowości Rzeczków. (DG 116016E) klasy L na długości – 430 mb zlokalizowanej na działce oznaczonej nr ewid. 492; 1048 - Obręb 14 Rzeczków, Gmina Będków.

W związku z koniecznością poprawy warunków bezpieczeństwa i komunikacji przebudowywanym odcinku przewiduje się wykonanie następujących robót:

- lokalne ścięcie zawyżonych poboczy;
- wykonanie robót rozbiórkowych i ziemnych;
- wykonanie odtworzenia konstrukcji nawierzchni jezdni na o docelowej szerokości 5,00 mb poprzez wykonanie następujących warstw konstrukcyjnych:
  - Warstwa odsączająca z piasku o gr 10 cm
  - podbudowa z kruszywa łamanego 0/63 mm stabilizowanego mechanicznie gr. 15 cm
  - podbudowa z kruszywa łamanego 0/31,5 mm stabilizowanego mechanicznie gr. 10 cm
  - Mieszanka mineralno-bitumiczna asfaltowa w warstwie wyrównawczo - wiążącej o grubości średniej 4 cm (100 kg/m2) AC 11W KR 1-2 wg PN-EN 13108-1:2006 lub równoważna poprzedzona skropieniem podbudowy emulsją asfaltową
  - Mieszanka mineralno-bitumiczna asfaltowa w warstwie ścieralnej grubości 4cm AC 11S KR 1-2 wg PN-EN 13108-1:2006 lub równoważna poprzedzona skropieniem warstwy wyrównawczej emulsją asfaltową
- wykonanie poboczy z kruszywa łamanego 0/31,5 mm stabilizowanego mechanicznie gr. 10 cm o szerokości 0,75 mb
- utwardzenie wjazdów kruszywem łamanym oraz regulacja istniejących utwardzeń wjazdów;
- wykonanie przejścia dla pieszych wraz z dojściem do przejścia
- wykonanie inwentaryzacji powykonawczej

Istniejące zjazdy na posesje zostaną odtworzone przy użyciu z kruszywa łamanego 0/31,5 mm stabilizowanego mechanicznie gr. 15 cm. Na końcu odcinka należy również wykonać dowiązanie do istniejącego zagospodarowania terenu przy zastosowaniu pełnej konstrukcji jezdni przewidzianej w tym opracowaniu.

W celu realizacji przedsięwzięcia spadek podłużny i poprzeczny należy dostosować do istniejącego terenu w taki sposób zapewniający był, tak jak dotychczas optymalny odpływ wód opadowych własny nieutwardzony teren w pasie drogowym.

Opracowanie projekt stałej organizacji ruchu związanej z Przebudową drogi w miejscowości Rzeczków (DG 116016E) zlokalizowanej na działkach o nr ewid. 492; 1048 - Obręb 14 Rzeczków, Gmina Będków. Rozwiązanie projektowe ogranicza się do wprowadzenia oznakowania pionowego w celu oznaczenia projektowanego sugerowanego przejścia dla pieszych.

Przebieg drogi DG 116016E: Rzeczków Wieś – Rzeczków „Bank" – Rzeczków – Kalska Wola. Dopuszczalna prędkość poruszania się pojazdów na rozpatrywanym odcinku wynosi 50 km/h.

4	Materiały wyjściowe i opis ruchu na drodze.

- Wizja i pomiar w terenie
- Akty prawne obejmujące zakres opracowania
- Materiały przetargowe zamieszczone przez Inwestora
- Mapa zasadnicza

Na rozpatrywanym odcinku drogi odbywa się przede wszystkim ruch kołowy lekki o niewielkim natężeniu oraz ruch pieszy. W stanie istniejącym piesi poruszają się jezdni lub po poboczu (tam gdzie ono istnieje). Docelowo przewiduje się, że ruch pieszy będzie odbywał się po wykonanym poboczu. Droga ta głównie obsługuje przyległy teren i służy przede wszystkim do komunikacji z pozostałą częścią sieci dróg gminnych. W strukturze rodzajowej ruchu dominują pojazdy osobowe i maszyny rolnicze. Na przedmiotowej drodze nie odnotowano odbywania się znaczącego ruchu tranzytowego.

5	Opis możliwych zagrożeń i utrudnień podczas prowadzenia prac

Podczas prowadzonych robót mogą pojawić się takie zagrożenia w ruchu jak:

- Chwilowe przebywanie pracowników związanych z obsługą pojazdów
- Postój pojazdów związanych z dowozem materiałów do oznakowania

6	Projektowana organizacja ruchu

Przedmiotowe opracowanie ogranicza się do wprowadzenia oznakowania pionowego (wielkość „średnie”) w lokalizacjach przedstawionych w części rysunkowej opracowania - rys nr 2. tj.

a) projektowane oznakowanie pionowe:
- A-2 – 1 szt.
- A-30 – 1 szt.
- T-1 – 1 szt.
- D-1 – 2 szt.

b) wykaz wsporników do znaków – przewidywany wsporniki proste o średnicy 60mm
- o długości 3,8 mb – 2 szt.
- o długości 5,2 mb – 1 szt.

7	Termin wprowadzenia stałej organizacji ruchu

Data wprowadzenia stałej organizacji ruchu: do 31.12.2026 r. lub inny termin uzgodniony z zarządcą drogi.

8	Uwagi końcowe

Niniejszy projekt podlega zatwierdzeniu zgodnie z Rozporządzeniem Ministra Transportu i Gospodarki Morskiej z dnia 10 października 2000 r. „w sprawie szczegółowych warunków zarządzania ruchem na drogach" (Dz. U. Nr 177 z 2003 r., poz. 1729).

Wszystkie stosowane znaki pionowe (grupa wielkości „małe”, „średnie” lub „duże)) i urządzenia BRD należy wykonać z folii odblaskowej drugiej generacji, zgodnie Rozporządzenie Ministra Infrastruktury oraz Spraw Wewnętrznych i Administracji z dnia 31 lipca 2002 r. w sprawie znaków i sygnałów drogowych (Dz. U. Nr 170 poz. 1393) oraz szczegółowych warunków technicznych dla znaków i sygnałów drogowych oraz urządzeń BRD i warunków umieszczania ich na drogach, Załączniki nr 1-4 do Rozporządzenia Ministra Infrastruktury z dnia 3 lipca 2003 roku w sprawie szczegółowych warunków technicznych dla znaków i sygnałów drogowych oraz urządzeń bezpieczeństwa ruchu drogowego i warunków ich umieszczania na drogach (Dz. U. Nr 220 z dn. 23 grudnia 2003 r, póz. 2181).

Wykonawca robót zobowiązany jest do:

- Co najmniej na 7 dni przed terminem wprowadzenia zatwierdzonej organizacji ruchu powiadomić zarządzającego ruchem, inwestora oraz właściwego Komendanta Policji o zamiarze jej wprowadzenia.
- Dokonania odbioru technicznego oznakowania i urządzeń bezpieczeństwa ruchu drogowego w obecności: przedstawiciela Wykonawcy, Inwestora, organu zarządzającego ruchem na drogach gminnych.

Osoby wykonujące czynności związane z robotami w pasie drogowym (w tym związane z umieszczaniem oznakowania) powinny być ubrane w odzież ostrzegawczą o barwie pomarańczowej lub żółtej i wyposażone w elementy odblaskowe.

Data i miejscowość	Podpis opracowującego projekt
Jaksonek 16.12.2025 r.	

Wytyczne umiejscowienia oznakowania.	
1	Warunki techniczne umieszczania znaków drogowych

Znaki na drogach z poboczem należy umieszczać tak, aby odległość znaku od krawędzi korony drogi była nie mniejsza niż 0,5 m (rys. 1.5.6 lit. a). W przypadku gdy warunki terenowe nie pozwalają na umieszczenie znaku poza koroną drogi, znak powinien być umieszczony:

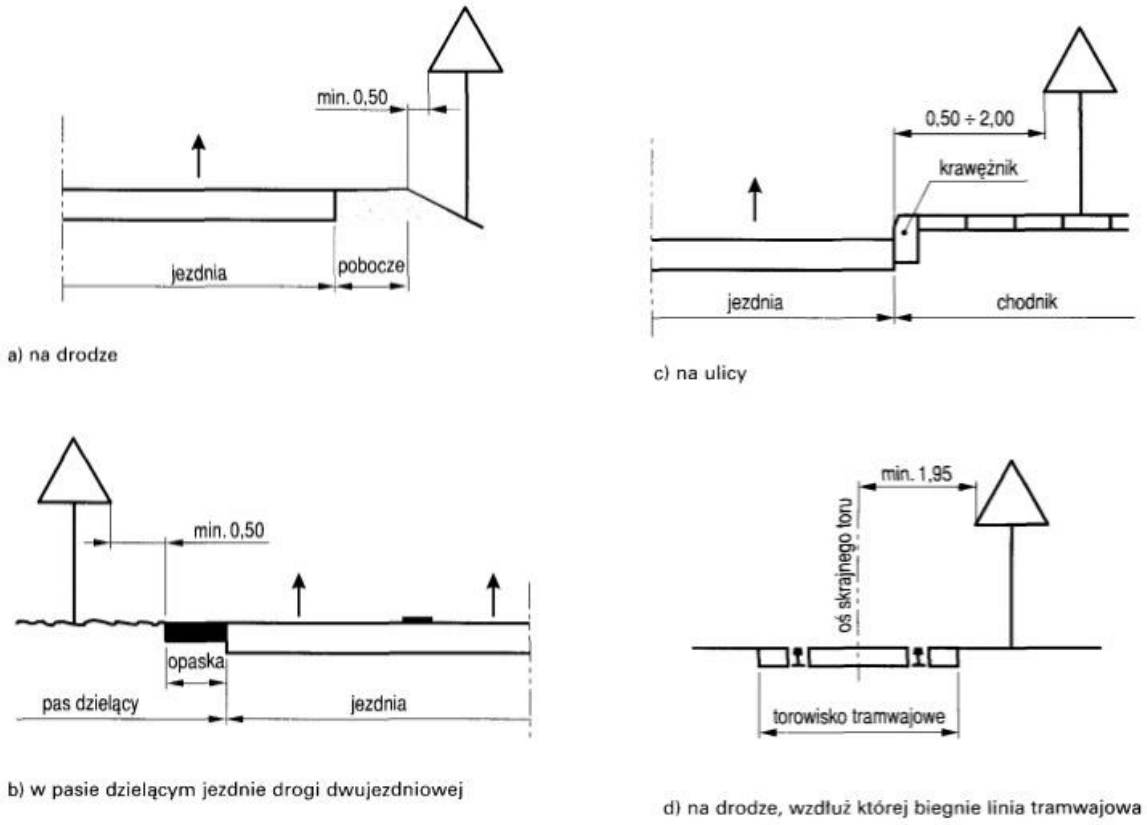

Rys. 1.5.6. Odległość znaków od krawędzi jezdni

Odległość znaku od jezdni mierzy się w poziomie od krawędzi jezdni (wystający krawężnik drogowy typu miejskiego wlicza się do chodnika) do najbliższego skrajnego punktu tarczy znaku (trójkąta, koła, kwadratu, prostokąta) lub tablicy (rys. 1.5.6). Odległości znaków od krawędzi jezdni pokazane na rys. 1.5.6 powinny być zachowane również w stosunku do znaków, np. nakazu lub drogowskazów w kształcie strzały, które mogą być umieszczane równolegle do krawędzi jezdni. Odległość mierzy się wówczas do powierzchni czołowej znaku lub jego krawędzi w miejscu najbliższym jezdni.

Wysokość umieszczenia znaku powinna być dostosowana do rodzaju drogi (ulicy) oraz konkretnego miejsca na drodze. Jedną z zasadniczych okoliczności, które należy uwzględniać, jest ruch pieszych, dla których znak zbyt nisko ustawiony może stanowić istotną przeszkodę.

Wysokość umieszczania znaków (dolnej krawędzi lub najniżej położonego jej punktu) podano w tabeli 1.11 i pokazano na rysunku 1.5.7. Wysokości te nie dotyczą znaków umieszczanych przez policję w związku z zabezpieczeniem miejsca wypadku drogowego, które mogą być umieszczane w poziomie nawierzchni jezdni.

Jeśli na jednym słupku umieszczone są dwa znaki kategorii A, B, C, D lub F, to dolna krawędź niżej położonego znaku znajduje się na wysokości podanej w tabeli 1.11.

Na ulicach w obszarach zabudowanych przez niżej umieszczony znak rozumieć należy również dodatkowe tabliczki pod znakami.

Dopuszcza się umieszczanie znaków D-1 i A-7 wspólnie z sygnalizatorem (rys. 1.5.7 lit. i). Przy ustalaniu wysokości umieszczenia znaku poza obszarami zabudowanymi oraz w obszarach zabudowanych na drogach niebędących ulicami uwzględnia się dolną krawędź tabliczki znajdującej się pod znakiem. Znaki umieszczane na zaporze lub za zaporą i na tablicach prowadzących nie mogą być umieszczone niżej niż górna krawędź zapory lub tablicy.

Wysokość umieszczenia dużych drogowskazów w kształcie strzały (E-3) powinna być tak dobrana, aby zapewnić jak najlepszą widoczność drogowskazu, nie pogarszając warunków widoczności na skrzyżowaniu.

Rys. 1.5.7. Wysokość umieszczenia znaków:

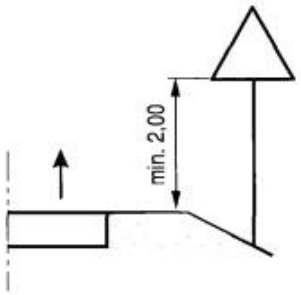

a) kategorii A, B, C, D, F, G na drogach

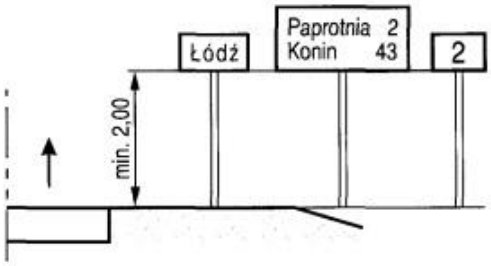

b) E-13, od E-15 do E-21 na drogach

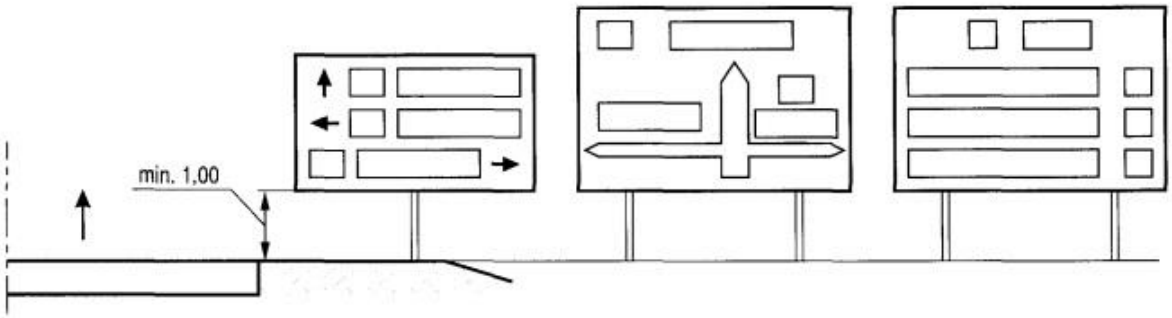

c) E-1, E-2, E-14 na drogach innych niż ulice

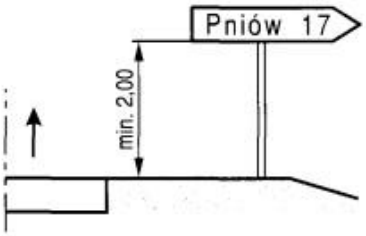

d) E-3 na drogach

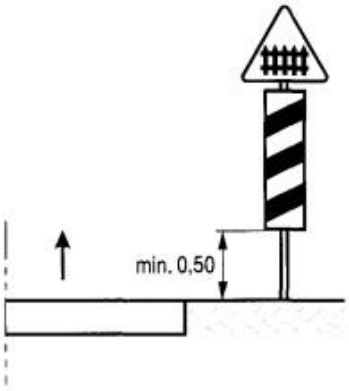

e) G-1 na drogach

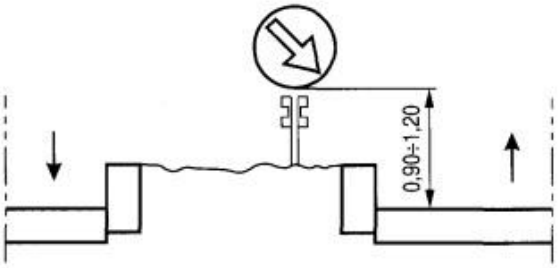

f) na lub za urządzeniami bezpieczeństwa ruchu

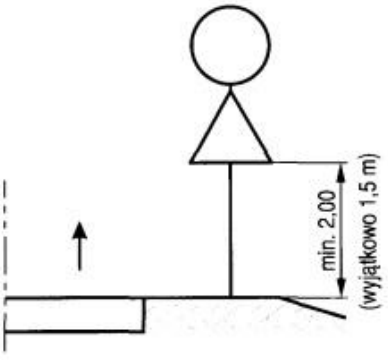

g) dwóch na jednym słupku na drogach innych niż ulice

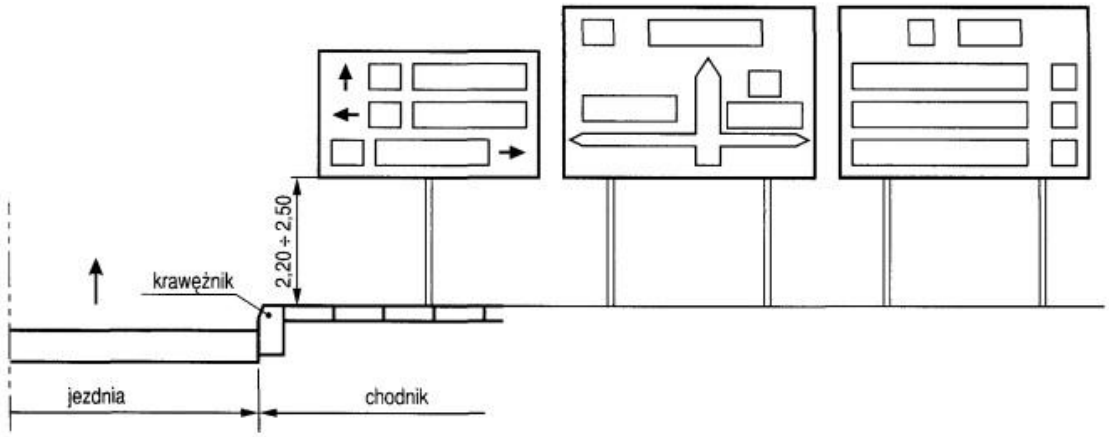

h) E-1, E-2, E-14 na ulicach

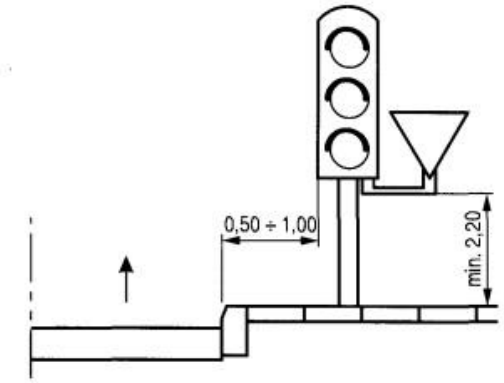

i) wspólnie z sygnalizatorem na ulicach

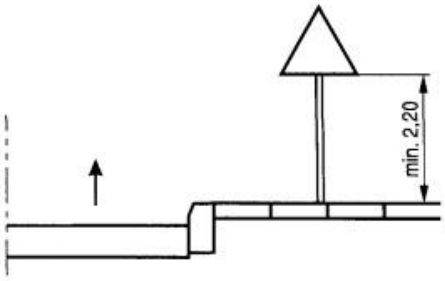

j) kategorii A, B, C, D, F, G

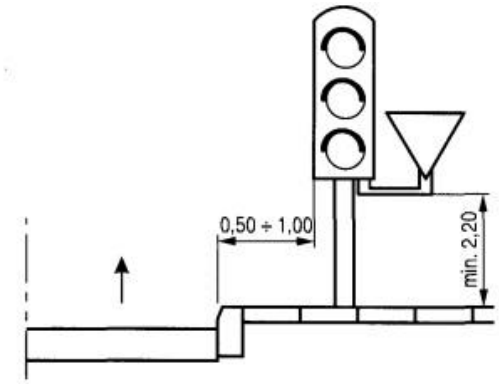

i) wspólnie z sygnalizatorem na ulicach

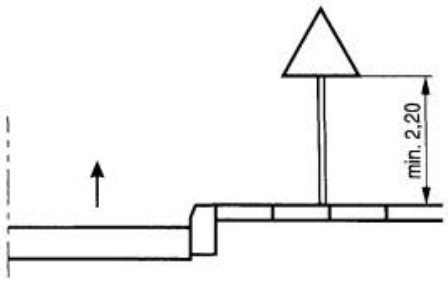

j) kategorii A, B, C, D, F, G

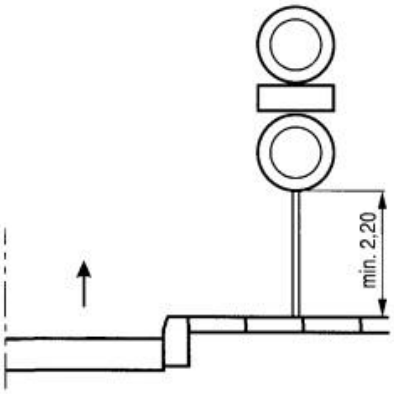

k) dwóch na jednym słupku na ulicach

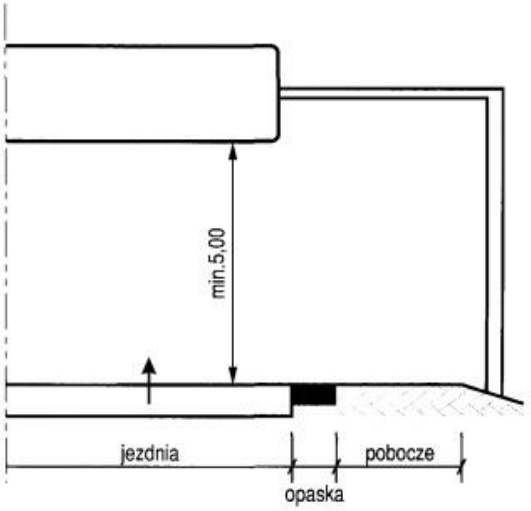

l) nad jezdnią

PLAN ORIENTACYJNY

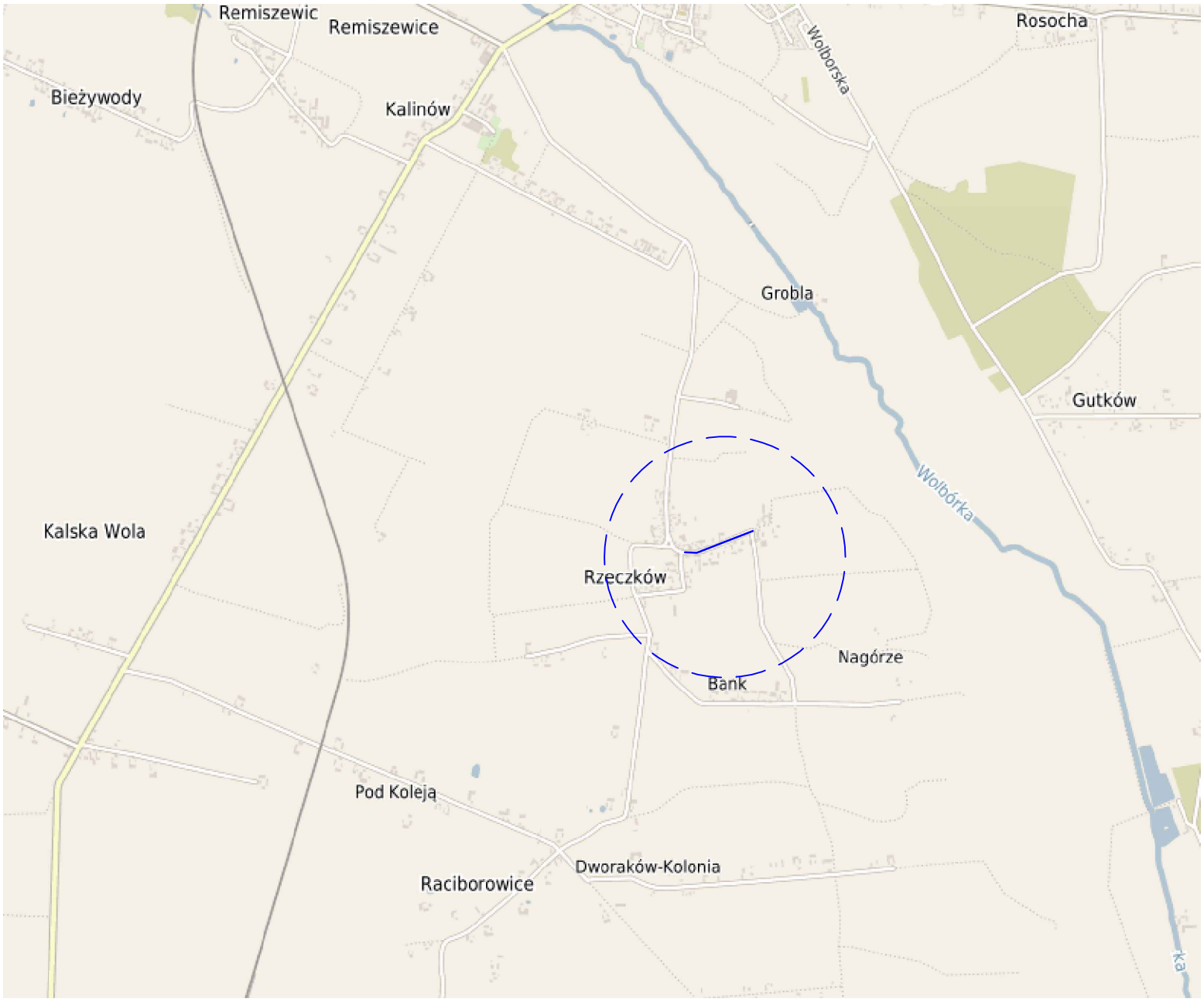

Zamawiajacy:	GMINA BĘDKÓW 97-319 Będków ul. Parkowa 3
Jedn. proj:	Projektowanie, Kierowanie i Nadzór nad Inwestycjami Drogowymi Łukasz Ząbecki Jaksonek 27, 26-337 Aleksandrów
Nazwa oprac:	Przebudowa drogi w miejscowości Rzeczków
Branża:	DROGOWA
Podpis:	
Nazwa rysunku:	PLAN ORIENTACYJNY
Skala:	1:25 000
Numer rysunku:	1

Mapa do celów projektowych

skala: 1:500
obiekt: Rzeczków dz.: 1048, 492 mdcp
jedn. ewid.: 101602_2 BĘDKÓW
obręb ewid.:
0014 RZECZKÓW dz.: 1048, 492
powiat: tomaszowski
woj.: łódzkie
praca została zarejestrowana pod
nr zgłoszenia: GK.6642.1.3008.2025
sekcja: 7.159.1.21.4.2, 7.159.10.22.3.1

rodzaj roboty: aktualizacja w zakresie
oznaczonym kolorem fioletowym
stan na dzień: 17.10.2025r.

Mapę wykonano:
1. w układzie współrzędnych "2000.7"
2. w układzie wysokościowym PL-EVRF2007-NH

Granice działek naniesiono na podstawie danych ewidencyjnych
Nie przeprowadzono badań KW w celu określenia służebności gruntowej

Nie wykluczа się istnienia w terenie innych niewykazanych na niniejszej mapie urządzeń podziemnych, które nie były zgłoszone do inwentaryzacji lub o których brak jest informacji w instytucjach branżowych
Punkty osnowy geodezyjnej podlegają ochronie (ustawa z dnia 17.05.1989 – Prawo Geodezyjne i Kartograficzne. Rozporządzenie Ministra Spraw Wewnętrznych i Administracji z dnia 15.04.1999 – Dziennik Ustaw Nr 45 poz 454).

Wykonał:

Geodeta uprawniony
Rafał Boksa
tel.: 601 238 473

PRYZMAT Usługi Geodezyjne
i Kartograficzne Rafał Boksa
Joanów 13, 26-333 Paradyż
NIP 7681717954, REG. 363924295

Szkic orientacyjny

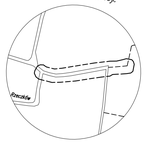

Jestem świadomy odpowiedzialności karnej za złożenie fałszywych oświadczeń. Oświadczam, że operat techniczny zawierający rezultaty prac geodezyjnych w wyniku których powstał niniejszy dokument uzyskał pozytywny wynik weryfikacji.	
Identyfikator zgłoszenia prac geodezyjnych	GK.6642.1.3008.2025
Organ służby geodezyjnej, który otrzymał zgłoszenie	Starosta Powiatu Tomaszowskiego
Wykonawca prac geodezyjnych	PRYZMAT Usługi Geodezyjne i Kartograficzne Rafał Boksa Joanów 13, 26-333 Paradyż NIP 7681717954, REG. 363924295
Nr oraz data sporządzenia dokumentu zawierającego wynik pozytywnej weryfikacji	Protokół nr GK.6642.1.3008.2025_2 z dnia 22.10.2025
Imię i nazwisko oraz nr uprawnień zawodowych kierownika prac	

Zaniżony krawężnik na długości 4 m, z światłem względem jezdni 2 cm oraz rzędem płytek chodnikowych barwy żółtej z wypustkami



Dostosowanie wysokościowe nawierzchni jezdni do istniejących zjazdów

KOMIN EKO-CONTROL-O (+3,42)

LEGENDA:

- Nawierzchnia jezdni
- Nawierzchnia poboczy
- Zjazdy z kruszywa łamanego
- Chodnik z kostki betonowej
- Zjazdy do regulacji wysokościowej
- Krawężnik betonowy najazdowy 15x22x100 cm
- Krawężnik betonowy 15x30x100 cm
- Obrzeże betonowe 8x30x100 cm
- Granica pasa drogowego

Przekrój A-A od km 0+000 do km 0+022
Przekrój B-B od km 0+022 do km 0+043
Przekrój C-C od km 0+043 do km 0+345
Przekrój D-D od km 0+345 do km 0+430

Zamawiający: GMINA BĘDKÓW
97-319 Będków ul. Piarkowa 3

Projektowanie, Kierowanie i Nadzór nad Inwestycjami Drogowymi Łukasz Ząbecki
Jaksonek 27, 26-337 Aleksandrów

Nazwa zadania: Przebudowa drogi w miejscowości Rzeczków

Branża: DROGOWA

Nazwa rysunku: PLAN SYTUACYJNY

Skala: 1:500

Numer arkusza: 2