MALTO

ARCHITEKTURA KRAJOBRAZU

TOM II

ZAŁĄCZNIK DO DECYZJI
nr. 182/2026
z dnia 05.03.2026

STAROSTWO POWIATU
[illegible]

PROJEKT BUDOWLANY

PROJEKT ARCHITEKTONICZNO - BUDOWLANY

STREFA RELAKSU W PARKU OŁTARZEWSKIM
GM. OŻARÓW MAZOWIECKI

Załącznik do decyzji / postanowienia / zaleceń konserwatorskich
znak: WZM.5152.15.1.2026.WC
z dnia: 16.01.2026

WOJEWÓDZKI URZĄD OCHRONY ZABYTKÓW
w WARSZAWIE
ul. Nowy Świat 18/20, 00-373 Warszawa
tel. 22 44 30 400, fax: 22 44 30 401
www.nwkz.pl
-8-

LOKALIZACJA:
dz. ew. nr 100/4, obręb 0001 miasto Ożarów Maz.
Identyfikator działki: 143206_4.0001.100/4

INWESTOR:
Gmina Ożarów Mazowiecki
Ul. Kolejowa 2, 05-850 Ożarów Mazowiecki
powiat warszawski zachodni

JEDNOSTKA PROJEKTOWA:
Malto sp. z o.o.
Ul. Chałubińskiego 12
05-825 Grodzisk Maz.

ZESPÓŁ PROJEKTOWY:

mgr inż. arch. [redacted]

mgr inż. arch. kraj. [redacted]

inż. [redacted]

Geodeta uprawniony [redacted]

KATEGORIA OBIEKTU BUDOWLANEGO : V

Grodzisk Maz. , 06.12.2025

MALTO sp. z o.o.
Ul. Chałubińskiego 12
05-825 Grodzisk Maz.
NIP 529 18 58 278

[redacted]

www.maltogroup.pl

[redacted]

MALTO

ARCHITEKTURA KRAJOBRAZU

SPIS TREŚCI – PROJEKT ARCHITEKTONICZNO- BUDOWLANY

I CZĘŚĆ OPISOWA str. 1

1 Opis ogólny przedmiotu zamówienia str. 1
1.1 Cel i zakres opracowania str. 1
1.2 Kategoria obiektu budowlanego str. 1
1.3 Podstawa opracowania str. 1
1.4 Lokalizacja terenu opracowania str. 2
2 Stan istniejący str. 2
2.1 Zagospodarowanie terenu str. 2
3 Informacje wynikające z MPZP – teren oznaczony 1ZP/U str. 2
4 Projekt zagospodarowania str. 2
4.1 Założenia projektowe str. 2
5 Rozwiązania funkcjonalno-materiałowe str. 2
5.1 Nawierzchnie str. 2
5.2 Murki oporowe str. 5
5.3 Mała architektura str. 5
6 Bilans terenu str. 8
7 Informacje dotyczące dostępności str. 8
8 Parametry techniczne obiektu budowlanego charakteryzujące wpływ na środowisko str. 8
9 Warunki ochrony przeciwpożarowej str. 9
10 Informacje uzupełniające str. 9

II CZĘŚĆ GRAFICZNA str. 10

Rys. 1 Przekrój A-A', nawierzchnia: placyk z płyt chodnikowych str. 11
Rys. 2 Przekrój B-B', nawierzchnia: ścieżka piesza z kostki betonowej str. 12
Rys. 3 Przekrój C-C', nawierzchnia: EPDM str. 13
Rys. 4 Przekrój D-D', nawierzchnia: przepuszczalna z kruszywa str. 14
Rys. 5 Przekrój E-E', nawierzchnia: ekokrata trawnikowa str. 15
Rys. 6 Przekroje F-F' i G-G', murki oporowe – gabiony str. 16
Rys. 7 Montaż ławki str. 17
Rys. 8 Montaż leżaka str. 18
Rys. 9 Montaż kosza str. 19

[redacted]

STAROSTWO POWIATU

Rys. 10 Fundament hamaka str. 20
Rys. 11 Fundament pergoli str 21

III ZAŁĄCZNIKI str. 22

1 Kopie uprawnień projektantów str. 23-27
2 Zaświadczenie o przynależności do Izby str. 23-27
3 Oświadczenie projektantów str. 28-29

STAROSTWO POWIATOWE

MALTO

ARCHITEKTURA KRAJOBRAZU

I CZĘŚĆ OPISOWA

1 Opis ogólny przedmiotu zamówienia

1.1 Cel i zakres opracowania

Przedmiotem opracowania jest projekt budowlany obejmujący wykonanie strefy relaksu w południowo-wschodniej części Parku Ołtarzewskiego, w gminie Ożarów Mazowiecki. Dokument stanowi integralną część projektu zagospodarowania terenu i obejmuje rozwiązania funkcjonalne, materiałowe oraz przestrzenne przewidziane dla obszaru rekreacyjnego o powierzchni ok. 1400 m².

1.2 Kategoria obiektu budowlanego

Projektowana inwestycja dotyczy wykonania strefy relaksu w przestrzeni publicznej parku i obejmuje w szczególności wykonanie nawierzchni utwardzonych, murków oporowych w konstrukcji gabionowej oraz montaż elementów małej architektury.

Rodzaj obiektu budowlanego: budowla (konstrukcje oporowe – murki gabionowe) oraz obiekty małej architektury.
Zgodnie z załącznikiem do ustawy z dnia 7 lipca 1994 r. – Prawo budowlane, obiekt kwalifikuje się do kategorii VIII – inne budowle.

16.01.26

[redacted]

1.3 Podstawa opracowania

Niniejsze opracowanie „Projekt budowlany - strefy relaksu w Parku Ołtarzewskim" wykonane zostało przez firmę Malto sp. z o.o. z siedzibą w Grodzisku Maz. (05-825), przy ulicy Chałubińskiego 12, na zlecenie Gminy Ożarów Mazowiecki, z siedzibą w Ożarowie Mazowieckim (05-850), przy ulicy Kolejowej 2, na podstawie zlecenia z dnia 13.10.2025 r.

Dokumenty wyjściowe do opracowania:

- miejscowy plan zagospodarowania przestrzennego miasta Ożarów Mazowiecki, północ z częścią wsi Ołtarzew – część II, Uchwała Nr XXXVI/384/17 (teren 1ZP/U – zieleń parkowa z dopuszczeniem usług), zgodność potwierdzona w opisie MPZP
- mapa do celów projektowych
- wizje terenowe
- ustalenia z Inwestorem
- branżowe przepisy techniczno-budowlane, w tym: rozporządzenie WT, normy projektowe z zakresu małej architektury, nawierzchni oraz zieleni

STAROSTWO POWIATOWE

[redacted]

MALTO

ARCHITEKTURA KRAJOBRAZU

1.4 Lokalizacja terenu opracowania

Projekt zagospodarowania strefy relaksu o pow. 1396,5m^2, objął południowo -wschodnią część Parku Ołtarzewskiego (położonego na działce nr 100/4 obręb 001 - miasto Ożarów Mazowiecki) w pobliżu tężni i placu zabaw. Dojazd do terenu opracowania od ul. Parkowej.

2 Stan istniejący

2.1 Zagospodarowanie terenu

Teren stanowi zadarnioną przestrzeń pomiędzy układem drzew, placem zabaw i tężnią solankową. W obszarze przebiega droga technologiczna wykonana z ekokraty przerośniętej trawnikiem. W rejonie parkingu i placu zabaw występują młode nasadzenia drzew i krzewów. Brak kolizji z infrastrukturą techniczną uniemożliwiających realizację inwestycji.

3 Informacje wynikające z MPZP – teren oznaczony 1ZP/U

Teren oznaczony symbolem **1ZP/U — teren zabytkowego parku z dopuszczeniem usług**. Plan dopuszcza obiekty małej architektury, ciągi piesze oraz usługi związane z wypoczynkiem, co jest w pełni zgodne z przeznaczeniem projektowanej strefy relaksu. ~~Teren znajduje się poza strefą konserwatorską.~~

Teren objęty opracowaniem jest częścią zabytkowego Parku Ołtarzewskiego, ujętego w gminnej ewidencji zabytków. Projekt został uzgodniony z Mazowieckim Wojewódzkim Konserwatorem Zabytków zgodnie z odrębnym postanowieniem.

[redacted]

4 Projekt zagospodarowania

4.1 Założenia projektowe

Projekt zakłada stworzenie przestrzeni wypoczynkowej z placem rekreacyjnym, nowymi ścieżkami, murkami gabionowymi, pergolami oraz licznymi miejscami do siedzenia i leżenia. Kompozycję przestrzenną dopełniają grupy roślin ozdobnych, traw i pnączy. Duży nacisk położono na naturalne materiały, przepuszczalne nawierzchnie oraz wkomponowanie strefy relaksu w istniejący charakter parku.

5 Rozwiązania funkcjonalno-materiałowe

5.1 Nawierzchnie

Szczegółowe zestawienie materiałów obejmuje:

- płyty betonowe 50×50x 6 cm – plac wypoczynkowy, kolor szary
- kostka betonowa jasnoszara bezfazowa – ścieżki piesze, kolor jasnoszary
- nawierzchnia EPDM – nawierzchnia łącząca strefę relaksu z istniejącym placem zabaw
- nawierzchnie z kruszywa przepuszczalnego w strefie montażu leżaków
- ekokrata trawnikowa pod hamaki i pozostałe leżaki (wzmocnienie podłoża)

STAROSTWO POWIATU

MALTO

ARCHITEKTURA KRAJOBRAZU

Pełne parametry i grubości warstw zgodnie z przekrojami - część graficzna opracowania.

Plac wypoczynkowy

Na projektowanym placu wypoczynkowym przewiduje się wykonanie nawierzchni z płyt betonowych chodnikowych o wymiarach 50 × 50 cm, kolor szary, o minimalnej grubości 7 cm. Płyty należy układać na warstwie podsypki cementowo-piaskowej gr. 5 cm, rozłożonej na podbudowie z kruszywa łamanego frakcji 0–31,5 mm gr. 20 cm.

Krawędzie placu, w miejscach styku z terenami zielonymi, należy wykończyć obrzeżem betonowym szarym o grubości 6 cm, osadzonym w ławie fundamentowej.

Wszystkie warstwy konstrukcyjne należy zagęścić mechanicznie, prowadząc zagęszczanie warstwami do uzyskania wskaźników zgodnych z wymaganiami normowymi:

- Is ≥ 1,00 – podbudowa z kruszywa (Proctor normalny),
- Is ≥ 0,97 – podsypka cementowo-piaskowa.

Zagęszczanie należy wykonywać zagęszczarkami płytowymi lub ubijakami wibracyjnymi, w sposób równomierny na całej powierzchni, tak aby uzyskać stabilną i jednolitą warstwę bez miejscowych zapadnięć.

Nawierzchnię należy wykonać z zachowaniem wymaganych spadków zapewniających odpływ wód opadowych:

- spadek poprzeczny 1,5–2%,
- spadek podłużny 0,5–1,0%,

prowadzonych w kierunku terenów. Spadki należy zachować zarówno w podbudowie, jak i w podsypce, aby zapobiec gromadzeniu się wody pod nawierzchnią.

Przed układaniem płyt należy skontrolować rzędne oraz spadki podłoża i wykonać ewentualne korekty wysokościowe.

Woda opadowa z placyku nie jest odprowadzana poza teren opracowania i w całości pozostaje w jego obrębie.

Ścieżki piesze

<u>Z kostki betonowej:</u>

Dla projektowanych ścieżek pieszych o szerokości do 2,0 m przewidziano nawierzchnię z kostki betonowej bez fazy, grubości 6 cm, ułożonej na podbudowie z tłucznia. Kostka projektowana jest jako zestaw siedmiu różnych wymiarów, z dystansami ułatwiającymi montaż. Jej powierzchnia zawiera dodatek piasku granitowego, co podnosi odporność na ścieranie oraz zapewnia trwałość w warunkach mrozu i działania soli.

Ścieżki wykończone będą obrzeżem betonowym szarym o grubości 6 cm, ustawionym w ławie fundamentowej.

Wymiary kostek w zestawie (każdy wymiar – 7 szt.):

10 × 14 cm, 12 × 14 cm, 14 × 14 cm, 15 × 14 cm, 17 × 14 cm, 19 × 14 cm, 21 × 14 cm.

Kolor kostki: jasnoszary.

Warstwy konstrukcyjne i wymagania zagęszczenia:

STAROSTWO POWIATU

MALTO

ARCHITEKTURA KRAJOBRAZU

Warstwy pod nawierzchnię należy wykonać i zagęścić zgodnie z obowiązującymi normami:

- Podbudowa z tłucznia (kruszywo 0–31,5 mm): Is ≥ 1,00,
- Podsypka cementowo-piaskowa: Is ≥ 0,97.

Zagęszczanie należy prowadzić warstwami, przy użyciu zagęszczarek płytowych lub walców wibracyjnych, odpowiednio do szerokości ścieżki. Po zakończeniu zagęszczania powierzchnia powinna być równa, stabilna i wolna od kolein.

Przed przystąpieniem do układania kostki należy sprawdzić rzędne oraz spadki podłoża i w razie potrzeby skorygować grubość podsypki.

Nawierzchnię ścieżek należy wykonać ze spadkami zapewniającymi skuteczne odprowadzenie wód opadowych:

- Spadek poprzeczny: 1,5–2%,
- Spadek podłużny: 0,5–1% (lub zgodnie z istniejącymi niweletami terenu).

Spadki muszą zostać zachowane już na etapie formowania podbudowy, a następnie powtórzone w warstwie podsypki i w ułożonej kostce, co pozwoli uniknąć gromadzenia się wody i zapewni trwałość nawierzchni.

Woda opadowa ze ścieżek pieszych nie jest odprowadzana poza teren opracowania i w całości pozostaje w jego obrębie.

Obrzeża betonowe

Placyk wypoczynkowy, ścieżki piesze i nawierzchnia z kruszywa wykończone zostaną linią obrzeży betonowych wym.: 100 x 20 x 6 cm, kolor szary, osadzonych w ławie betonowej.

Ekokrata trawnikowa

W miejscach lokalizacji hamaków oraz leżaków przewidzianych do montażu w trawniku należy wykonać wzmocnienie podłoża poprzez zastosowanie ekokraty trawnikowej układanej zgodnie z wytycznymi producenta. Zakres powierzchni objętych stabilizacją został przedstawiony w części graficzne projektu - PZT.

Ekokratę należy układać na podbudowie z kruszywa łamanego frakcji 0–31,5 mm o grubości 10 cm, na warstwie wyrównującej z piasku gr. 3–5 cm. Po ułożeniu kratę należy wypełnić ziemią urodzajną z domieszką piasku, doprowadzając jej poziom do wysokości ok. 1 cm poniżej górnej krawędzi panelu. W przygotowanym podłożu należy wysiać mieszankę traw, co zapewni ochronę darni przed intensywnym użytkowaniem.

Parametry panelu ekokraty (orientacyjne): 530 × 520 × 40 mm; materiał: PP/PE/HDPE; kolor: czarny.

Krawędzie nawierzchni z ekokraty należy zabezpieczyć obrzeżem stalowym ocynkowanym, dopasowanym wysokością do grubości warstw konstrukcyjnych. Obrzeże z blachy o grubości min. 1–3 mm należy osadzić w gruncie na podsypce z drobnego kruszywa oraz stabilnie zakotwić z użyciem systemowych kotew metalowych. Obrzeże prowadzone liniowo zapewnia ograniczenie rozsuwania się krat, utrzymanie stabilności konstrukcji oraz zapobiega migracji materiału wypełniającego poza obszar nawierzchni. Elementy stalowe powinny posiadać zabezpieczenie antykorozyjne i być montowane zgodnie z instrukcjami producenta, z

STAROSTWO POWIATU

zachowaniem jednolitej wysokości i właściwego poziomu względem przyległych powierzchni trawiastych.

5.2 Murki oporowe

W projekcie wyznaczono miejsca na gabiony o wys. 50 i 100 cm, łącznie 67 szt.

Pod projektowanymi gabionami należy wykonać warstwę podbudowy ze żwiru fr. 16–32 mm, ułożoną na geowłókninie separacyjnej o gramaturze min. 80 g/m². Grubość podbudowy przyjmuje się na 30 cm, natomiast jej szerokość na 50 cm, co odpowiada poszerzeniu o 10 cm z każdej strony względem rzutu gabionu, zgodnie z rysunkiem przekrojowym.

Wypełnienie gabionów stanowi kamień – otoczak rzeczny ozdobny o frakcji 80–120 mm, zapewniający stabilność i estetykę konstrukcji.

Połączenia piętrowe za pomocą sprężyn spiralnych zgodnych z systemem producenta. Spirale powinny zapewniać pełne zazębienie drutu oraz brak luzów montażowych. Minimalna średnica drutu oraz rodzaj zabezpieczenia antykorozyjnego sprężyn muszą odpowiadać standardom koszy gabionowych.

Dodatkowo zaleca się wykonanie stabilizacji pionowej poprzez montaż sprężyn w narożach oraz połączenie wewnętrznych przegród (diafragm) obu koszy, co zwiększy sztywność i trwałość konstrukcji.

5.3 Mała architektura

Zestawienie tabelaryczne projektowanych elementów małej architektury:

Mała architektura	jednostka miary	ilość
ławka drewniana na stelażu ze stali	szt	7
leżak drewniany na stelażu ze stali	szt	9
hamak z taśm poliestrowych ze słupkami stalowymi	kpl	3
pergola stal ocynkowana	szt	3
kosze w obudowie drewnianej na stelażu ze stali	szt	3

Ławka z oparciem i dwoma podłokietnikami – 7 szt. Dane techniczne: dł siedziska 180 cm; wys. 90 cm, szer. 69 cm. Konstrukcja nośna wykonana z stali zabezpieczonej antykorozyjnie i pokrytej lakierem proszkowym. Siedzisko i oparcie wytworzone z listew z drewna jesionowego trzykrotnie malowanego. Montaż do podłoża za pomocą kotew. Kolor stali czarny RAL 9005.

STAROSTWO POWIATU

MALTO

ARCHITEKTURA KRAJOBRAZU



Leżak – 9 szt. Dane techniczne: dł. 70 cm; wys. 76 cm, szer. 197 cm. Konstrukcja nośna wykonana z stali zabezpieczonej antykorozyjnie i pokrytej lakierem proszkowym. Siedzisko i oparcie wytworzone z listew z drewna jesionowego trzykrotnie malowanego. Montaż do podłoża za pomocą kotew. Kolor stali czarny RAL 9005.



Kosz – 3 szt. Dane techniczne: dł. 38 cm; wys. 82 cm, szer. 38 cm. Konstrukcja nośna wykonana z stali zabezpieczonej antykorozyjnie i pokrytej lakierem proszkowym. Siedzisko i oparcie wytworzone z listew z drewna jesionowego trzykrotnie malowanego. Montaż do podłoża za pomocą kotew. Kolor stali czarny RAL 9005.

STAROSTWO POWIATU

MALTO

ARCHITEKTURA KRAJOBRAZU



Hamak – 3 szt. Dane techniczne: dł. 460 cm; wys. 90 cm, szer. 140 cm. Konstrukcja do montażu rura fi. 139,7 mm wykonana z stali zabezpieczonej antykorozyjnie i pokrytej lakierem proszkowym - kolor stali czarny RAL 9005., belki z drewna egzotycznego, leżanka i zawiesia wykonane z taśm poliestrowych.



Pergola – 3 szt. Dane techniczne: dł. 500 cm; wys.(po montażu) 300 cm, szer. 183 cm. Konstrukcja wykonana z stali zabezpieczonej antykorozyjnie i pokrytej lakierem proszkowym, Kolor stali czarny RAL 9005. Podstawa pergoli w fundamencie – rys. 11

STAROSTWO POWIATU



Sposób montażu – kotwienia i fundamentowania wszystkich elementów małej architektury został przedstawiony w części graficznej opracowania rysunki 7-11.

Do projektu zostały dołączone karty materiałowe producentów elementów małej architektury – w części „Załączniki do Projektu Budowlanego , BIOZ".

6 Bilans terenu

- Powierzchnia terenu inwestycji: 1396,5m^2 - 100%
- Powierzchnia utwardzona nieprzepuszczalna – nawierzchnie z kostki, nawierzchnia z płyt betonowych, bezpieczna EPDM: 210,73 m^2 - 15,10%
- Powierzchnia utwardzona przepuszczalna – z kruszywa, ekokrata trawnikowa: 236 m^2 - 16,90%
- Powierzchnia zabudowana – murki oporowe gabionowe: 12,31 m^2 - 0,88%
- Powierzchnia biologicznie czynna: 949,77 m^2 - 68%

7 Informacje dotyczące dostępności

Całość zaprojektowano z uwzględnieniem dostępności dla osób o ograniczonej mobilności. Ścieżki mają minimalne spadki, nawierzchnie są równe, a strefy wypoczynkowe posiadają przestrzenie manewrowe.

8 Parametry techniczne obiektu budowlanego charakteryzujące wpływ na środowisko

Projektowana inwestycja obejmuje zagospodarowanie terenu o powierzchni 1396,5 m^2.

Parametry istotne z punktu widzenia wpływu na środowisko:

[redacted]

[redacted]

– powierzchnia biologicznie czynna: 68%,
– powierzchnia utwardzona nieprzepuszczalna: 15,10%,
– powierzchnia utwardzona przepuszczalna: 16,90%,
– brak budynków kubaturowych,
– brak zapotrzebowania na wodę, gaz, energię elektryczną,
– brak emisji zanieczyszczeń do powietrza,
– brak emisji hałasu przekraczającego granice działki,
– wody opadowe odprowadzane powierzchniowo w granicach działki poprzez infiltrację do gruntu.

Inwestycja nie powoduje zwiększenia oddziaływania na środowisko oraz nie wymaga przeprowadzenia oceny oddziaływania na środowisko.

Inwestycja nie powoduje przekroczenia standardów jakości środowiska określonych w przepisach odrębnych.

9 Warunki ochrony przeciwpożarowej

Projektowana inwestycja obejmuje zagospodarowanie terenu w postaci obiektów małej architektury, nawierzchni oraz murków oporowych i nie obejmuje budynków ani obiektów kubaturowych.

W związku z powyższym:
– nie występują strefy pożarowe,
– nie określa się klasy odporności pożarowej obiektu,
– nie projektuje się instalacji gazowych ani urządzeń mogących stanowić źródło zapłonu,
– nie występuje zagrożenie wybuchem,
– dojazd dla jednostek ochrony przeciwpożarowej zapewniony jest istniejącą drogą dojazdową od ul. Parkowej.

Z uwagi na charakter inwestycji nie zachodzi konieczność uzgadniania projektu pod względem ochrony przeciwpożarowej.

10 Informacje uzupełniające

Z uwagi na charakter inwestycji obejmującej zagospodarowanie terenu bez obiektów kubaturowych, wymagania określone w §20 ust. 1 pkt 2–8 Rozporządzenia Ministra Rozwoju z 2022 r. - nie mają zastosowania.

[redacted]

25.02.26
STAROSTWO POWIATOWE

MALTO

ARCHITEKTURA KRAJOBRAZU

II CZĘŚĆ GRAFICZNA

STAROSTWO POWIATOWE

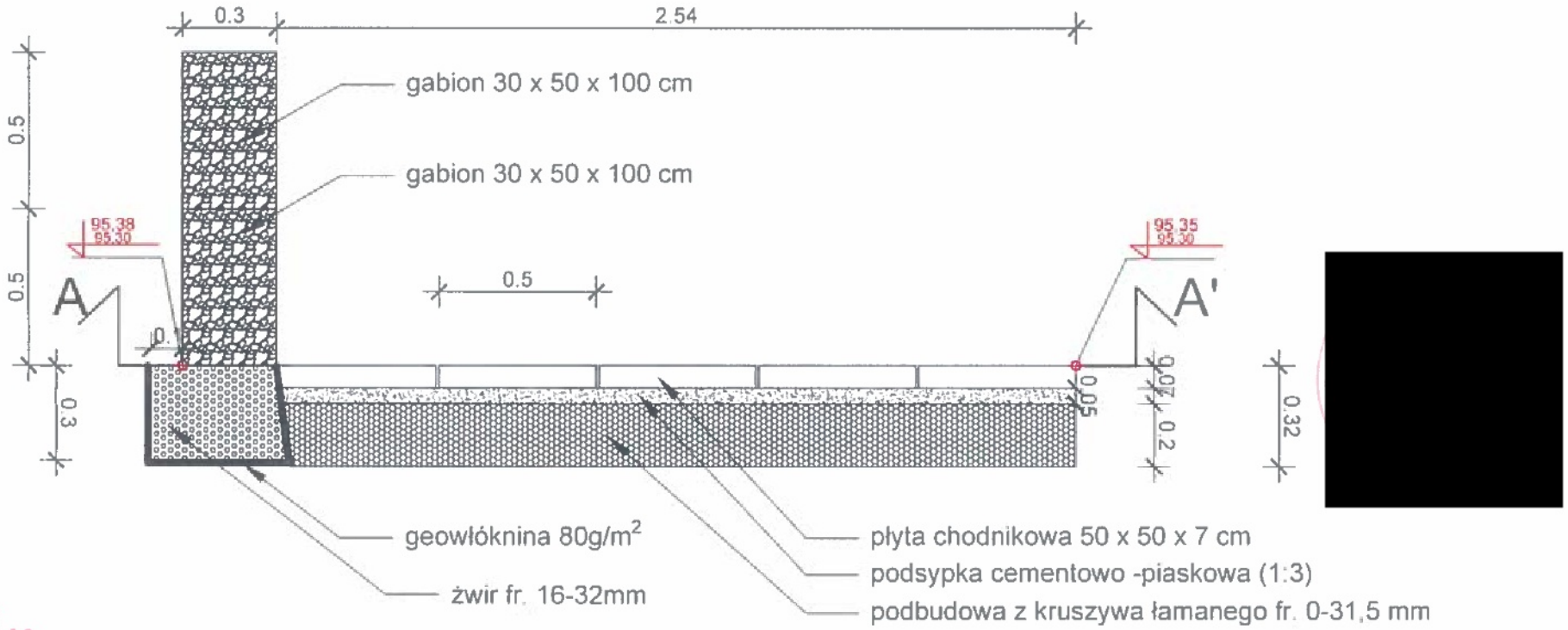

[redacted]

[redacted]

Tytuł opracowania:
Projekt budowlany - projekt architektoniczno - budowlany
Strefy relaksu w Parku Ołtarzewskim, Gminia Ożarów Maz.

Rysunek nr 1

Tytuł rysunku:
Przekrój A-A' , nawierzchnia: placyk z płyt chodnikowych

Mallo sp. z o.o.
ul. Chałubińskiego 12, 05-825 Grodzisk Maz.
tel.:515091282

Zespół projektowy:

mgr inż. arch. [redacted]

mgr inż. arch.

skala 1:20

Grodzisk Maz., 6.12.2025

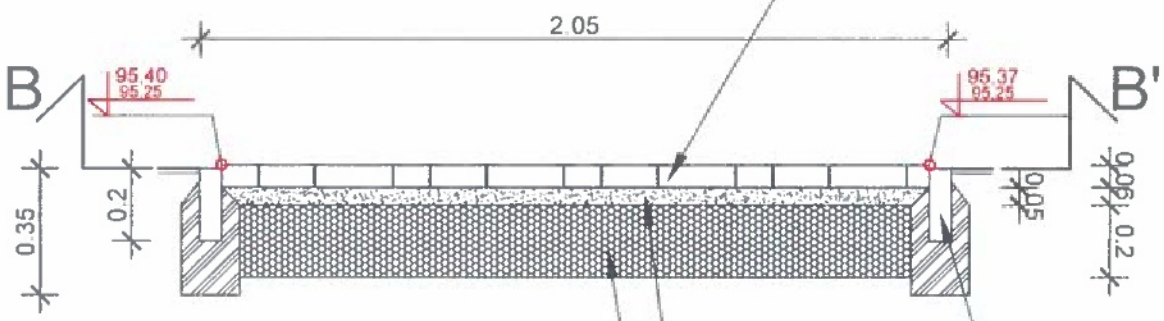

kostka betonowa bezfazowa - gr. 6 cm
- UWAGA w zestawie 7 wymiarów kostek, układane naprzemiennie, kolor szary

obrzeże betonowe 100x20x6 cm, w ławie fundamentowej betonowej

podsypka cementowo-piaskowa (1:3)

podbudowa z kruszywa łamanego fr. 0-31,5 mm

[redacted]

[redacted]

[redacted]

Tytuł opracowania:
Projekt budowlany - projekt architektoniczno - budowlany
Strefy relaksu w Parku Ołtarzewskim, Gmina Ożarów Maz.
Rysunek nr 2
Tytuł rysunku:
Przekrój B-B' , nawierzchnia: ścieżka piesza z kostki betonowej

Mallo sp. z o.o.
ul. Chałubińskiego 12, 05-825 Grodzisk Maz.
tel.:515091282

Zespół projektowy:

mgr inż. arch [redacted]

mgr inż. arch

skala 1:20

Grodzisk Maz., 6.12. 2025

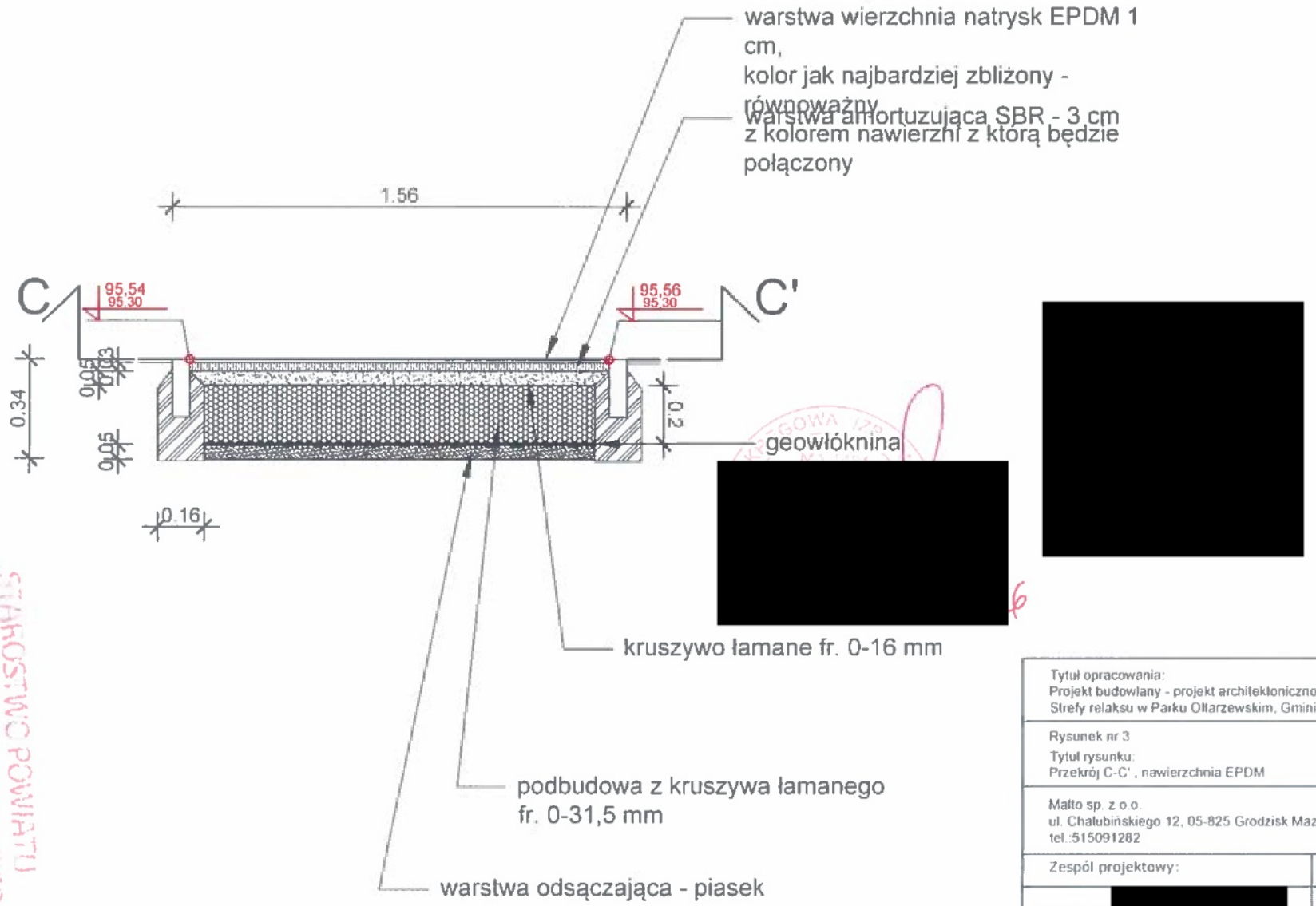

[redacted]

[redacted]

[redacted]

STAROSTWO POWIATU WARSZAWSKIEGO ZACHODNIEGO z siedzibą w Ożarowie Mazowieckim

Tytuł opracowania:
Projekt budowlany - projekt architektoniczno - budowlany
Strefy relaksu w Parku Ollarzewskim, Gminia Ożarów Maz.

Rysunek nr 3
Tytuł rysunku:
Przekrój C-C' , nawierzchnia EPDM

Małto sp. z o.o.
ul. Chałubińskiego 12, 05-825 Grodzisk Maz.
tel.:515091282

Zespół projektowy:

mgr inż. arch [redacted]

mgr inż. arch

skala 1:20

Grodzisk Maz. , 6.12. 2025

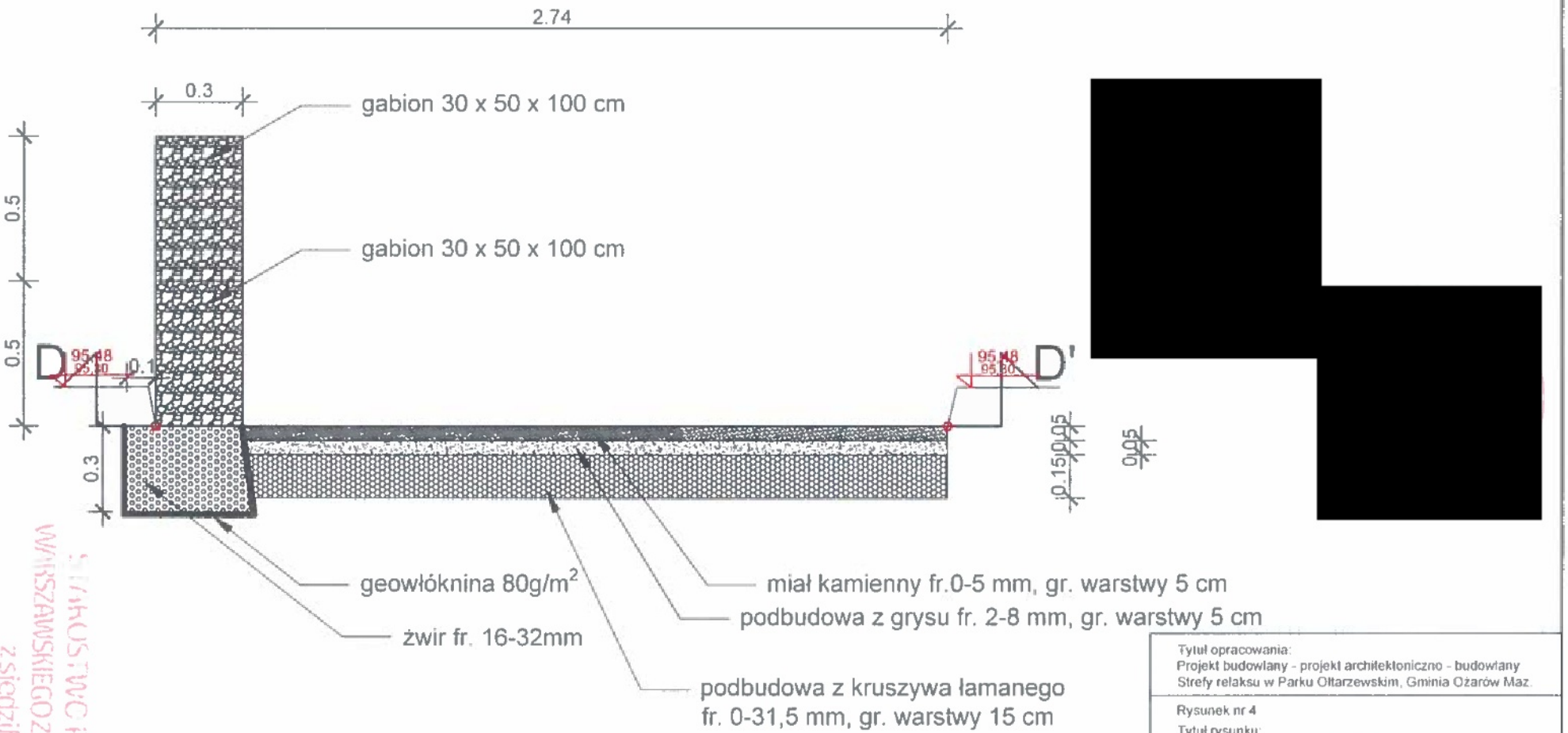

[redacted]

Tytuł opracowania:
Projekt budowlany - projekt architektoniczno - budowlany
Strefy relaksu w Parku Ołtarzewskim, Gminia Ożarów Maz.

Rysunek nr 4

Tytuł rysunku:
Przekrój D-D' , nawierzchnia przepuszczalna z kruszywa

Małto sp. z o.o.
ul. Chałubińskiego 12, 05-825 Grodzisk Maz.
tel.:515091282

Zespół projektowy:

mgr inż. arch. [redacted]

mgr inż. arch.

skala 1:20

Grodzisk Maz. 6.12.2025

ZARZĄD DRÓG POWIATU
WARSZAWSKIEGO ZACHODNIEGO
z siedzibą

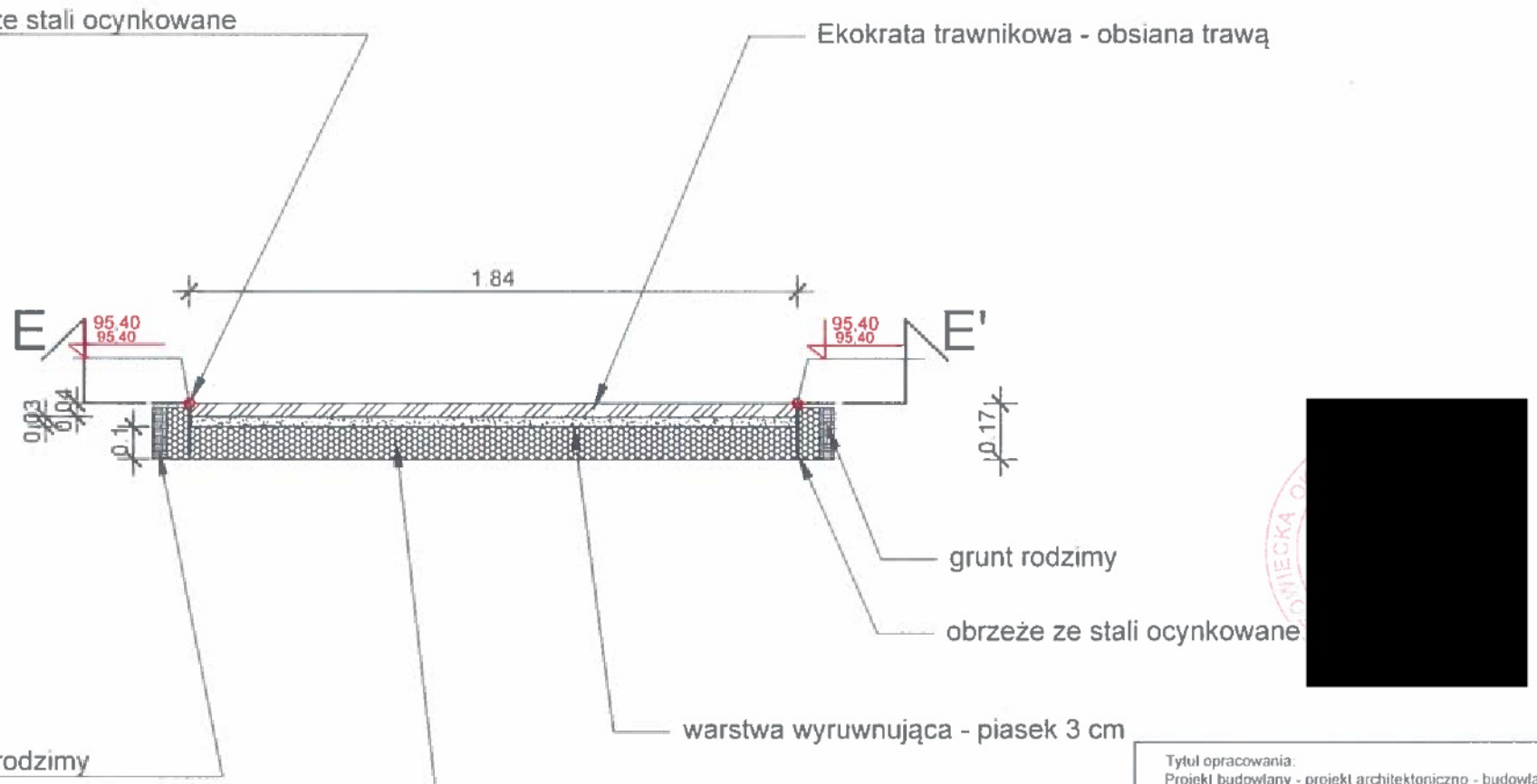

[redacted]

[redacted]

Tytuł opracowania:
Projekt budowlany - projekt architektoniczno - budowlany
Strefy relaksu w Parku Ołtarzewskim, Gminia Ożarów Maz.

Rysunek nr 5
Tytuł rysunku:
Przekrój E-E', nawierzchnia: ekokrata trawnikowa

Malto sp. z o.o.
ul. Chałubińskiego 12, 05-825 Grodzisk Maz.
tel.:515091282

Zespół projektowy:

mgr inż. arch. [redacted]

mgr inż. arch.

skala 1:20

Grodzisk Maz. , 6.12. 2025

STAROSTWO POWIATU
WARSZAWSKIEGO ZACHODNIEGO
z siedzibą
w Ożarowie Mazowieckim

UWAGA: KOSZE GABIONOWE POŁĄCZONE SPIRALAMI

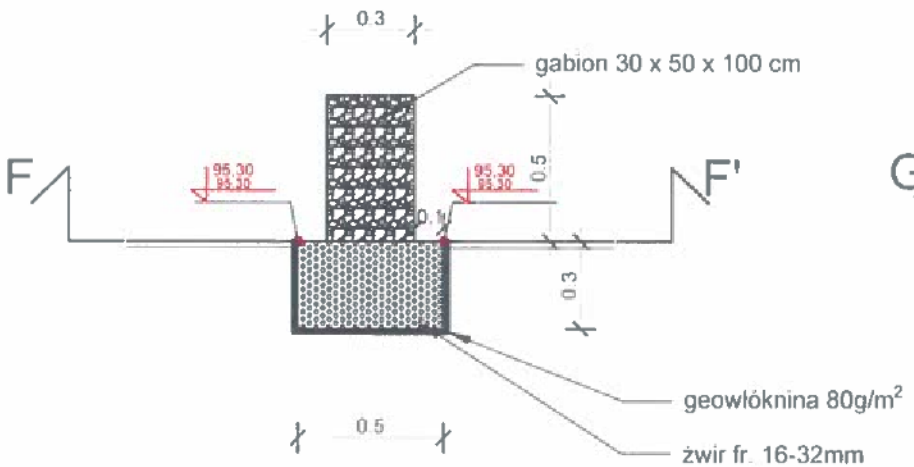

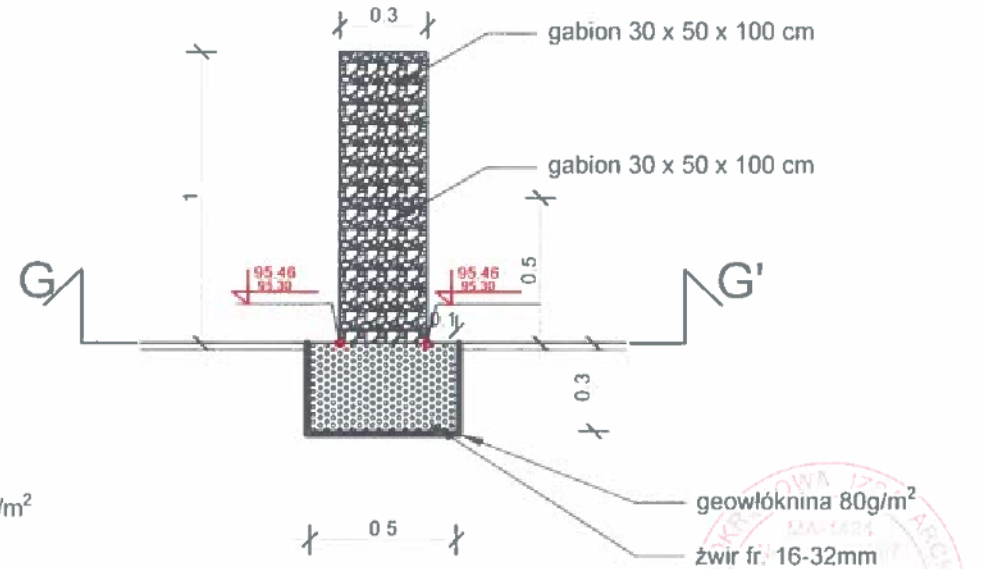

[redacted]

[redacted]

STAROSTWO POWIATU WARSZAWSKIEGO ZACHODNIEGO z siedzibą w Ożarowie Mazowieckim

Tytuł opracowania: Projekt budowlany - projekt architektoniczno - budowlany Strefy relaksu w Parku Ołtarzewskim, Gmina Ozarów Mazowiecki
Rysunek nr 6 Tytuł rysunku: Przekroje F-F', G-G' murki oporowe- gabiony
Malto sp. z o.o. ul. Chałubińskiego 12, 05-825 Grodzisk Maz. tel.:515091282
Zespół projektowy:
mgr inż. arch. [redacted]
mgr inż. arch.
skala 1:25 — Grodzisk Maz., 6.12. 2025

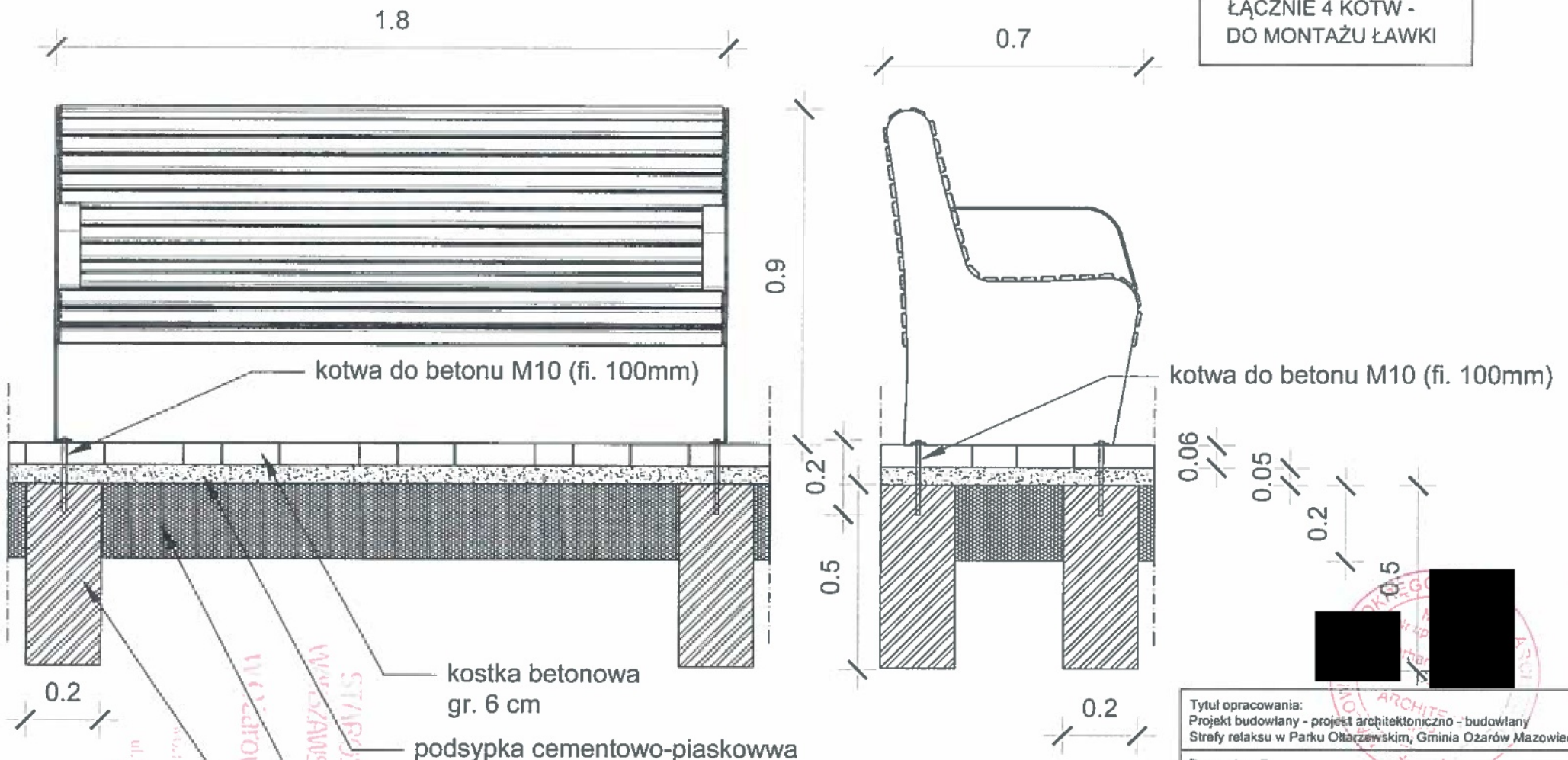

Tytuł opracowania:
Projekt budowlany - projekt architektoniczno - budowlany
Strefy relaksu w Parku Ołtarzewskim, Gmina Ożarów Mazowiecki

Rysunek nr 7

Tytuł rysunku:
Montaż ławki

Malto sp. z o.o.
ul. Chałubińskiego 12, 05-825 Grodzisk Maz.
tel.:515091282

Zespół projektowy:

mgr inż. arch. [redacted]

mgr inż. arch. [redacted]

skala 1:15

Grodzisk Maz. , 6.12. 2025

mgr inż. Zuzanna Szuliga-Król

Architekt krajobrazu

STAROSTWO POWIATU
WARSZAWSKIEGO ZACHODNIEGO
Wydział Architektoniczno-Budowlany

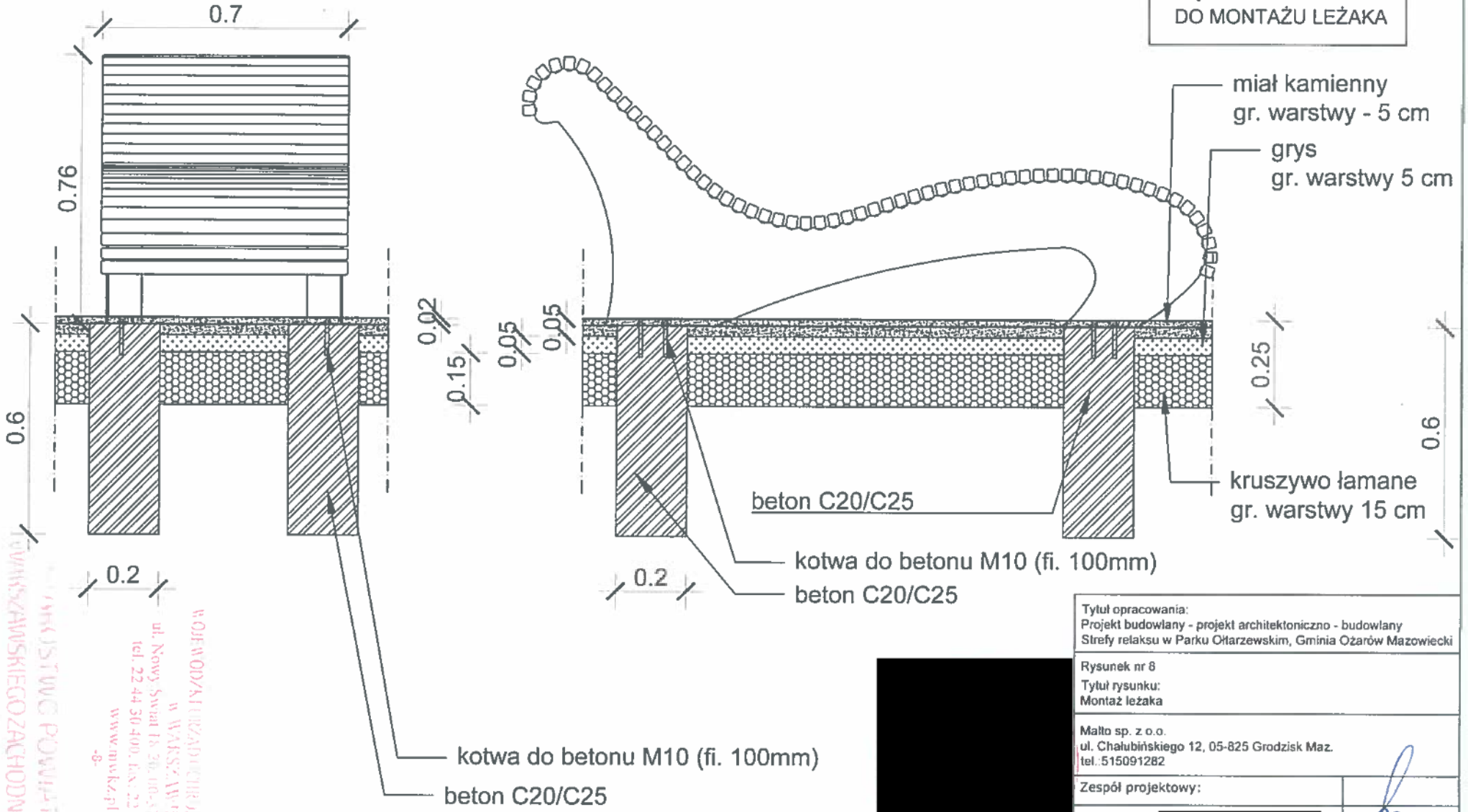

Tytuł opracowania:
Projekt budowlany - projekt architektoniczno - budowlany
Strefy relaksu w Parku Ołtarzewskim, Gmina Ożarów Mazowiecki

Rysunek nr 8
Tytuł rysunku:
Montaż leżaka

[redacted]

Malto sp. z o.o.
ul. Chałubińskiego 12, 05-825 Grodzisk Maz.
tel.:515091282

Zespół projektowy:

mgr inż. arch. [redacted]

mgr inż. arch.

skala 1:15

Grodzisk Maz. , 6.12. 2025

mgr inż. Zuzanna Szuliga-Krú

Architekt krajobrazu

FRONT

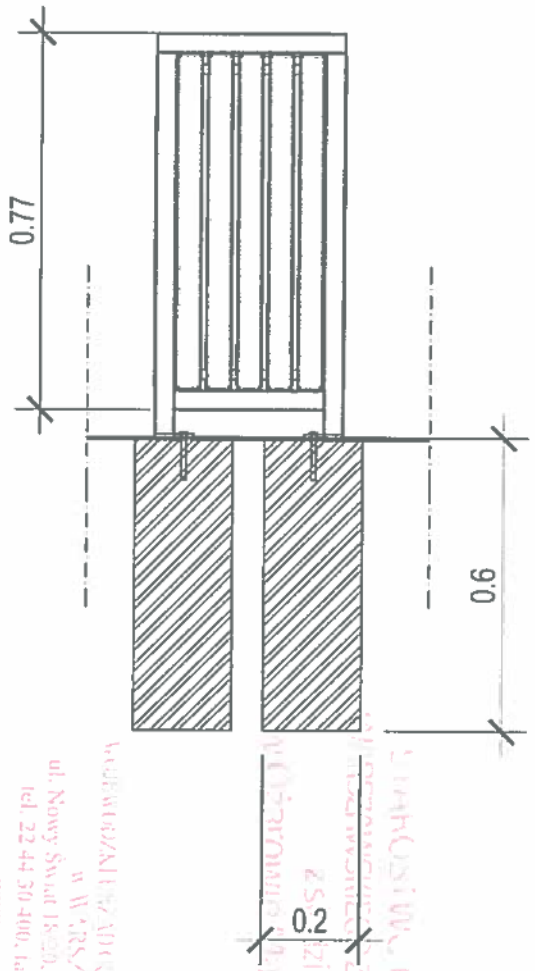

TYŁ

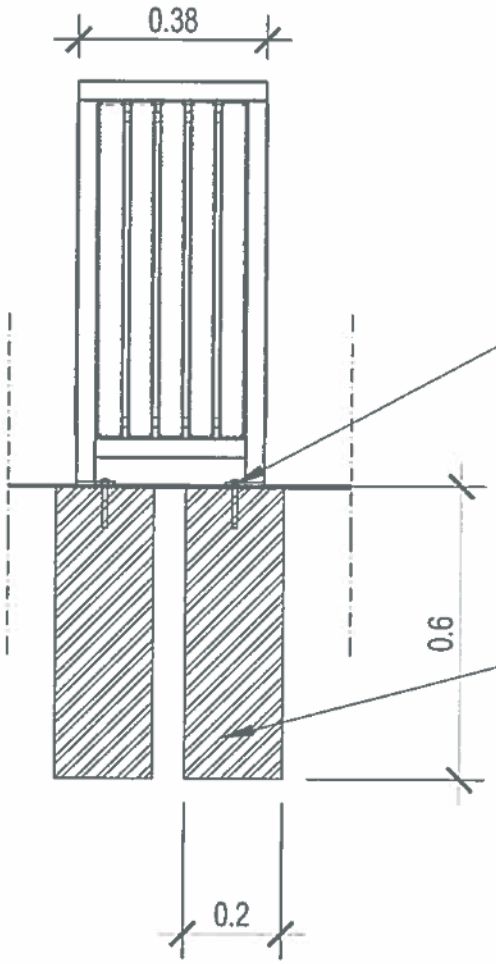

ŁĄCZNIE 4 KOTWY - DO MONTAŻU KOSZA

[redacted]

[redacted]

Tytuł opracowania:
Projekt budowlany - projekt architektoniczno - budowlany
Strefy relaksu w Parku Ołtarzewskim, Gminia Ożarów Mazowiecki

Rysunek nr 9
Tytuł rysunku:
Montaż kosza

Malto sp. z o.o.
ul. Chałubińskiego 12, 05-825 Grodzisk Maz.
tel.:515091282

Zespół projektowy:

mgr inż. arch. [redacted]

mgr inż. arch.

skala 1:15

Grodzisk Maz., 6.12. 2025

Rysunek objęty prawem autorskim kopiowanie i powielanie bez zgody autora zabronione.

BETON C20/25 (B-25)

PRZEKRÓJ 1:25

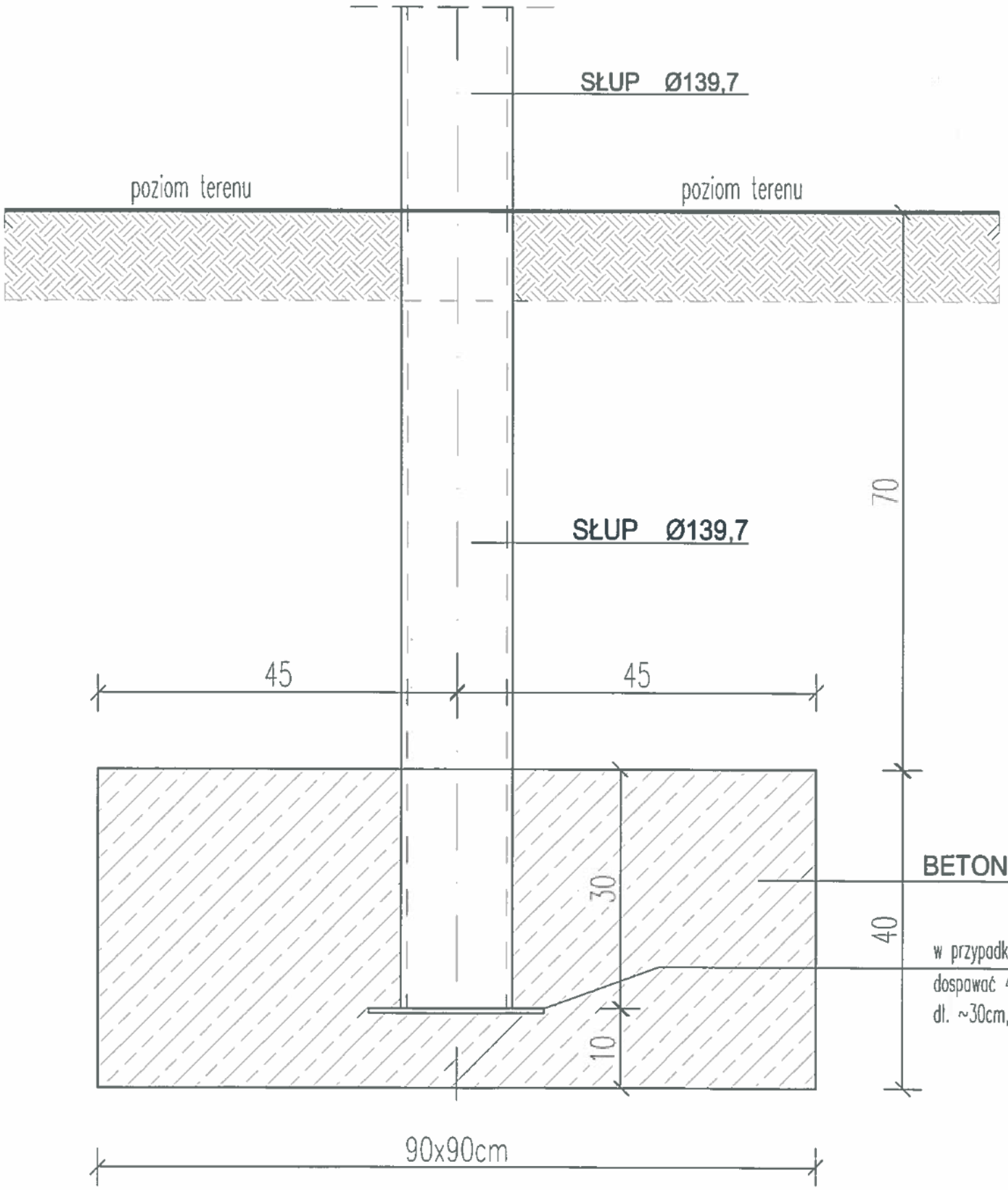

RZUT 1:50

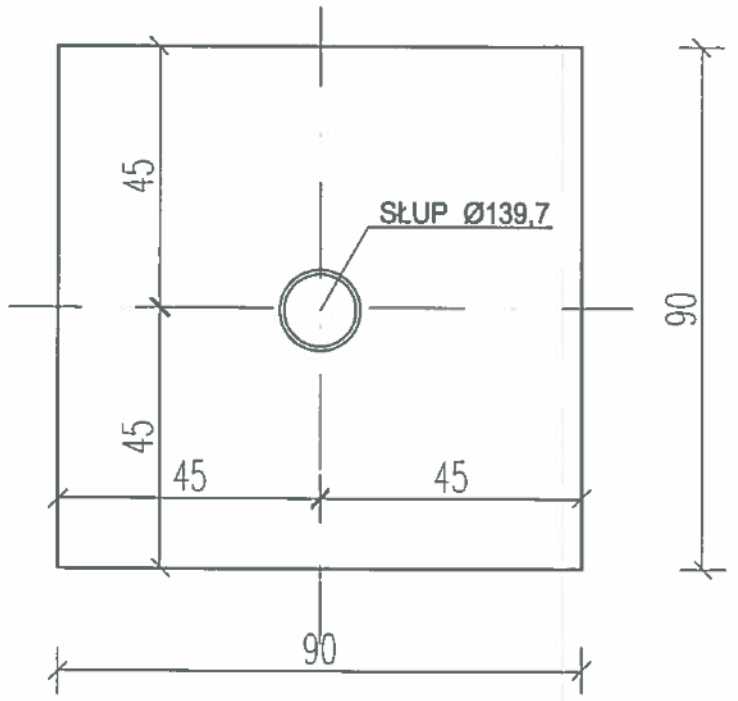

STAROSTWO POWIATU
WARSZAWSKIEGO ZACHODNIEGO
z siedzibą
w Ożarowie Mazowieckim

WOJEWÓDZKI ZARZĄD DRÓG WOJEWÓDZKICH
w WARSZAWIE
ul. Nowy Świat 18/20, 00-373 Warszawa
tel. 22 44 30 400, fax: 22 44 30 401
www.zdw.waw.pl
-8-

[redacted]

UWAGA!
1. Beton wibrować.
2. Przy zasypywaniu fundamentu grunt zagęszczać warstwami.
3. Przy braku podstawy słupa dospawać 4 pręty ∅8 (stal AIII-N) długości ~30cm spoiną pachwinową 4mm.
4. Fundament dobrano do hamaka typ TOUGH ROCKER.

NAZWA OPRACOWANIA
STREFA RELAKSU W PARKU OŁTARZEWSKIM GMINA OŻARÓW MAZOWIECKI dz.ew. nr 100/4

INWESTOR
GMINA OŻARÓW MAZOWIECKI

FAZA
PROJEKT TECHNICZNY FUNDAMENTÓW

BRANŻA
KONSTRUKCJA

OPRACOWAŁ	NR UPRAWN.	PODPIS
INŻ. [redacted]		

NAZWA RYS.
FUNDAMENT HAMAKA

SKALA	DATA	NR RYS.
1:25	12.2025	K-1

PRZEKRÓJ 1:25

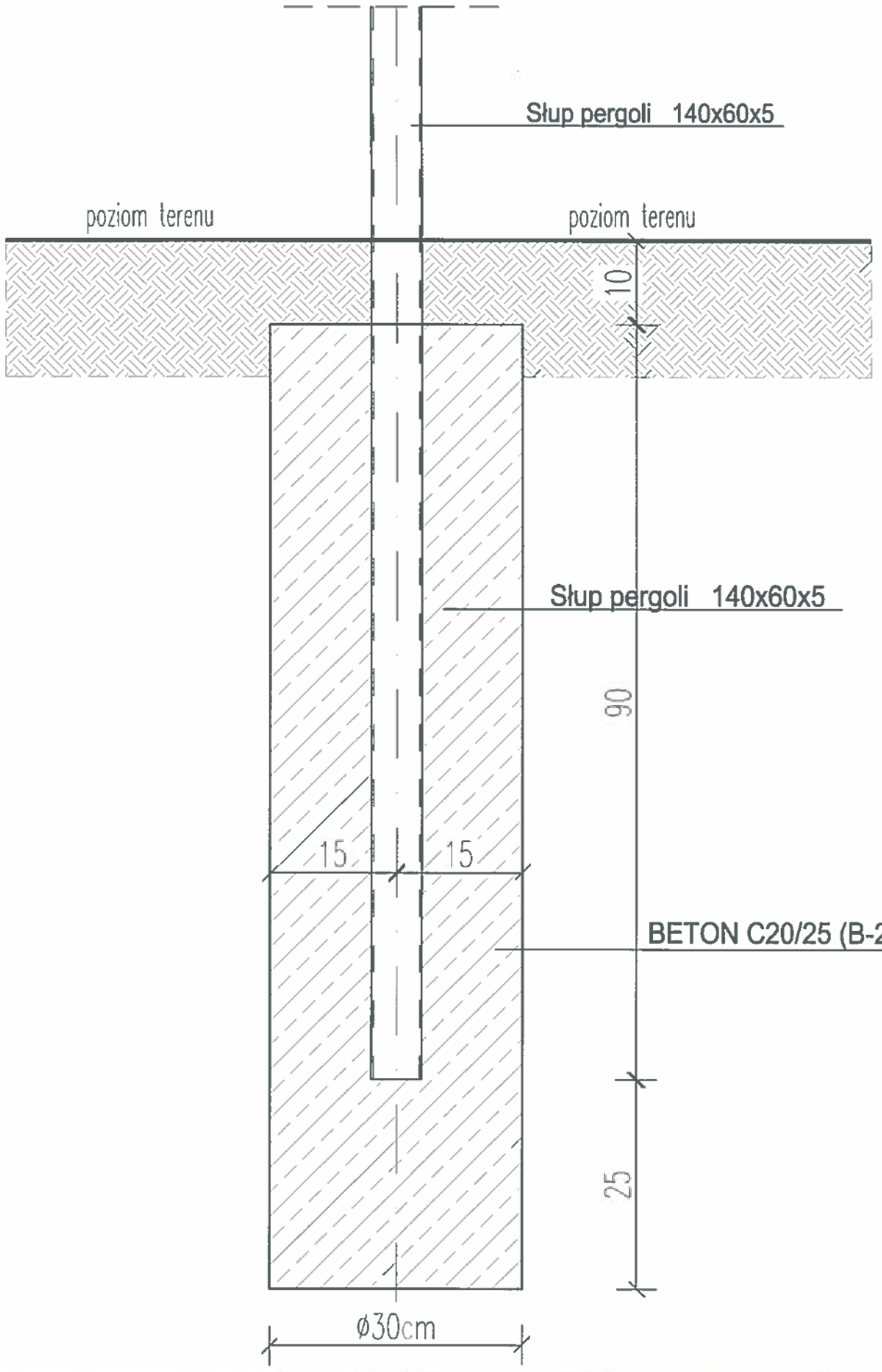

RZUT 1:25

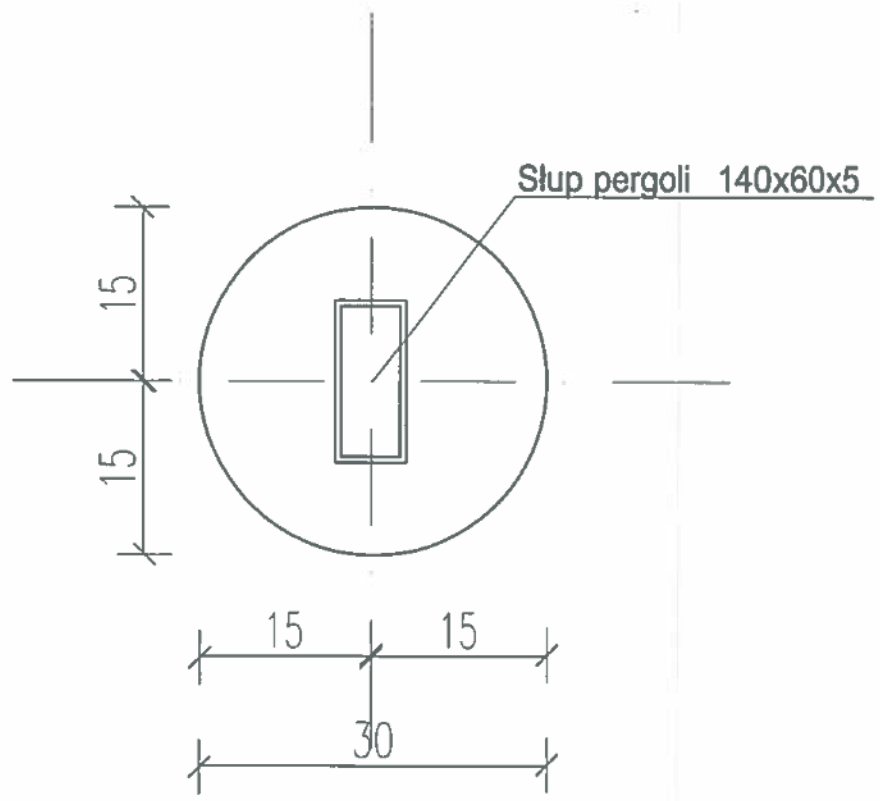

ROZSTAW OSIOWY SŁUPKÓW PERGOLI VERANDA II 130,5cm

Rysunek objęty prawem autorskim kopiowanie i powielanie bez zgody autora zabronione.

BETON C20/25 (B-25)

STAROSTWO POWIATU WARSZAWSKIEGO ZACHODNIEGO z siedzibą w Ożarowie Mazowieckim

WOJEWÓDZKI URZĄD OCHRONY ZABYTKÓW w WARSZAWIE ul. Nowy Świat 18/20, 00-373 Warszawa tel. 22 44 30 400, fax: 22 44 30 401 www.mwkz.pl -8-

UWAGA!
1. Otwory wykonać świdrem mechanicznym bez naruszania struktury gruntu.
2. Beton wibrować
3. Fundament wylać min. 10cm pod powierzchnią terenu.
   długości ~30cm spoiną 4mm.
4. Fundament dobrano do pergoli typ VERANDA II

NAZWA OPRACOWANIA
STREFA RELAKSU W PARKU OŁTARZEWSKIM GMINA OŻARÓW MAZOWIECKI dz.ew. nr 100/4

INWESTOR
GMINA OŻARÓW MAZOWIECKI

FAZA
PROJEKT TECHNICZNY FUNDAMENTÓW

BRANŻA
KONSTRUKCJA

OPRACOWAŁ	NR.UPRAWN.	PODPIS
INŻ. [redacted]		

NAZWA RYS.
FUNDAMENT PERGOLI

SKALA	DATA	NR RYS.
1:25	12.2025	K-2

MALTO

ARCHITEKTURA KRAJOBRAZU

III ZAŁĄCZNIKI

STAROSTWO POWIATU
WARSZAWSKIEGO ZACHODNIEGO
z siedzibą
w Ożarowie Mazowieckim

URZĄD
MIASTA STOŁECZNEGO WARSZAWY
WYDZIAŁ PLANOWANIA PRZESTRZENNEGO
URBANISTYKI, ARCHITEKTURY I NADZORU BUDOWLANEGO
Nr ewidencyjny [redacted]

Warszawa, 1987-07-24

DUPLIKAT

STWIERDZENIE POSIADANIA PRZYGOTOWANIA ZAWODOWEGO

do pełnienia samodzielnej funkcji technicznej w budownictwie

Na podstawie art. 18 ust 5 i art. 57 ust. 3 ustawy z dnia 24 października 1974 r. - Prawo budowlane (Dz. U. Nr 30, poz. 229) oraz § 2 ust.1 pkt 1, § 4 ust.1 i 2, § i, § 13 ust.1 pkt 1 rozp. Ministra Gospodarki Terenowej i Ochrony Środowiska z dnia 20 lutego 1975 r. w sprawie samodzielnych funkcji technicznych w budownictwie (Dz. U. Nr 8, poz. 46).

S T W I E R D Z A M

że Ob. [redacted]

magister inżynier architekt

urodzony(a) dnia [redacted]

posiada przygotowanie zawodowe do pełnienia samodzielnej funkcji

p r o j e k t a n t a

w specjalności a r c h i t e k t o n i c z n e j

1/ do sporządzania projektów w zakresie rozwiązań :
   a/ architektonicznych wszelkich obiektów budowlanych,
   b/ konstrukcyjno-budowlanych obiektów budowlanych w budownictwie osób fizycznych, z wyłączeniem konstrukcji fundamentów głębokich i trudniejszych konstrukcji statycznie niewyznaczalnych,
2/ w budownictwie osób fizycznych - do kierowania, nadzorowania i kontrolowania budowy, kierowania i kontrolowania wytwarzania konstrukcyjnych elementów budowlanych oraz oceniania i badania stanu technicznego obiektów budowlanych - z wyłączeniem konstrukcji fundamentów głębokich i trudniejszych konstrukcji statycznie niewyznaczalnych.

Oryginał podpisał Zastępca Naczelnego Architekta Warszawy mgr inż. Jan Piątkowski. Pieczęć okrągła z Godłem Państwa i napisem Urząd Miasta Stołecznego Warszawy.

Niniejszy duplikat wystawiono na podstawie akt posiadanych w archiwum Urzędu Wojewódzkiego w Warszawie - Wydział Nadzoru Urbanistycznego i Budowlanego.

URZĄD WOJEWÓDZKI ... WARSZAWIE

[redacted]

z siedzibą
w Ożarowie Mazowieckim
... w WARSZAWIE

Warszawa, dnia 26 maja 1993 r.

IZBA ARCHITEKTÓW
RZECZYPOSPOLITEJ POLSKIEJ

Mazowiecka Okręgowa Rada Izby Architektów RP

ZAŚWIADCZENIE - ORYGINAŁ

(wypis z listy architektów)

Mazowiecka Okręgowa Rada Izby Architektów RP zaświadcza, że:

mgr inż. arch. [redacted]

posiadająca kwalifikacje zawodowe do pełnienia samodzielnych funkcji technicznych w budownictwie w specjalności architektonicznej i w zakresie posiadanych uprawnień nr [redacted]
jest wpisana na listę członków Mazowieckiej Okręgowej Izby Architektów RP
pod numerem: [redacted]

Członek czynny od: 11-02-2003 r.

Data i miejsce wygenerowania zaświadczenia: 14-09-2025 r. Warszawa.

Zaświadczenie jest ważne do dnia: **31-03-2026 r.**

Podpisano elektronicznie w systemie informatycznym Izby Architektów RP przez:
Anatol Kuczyński, Sekretarz Okręgowej Rady Izby Architektów RP.

Nr weryfikacyjny zaświadczenia:

[redacted]

WOJEWÓDZKI URZĄD OCHRONY ZABYTKÓW
w WARSZAWIE
ul. Nowy Świat 18/20, 00-373 Warszawa
tel. 22 44 30 300, fax: 22 44 30 401
www.mwkz.pl
-8-

Dane zawarte w niniejszym zaświadczeniu można sprawdzić podając nr weryfikacyjny zaświadczenia w publicznym serwisie internetowym Izby Architektów: www.izbaarchitektow.pl lub kontaktując się bezpośrednio z właściwą Okręgowa Izbą Architektów RP.

WOJEWÓDZKI URZĄD OCHRONY ZABYTKÓW
w WARSZAWIE
z siedzibą
w Ciechanowie

MAZOWIECKA OKRĘGOWA IZBA INŻYNIERÓW BUDOWNICTWA

sygn. akt. [redacted]

Warszawa, dnia. 30.06.2005 r.

DECYZJA

Na podstawie art. 11 ust. 1 i art. 24 ust.1 pkt 2 ustawy z dnia 15 grudnia 2000 r. o samorządach zawodowych architektów, inżynierów budownictwa oraz urbanistów (Dz. U. z 2001 r. nr 5 poz. 42, z późn. zm.), art. 12 ust. 1 pkt 1-5 oraz ust. 3, art. 13 ust. 1, ust. 3 i ust. 4, art. 14 ust. 1 pkt 2 ustawy z dnia 7 lipca 1994 r. Prawo budowlane (tekst jednolity: Dz. U. z 2003 r., Nr 207 poz. 2016 z późn. zm.) oraz § 4 ust. 2, §4 ust. 4, § 5 ust. 3d w związku z ust. 3a i 3b, § 9 ust. 1 rozporządzenia Ministra Gospodarki Przestrzennej i Budownictwa z dnia 30 grudnia 1994 r. w sprawie samodzielnych funkcji technicznych w budownictwie (Dz. U. 1995 r. nr 8 poz. 38, z późn. zm.), Okręgowa Komisja Kwalifikacyjna Mazowieckiej Okręgowej Izby Inżynierów Budownictwa działająca w składzie orzekającym: 1/ Zygmunt Garwoliński, 2/ Leszek Ganowicz, 3/ Halina Śmierzchalska stwierdza, że:

Pan [redacted]

inżynier

urodzony dnia [redacted]

uzyskał

UPRAWNIENIA BUDOWLANE

nr [redacted]

do projektowania i kierowania robotami budowlanymi bez ograniczeń w specjalności konstrukcyjno-budowlanej

UZASADNIENIE

W związku z uwzględnieniem w całości żądania strony, na podstawie art. 107 § 4 Kodeksu postępowania administracyjnego odstępuje się od uzasadnienia decyzji.

Szczegółowy zakres nadanych uprawnień został opisany na odwrocie niniejszej decyzji

POUCZENIE

1.Zgodnie z art. 12 ust. 7 ustawy – Prawo budowlane, podstawę do wykonywania samodzielnych funkcji technicznych w budownictwie stanowi wpis do centralnego rejestru, prowadzonego przez Głównego Inspektora Nadzoru Budowlanego oraz wpis na listę członków właściwej izby samorządu zawodowego.

2. Od niniejszej decyzji służy odwołanie do Krajowej Komisji Kwalifikacyjnej Polskiej Izby Inżynierów Budownictwa w Warszawie za pośrednictwem Okręgowej Komisji Kwalifikacyjnej Mazowieckiej Okręgowej Izby Inżynierów Budownictwa w Warszawie, w terminie 14 dni od dnia jej doręczenia.

Skład Orzekający

1/ mgr inż. [redacted]

2/ mgr inż.

3/ mgr inż.

...OSTWO POWIATU ...AWSKIEGO ZACHODNIEGO z siedzibą ...rowie Mazowieckim

...WOJEWÓDZKI URZĄD OCHRONY ZABYTKÓW w WARSZAWIE
ul. Nowy Świat 18/20, 00-373 Warszawa
tel. 22 44 30 400, fax: 22 44 30 401
www.mwkz.pl
-8-

Szczegółowy zakres uprawnień
do projektowania i kierowania robotami budowlanymi bez ograniczeń
w specjalności konstrukcyjno-budowlanej

I. Na mocy art. 12 ust. 1 pkt. 1-5 oraz art. 13 ust. 3 i ust. 4 ustawy - Prawo budowlane, w zakresie objętym wyżej wymienioną specjalnością, niniejsze uprawnienia stanowią podstawę do

1/ projektowania, sprawdzania projektów architektoniczno-budowlanych i sprawowania nadzoru autorskiego,
2/ kierowania budową lub innymi robotami budowlanymi,
3/ kierowania wytwarzaniem konstrukcyjnych elementów budowlanych oraz nadzór i kontrolę techniczną wytwarzania tych elementów,
4/ wykonywania nadzoru inwestorskiego,
5/ sprawowania kontroli technicznej utrzymania obiektów budowlanych

II. Na mocy § 5 ust. 3d w związku z ust. 3a i 3b rozporządzenia Ministra Gospodarki Przestrzennej i Budownictwa z dnia 30 grudnia 1994 r. w sprawie samodzielnych funkcji technicznych w budownictwie, niniejsze uprawnienia stanowią podstawę do projektowania i kierowania robotami budowlanymi w specjalności drogowej i mostowej w ograniczonym zakresie obejmującym:

1. w specjalności drogowej:

1/ projektowanie:
a/ dróg wewnętrznych,
b/ dróg dojazdowych (D), dróg lokalnych (L), dróg zbiorczych (Z), w rozumieniu przepisów w sprawie warunków technicznych, jakim powinny odpowiadać drogi publiczne i ich usytuowanie;
c/ dróg nie przeznaczonych do ruchu naziemnego i postoju statków powietrznych na terenie lotnisk,
d/ dróg o nawierzchni gruntowej lub trawiastej przeznaczonych do ruchu naziemnego i postoju statków powietrznych na terenie lotnisk,
e/ rozbiórek obiektów budowlanych, o których mowa w lit. a) – c);
2/ kierowanie robotami budowlanymi przy wykonywaniu obiektów, o których mowa w pkt. 1.

2. w specjalności mostowej:

1/projektowanie:
a) budowy, przebudowy i remontu jednoprzęsłowych mostów, wiaduktów, estakad i kładek o rozpiętości przęsła do 20 m,
b) budowy mostów składanych według stosownych instrukcji,
c) budowy rusztowań i kładek roboczych,
d) rozbiórek obiektów budowlanych, o których mowa w lit. a) – c) nie wymagających uwzględniania wpływów eksploatacji górniczej,
2/ kierowanie robotami budowlanymi przy wykonywaniu obiektów, o których mowa w pkt. 1.

Otrzymują:
1. [redacted]
2. Główny Inspektor Nadzoru Budowlanego
3. a/a

Sąd. WOJEWÓDZKI URZĄD OCHRONY ZABYTKÓW
w WARSZAWIE
ul. Nowy Świat 18/20, 00-373 Warszawa
tel. 22 44 30 400, fax: 22 44 30 401
www.mwkz.pl
-8-

STAROSTWO POWIATU
WARSZAWSKIEGO ZACHODNIEGO
ZGIERSKIEGO

4. PRZYNALEŻNOŚĆ DO IZBY



Zaświadczenie
o numerze weryfikacyjnym:
MAZ-WZU-JUP-WC5 *

Pan [redacted] o numerze ewidencyjnym [redacted]
adres zamieszkania [redacted]
jest członkiem Mazowieckiej Okręgowej Izby Inżynierów Budownictwa i posiada wymagane ubezpieczenie od odpowiedzialności cywilnej.
Niniejsze zaświadczenie jest ważne od 2025-01-01 do 2025-12-31.

Zaświadczenie zostało wygenerowane elektronicznie i opatrzone bezpiecznym podpisem elektronicznym weryfikowanym przy pomocy ważnego kwalifikowanego certyfikatu w dniu 2024-12-05 roku przez:

Roman Lulis, Przewodniczący Rady Mazowieckiej Okręgowej Izby Inżynierów Budownictwa.

Zgodnie z art. 78[1] k.c.
§ 1. Do zachowania elektronicznej formy czynności prawnej wystarcza złożenie oświadczenia woli w postaci elektronicznej i opatrzenie go kwalifikowanym podpisem elektronicznym.
§ 2. Oświadczenie woli złożone w formie elektronicznej jest równoważne z oświadczeniem woli złożonym w formie pisemnej.

* Weryfikację poprawności danych w niniejszym zaświadczeniu można sprawdzić za pomocą numeru weryfikacyjnego zaświadczenia na stronie Polskiej Izby Inżynierów Budownictwa www.piib.org.pl lub kontaktując się z biurem właściwej Okręgowej Izby Inżynierów Budownictwa.

WOJEWÓDZKI URZĄD OCHRONY ZABYTKÓW
w WARSZAWIE
ul. Nowy Świat 18/20, 00-373 Warszawa
tel. 22 44 30 400, fax: 22 44 30 401
www.mwkz.pl
-6-

Grodzisk Maz. dn. 06.12.2025

OŚWIADCZENIE

Oświadczamy, iż załączony projekt architektoniczno - budowlany :
„Strefa relaksu w Parku Ołtarzewskim, gm. Ożarów Mazowiecki", dz. ew. nr 100/4, obręb 0001, jedn. ew. 143206_4.0001.100/4, miasto Ożarów Maz., gmina Ożarów Maz, powiat warszawski zachodni, woj. mazowieckie został wykonany zgodnie z obowiązującymi przepisami i zasadami wiedzy budowlanej.

Projektanci

mgr inż. arch. [redacted]
mgr inż. arch.

[redacted]

Grodzisk Maz. dn. 25.02.2026

OŚWIADCZENIE

Oświadczamy, iż załączony projekt architektoniczno - budowlany :
„Strefa relaksu w Parku Ołtarzewskim, gm. Ożarów Mazowiecki", dz. ew. nr 100/4, obręb 0001, jedn. ew. 143206_4.0001.100/4, miasto Ożarów Maz., gmina Ożarów Maz, powiat warszawski zachodni, woj. mazowieckie został wykonany zgodnie z obowiązującymi przepisami i zasadami wiedzy budowlanej.

Projektanci

mgr inż. arch. [redacted]
mgr inż. arch. [redacted]

STAROSTWO POWIATU
WARSZAWSKIEGO ZACHODNIEGO
z siedzibą
w Ożarowie Mazowieckim