STADIUM PROJEKTU:

SZCZEGÓŁOWE SPECYFIKACJE TECHNICZNE

NAZWA PRZEDSIĘWZIĘCIA:

Rozbudowa drogi powiatowej Nr 1837 C na odcinku ulic: Nowe Osiedle, Freta, Kościelna, Rynek, Kościuszki, 11 listopada, 3 Maja w msc. Górzno

ADRES OBIEKTU:

województwo kujawsko-pomorskie
powiat brodnicki
jednostka ewid.: Górzno Miasto

INWESTOR:

Zarząd Powiatu w Brodnicy
ul. Kamionka 18
87-300 Brodnica

JEDNOSTKA PROJEKTOWA:

DM-PROJ
Ostrowite 172
87-522 Ostrowite
tel.: 535 208 688

OPRACOWANIE:

SZCZEGÓŁOWE SPECYFIKACJE TECHNICZNE
BRANŻA DROGOWA

FUNKCJA	*IMIĘ i NAZWISKO*	*PODPIS*
PROJEKTANT	mgr inż. Mariusz Majewski KUP/0116/POOD/13 do projektowania bez ograniczeń w specjalności drogowej	
DATA:	08.2023 r.	Nr egz.:

D.00.00.00 WYMAGANIA OGÓLNE

1. WSTĘP

1.1. Przedmiot ST

Specyfikacja Techniczna D.00.00.00 „Wymagania Ogólne" odnosi się do wymagań wspólnych dla poszczególnych wymagań technicznych dotyczących wykonania i odbioru robót,

1.2. Zakres stosowania Specyfikacji Technicznych

Specyfikacje Techniczne (ST) stanowią część Dokumentów Kontraktowych i należy je stosować w zlecaniu i wykonaniu Robót opisanych w podpunkcie 1.1.

1.3. Zakres Robót objętych ST

1.3.1 Wymagania ogólne należy rozumieć i stosować w powiązaniu z niżej wymienionymi Specyfikacjami Technicznymi:

D.01.01.01	Odtworzenie trasy i punktów wysokościowych oraz wykonanie inwentaryzacji powykonawczej drogi
D.01.02.01	Usunięcie drzew i krzewów
D.01.02.02	Zdjęcie warstwy urodzajnej (humusu)
D.01.03.02	Roboty rozbiórkowe
D.02.01.01	Wykonanie wykopów w gruntach nieskalistych
D.02.03.01	Wykonanie nasypów
D.04.01.01	Profilowanie i zagęszczenie podłoża
D.04.03.01	Oczyszczenie i skropienie warstw konstrukcyjnych
D.04.04.02	Podbudowa z mieszanki niezwiązanej
D.04.05.01	Podbudowa z gruntu stabilizowanego cementem
D.04.07.01	Podbudowa z betonu asfaltowego
D.05.02.01	Nawierzchnia z kruszywa łamanego stabilizowanego mechanicznie
D.05.03.01	Nawierzchnia z kostki kamiennej
D.05.03.05	Nawierzchnia z betonu asfaltowego
D.05.03.11	Frezowanie nawierzchni asfaltowych na zimno
D.05.03.23	Nawierzchnia z kostki betonowej
D.05.03.23A	Nawierzchnia z płyt wskaźnikowych
D.05.03.26A	Zabezpieczenie geosiatką nawierzchni asfaltowej
D.07.01.01	Oznakowanie poziome
D.07.02.01	Oznakowanie pionowe
D.07.07.01	Oświetlenie dróg
D.08.01.01	Krawężniki betonowe
D.08.05.01	Ścieki z prefabrykowanych elementów betonowych
D.08.03.01	Obrzeża betonowe
D.09.01.01	Zieleń drogowa
D.10.01.01	Mury oporowe prefabrykowane
D.10.08.01	Regulacja wysokościowa urządzeń obcych

1.3.2. W zakres Robót objętych ST wchodzi również wykonanie robót, w ramach zamówień uzupełniających na istniejącym lub wydłużonym odcinku drogi, których konieczność wykonania może wyniknąć w okresie 3 lat od udzielenia zamówienia - podpisania umowy w sprawie zamówienia publicznego.

1.4. Określenia podstawowe

Użyte w ST wymienione poniżej określenia należy rozumieć w każdym przypadku następująco:

1.4.1. **Budowla drogowa** - obiekt budowlany, nie będący budynkiem, stanowiący całość techniczno-użytkową (drogę) albo jego część stanowiąca odrębny element konstrukcyjny lub technologiczny (obiekt mostowy, korpus ziemny, węzeł)

1.4.2. **Chodnik** - wyznaczony pas terenu przy jezdni lub odsunięty od jezdni, przeznaczony do ruchu pieszych i odpowiednio utwardzony.

1.4.3. **Droga** - wydzielony pas terenu przeznaczony do ruchu lub postoju pojazdów oraz ruchu pieszych wraz z wszelkimi urządzeniami technicznymi związanymi z prowadzeniem i zabezpieczeniem ruchu.

1.4.4. **Droga tymczasowa (montażowa)** - droga specjalnie przygotowana, przeznaczona do ruchu pojazdów obsługujących zadanie budowlane na czas jego wykonania, przewidziana do usunięcia po jego zakończeniu.

1.4.5. **Dziennik Budowy** - opatrzony pieczęcią Zamawiającego zeszyt, z ponumerowanymi stronami, służący do notowania wydarzeń zaistniałych w czasie wykonywania zadania budowlanego, rejestrowania dokonywanych odbiorów Robót, przekazywania poleceń i innej korespondencji technicznej pomiędzy Inżynierem, Wykonawcą i projektantem.

1.4.6. **Jezdnia** - część korony drogi przeznaczona do ruchu pojazdów.

1.4.7. **Inżynier** – osoba wyznaczona przez Zamawiającego, odpowiedzialna za nadzorowanie Robót i administrowanie Kontraktem,

1.4.7. **Kierownik budowy**- osoba wyznaczona przez Wykonawcę, upoważniona do kierowania Robotami i do występowania w jego imieniu w sprawach realizacji Kontraktu.

1.4.8. **Korona drogi** - jezdnia z poboczami lub chodnikami, zatokami, pasami awaryjnego postoju i pasami dzielącymi jezdnie.

1.4.9. **Konstrukcja nawierzchni** - układ warstw nawierzchni wraz ze sposobem ich połączenia.

1.4.10. **Korpus drogowy** - nasyp lub ta część wykopu, która jest ograniczona koroną drogi i skarpami rowów.

1.4.11. **Koryto** - element uformowany w korpusie drogowym w celu ułożenia w nim konstrukcji nawierzchni.

1.4.12. **Rejestr Obmiarów** - akceptowany przez Inżyniera rejestr z ponumerowanymi stronami służący do wpisywania przez Wykonawcę obmiaru dokonywanych Robót w formie wyliczeń, szkiców i ew. dodatkowych załączników. Wpisy w Rejestrze Obmiarów podlegają potwierdzeniu przez Inżyniera.

1.4.13. **Laboratorium** - drogowe lub inne laboratorium badawcze, zaakceptowane przez Zamawiającego, niezbędne do przeprowadzenia wszelkich badań i prób związanych z oceną jakości materiałów oraz Robót.

1.4.14. **Materiały** - wszelkie tworzywa niezbędne do wykonania Robót, zgodne z Dokumentacją Projektową i Specyfikacjami Technicznymi, zaakceptowane przez inżyniera.

1.4.15. **Nawierzchnia** - warstwa lub zespół warstw służących do przejmowania i rozkładania obciążeń od ruchu na podłoże gruntowe i zapewniających dogodne warunki dla ruchu.

a) **Warstwa ścieralna** - górna warstwa nawierzchni poddana bezpośrednio oddziaływaniu ruchu i czynników atmosferycznych.
b) **Warstwa wiążąca** - warstwa znajdująca się między warstwą ścieralną a podbudową, zapewniająca lepsze rozłożenie naprężeń w nawierzchni i przekazywanie ich na podbudowę.
c) **Warstwa wyrównawcza** - warstwa służąca do wyrównania nierówności podbudowy lub profilu istniejącej nawierzchni.

d) **Podbudowa** - dolna część nawierzchni służąca do przenoszenia obciążeń od ruchu na podłoże. Podbudowa może składać się z podbudowy zasadniczej i podbudowy pomocniczej.
e) **Podbudowa zasadnicza** - górna część podbudowy spełniająca funkcje nośne w konstrukcji nawierzchni. Może ona składać się z jednej lub dwóch warstw.
f) **Podbudowa pomocnicza** - dolna część podbudowy spełniająca, obok funkcji nośnych, funkcje zabezpieczenia nawierzchni przed działaniem wody, mrozu i przenikaniem cząstek podłoża. Może zawierać warstwę mrozoochronną, odsączającą lub odcinającą.
g) **Warstwa odcinająca** - warstwa stosowana w celu uniemożliwienia przenikania cząstek drobnych gruntu do warstwy nawierzchni leżącej powyżej.

1.4.16. Niweleta - wysokościowe i geometryczne rozwinięcie na płaszczyźnie pionowego przekroju w osi drogi lub obiektu mostowego.

1.4.17. Objazd tymczasowy - droga specjalnie przygotowana i odpowiednio utrzymana do przeprowadzenia ruchu publicznego na okres budowy.

1.4.18. Odpowiednia (bliska) zgodność - zgodność wykonywanych Robót z dopuszczonymi tolerancjami, a jeśli przedział tolerancji nie został określony - z przeciętnymi tolerancjami, przyjmowanymi zwyczajowo dla danego rodzaju Robót budowlanych.

1.4.19. Pas drogowy - wydzielony liniami rozgraniczającymi pas terenu przeznaczony do umieszczania w nim drogi oraz drzew i krzewów. Pas drogowy może również obejmować teren przewidziany do rozbudowy drogi i budowy urządzeń chroniących ludzi i środowisko przed uciążliwościami powodowanymi przez ruch na drodze.

1.4.20. Pobocze - część korony drogi przeznaczona do chwilowego zatrzymywania się pojazdów, umieszczenia urządzeń bezpieczeństwa ruchu i wykorzystywana do ruchu pieszych, służąca jednocześnie do bocznego oparcia konstrukcji nawierzchni.

1.4.21. Podłoże - grunt rodzimy lub nasypowy, leżący pod nawierzchnią do głębokości przemarzania.

1.4.22. Podłoże ulepszone - górna warstwa podłoża, leżąca bezpośrednio pod nawierzchnią, ulepszona w celu umożliwienia przejęcia ruchu budowlanego i właściwego wykonania nawierzchni.

1.4.23. Polecenie Inżyniera - wszelkie polecenia przekazane Wykonawcy przez Inżyniera, w formie pisemnej, dotyczące sposobu realizacji Robót lub innych spraw związanych z prowadzeniem budowy.

1.4.24. Projektant - uprawniona osoba prawna lub fizyczna będąca autorem Dokumentacji Projektowej.

1.4.25. Przedsięwzięcie budowlane - kompleksowa realizacja nowego połączenia drogowego lub całkowita modernizacja (zmiana parametrów geometrycznych trasy w planie i przekroju podłużnym) istniejącego połączenia.

1.4.26. Przepust - obiekty wybudowane w formie zamkniętej obudowy konstrukcyjnej, służące do przepływu małych cieków wodnych pod nasypami korpusu drogowego lub dla ruchu kołowego, pieszego.

1.4.27. Przeszkoda naturalna - element środowiska naturalnego, stanowiący utrudnienie w realizacji zadania budowlanego, na przykład dolina, bagno, rzeka itp.

1.4.28. Przeszkoda sztuczna - dzieło ludzkie, stanowiące utrudnienie w realizacji zadania budowlanego, na przykład droga, kolej, rurociąg itp.

1.4.29. Przetargowa Dokumentacja Projektowa - część Dokumentacji Projektowej, która wskazuje lokalizację, charakterystykę i wymiary obiektu będącego przedmiotem Robót.

1.4.30. Rekultywacja - Roboty mające na celu uporządkowanie i przywrócenie pierwotnych funkcji terenom naruszonym w czasie realizacji zadania budowlanego.

1.4.31. Ślepy Kosztorys - wykaz Robót z podaniem ich ilości (przedmiar) w kolejności technologicznej ich wykonania.

1.4.32. Zadanie budowlane - część przedsięwzięcia budowlanego, stanowiąca odrębną całość konstrukcyjną lub technologiczną, zdolną do samodzielnego spełnienia przewidywanych funkcji techniczno-użytkowych. Zadanie może polegać na wykonywaniu Robót związanych z budową, modernizacją, utrzymaniem oraz ochroną budowli drogowej lub jej elementu.

1.5. Ogólne wymagania dotyczące Robót

Wykonawca Robót jest odpowiedzialny za jakość ich wykonania oraz za ich zgodność z Dokumentacją Projektową, ST i poleceniami Inżyniera.

1.5.1. Przekazanie Terenu Budowy

Zamawiający w terminie ustalonym w umowie przekaże Wykonawcy Teren Budowy wraz ze wszystkimi wymaganymi uzgodnieniami prawnymi i administracyjnymi, lokalizację i współrzędne punktów głównych trasy oraz reperów, Dziennik Budowy oraz dwa egzemplarze Dokumentacji Projektowej i dwa komplety ST.

Na Wykonawcy spoczywa odpowiedzialność za ochronę przekazanych mu punktów pomiarowych do chwili odbioru ostatecznego Robót. Uszkodzone lub zniszczone znaki geodezyjne Wykonawca odtworzy i utrwali na własny koszt.

1.5.2. Dokumentacja Projektowa

Dokumentacja Projektowa będzie zawierać niżej wymienione rysunki, obliczenia i dokumenty:
Dokumentacja Projektowa, która zostanie przekazana Wykonawcy po przyznaniu Kontraktu:
Wykonawca otrzyma od Inżyniera po przyznaniu kontraktu Projekt Budowlany na Roboty objęte Kontraktem „Rozbudowa drogi powiatowej Nr 1837 C na odcinku ulic: Nowe Osiedle, Freta, Kościelna, Rynek, Kościuszki, 11 listopada, 3 Maja w msc. Górzno”.
Dokumentacja Projektowa do opracowania przez Wykonawcę:
Wykonawca we własnym zakresie opracuje geodezyjną dokumentację powykonawczą obiektu. Jeżeli w trakcie wykonywania Robót okaże się konieczne uzupełnienie Dokumentacji Projektowej przekazanej przez Zamawiającego, Wykonawca sporządzi uzupełniające rysunki i uzupełniające SST na własny koszt w 4 egzemplarzach i przedłoży je Inżynierowi do zatwierdzenia.

1.5.3. Zgodność Robót z Dokumentacją Projektową i ST
Dokumentacja Projektowa, Specyfikacje Techniczne oraz dodatkowe dokumenty przekazane przez Inżyniera Wykonawcy stanowią część Kontraktu, a wymagania wyszczególnione w choćby jednym z nich są obowiązujące dla Wykonawcy tak, jakby zawarte były w całej dokumentacji.
Wykonawca nie może wykorzystywać błędów lub opuszczeń w Dokumentach Kontraktowych, a o ich wykryciu winien natychmiast powiadomić Inżyniera, który dokona odpowiednich zmian lub poprawek. W przypadku rozbieżności opis wymiarów ważniejszy jest od odczytu ze skali rysunków. Wszystkie wykonane Roboty i dostarczone materiały będą zgodne z Dokumentacją Projektową i ST. Dane określone w Dokumentacji Projektowej i w ST będą uważane za wartości docelowe, od których dopuszczalne są odchylenia w ramach określonego przedziału tolerancji. Cechy materiałów i elementów budowli muszą być jednorodne i wykazywać bliską zgodność z określonymi wymaganiami, a rozrzuty tych cech nie mogą przekraczać dopuszczalnego przedziału tolerancji. W przypadku, gdy materiały lub Roboty nie będą w pełni zgodne z Dokumentacją Projektową lub ST, i wpłynie to na niezadowalającą jakość elementu budowli, to takie materiały będą niezwłocznie zastąpione innymi, a Roboty rozebrane na koszt Wykonawcy.

1.5.4. Zabezpieczenie Terenu Budowy
Wykonawca jest zobowiązany do zabezpieczenia Terenu Budowy w okresie trwania realizacji Kontraktu aż do zakończenia i odbioru ostatecznego Robót.
Roboty na budowanym odcinku wykonywane będą etapami, przy zawężonej szerokości istniejącej jezdni (pod ruchem) oraz ograniczonej prędkości – zgodnie z projektem organizacji ruchu na czas budowy. Przed przystąpieniem do robót projekt organizacji ruchu na czas budowy należy zaktualizować, w dostosowaniu do technologii i przyjętego harmonogramu robót. Zamawiający

dopuszcza możliwość prowadzenia robót w oparciu o inny - za zgodą i akceptacją Inżyniera - opracowany przez Wykonawcę, uzgodniony i zatwierdzony projekt czasowej organizacji ruchu. Wówczas Wykonawca opracuje taki projekt na koszt własny.

Wykonawca dostarczy, zainstaluje i będzie utrzymywać tymczasowe urządzenia zabezpieczające w tym:
- ogrodzenia,
- poręcze,
- oświetlenie,
- sygnały i znaki ostrzegawcze,
- dozorców
- oraz wszelkie inne środki niezbędne do ochrony Robót, wygody społeczności i innych.

Fakt przystąpienia do Robót Wykonawca obwieści publicznie przed ich rozpoczęciem w sposób uzgodniony z Inżynierem oraz przez umieszczenie, w miejscach i ilościach określonych przez Inżyniera, tablic informacyjnych. Tablice informacyjne będą utrzymywane przez Wykonawcę w dobrym stanie przez cały okres realizacji Robót.

Koszt zabezpieczenia Terenu Budowy nie podlega odrębnej zapłacie i przyjmuje się, że jest włączony w Cenę Kontraktową.

1.5.5. Ochrona środowiska w czasie wykonywania Robót

Wykonawca ma obowiązek znać i stosować w czasie prowadzenia Robót wszelkie przepisy dotyczące ochrony środowiska naturalnego.

W okresie trwania budowy i wykańczania Robót Wykonawca będzie:
- utrzymywać Teren Budowy i wykopy w stanie bez wody stojącej,
- podejmować wszelkie uzasadnione kroki mające na celu stosowanie się do przepisów i norm dotyczących ochrony środowiska na terenie i wokół Terenu Budowy oraz będzie unikać uszkodzeń lub uciążliwości dla osób lub własności społecznej i innych, a wynikających ze skażenia, hałasu lub innych przyczyn powstałych w następstwie jego sposobu działania. Stosując się do tych wymagań będzie miał szczególny wzgląd na:
    1) Lokalizację baz, warsztatów, magazynów, składowisk, ukopów i dróg dojazdowych
    2) Środki ostrożności i zabezpieczenia przed:
        a) zanieczyszczeniem zbiorników i cieków wodnych pyłami lub substancjami toksycznymi,
        b) zanieczyszczeniem powietrza pyłami i gazami,
        c) możliwością powstania pożaru.

Wszelkie prace realizowane w sąsiedztwie obszarów chronionych, winny być wykonywane w odpowiednim czasie i uwzględniać: sezon lęgowy ptaków, okres migracji płazów (1 marca -31 maja), sezon rozrodczy ryb różanki i piskorza(1 maja-30 czerwca).

1.5.6. Ochrona konserwatorska obiektów zabytkowych i stanowisk archeologicznych

Nie występuje.

1.5.7. Prace z zakresu rozpoznania saperskiego i rozminowania

Nie występuje

1.5.8. Ochrona przeciwpożarowa

Wykonawca będzie przestrzegać przepisów ochrony przeciwpożarowej.

Wykonawca będzie utrzymywać sprawny sprzęt przeciwpożarowy, wymagany przez odpowiednie przepisy, na terenie baz produkcyjnych, w pomieszczeniach biurowych, mieszkalnych i magazynach oraz w maszynach i pojazdach.

Materiały łatwopalne będą składowane w sposób zgodny z odpowiednimi przepisami i zabezpieczone przed dostępem osób trzecich.

Wykonawca będzie odpowiedzialny za wszelkie straty spowodowane pożarem wywołanym jako rezultat realizacji Robót albo przez personel Wykonawcy.

1.5.9. Materiały szkodliwe dla otoczenia

Materiały, które w sposób trwały są szkodliwe dla otoczenia, nie będą dopuszczone do użycia. Nie dopuszcza się użycia materiałów wywołujących szkodliwe promieniowanie o stężeniu większym od dopuszczalnego, określonego odpowiednimi przepisami.

Wszelkie materiały odpadowe użyte do Robót będą miały świadectwa dopuszczenia, wydane przez uprawnioną jednostkę, jednoznacznie określające brak szkodliwego oddziaływania tych materiałów na środowisko.
Materiały, które są szkodliwe dla otoczenia tylko w czasie Robót, a po zakończeniu Robót ich szkodliwość zanika (np. materiały pylaste) mogą być użyte pod warunkiem przestrzegania wymagań technologicznych wbudowania. Jeżeli wymagają tego odpowiednie przepisy Zamawiający powinien otrzymać zgodę na użycie tych materiałów od właściwych organów administracji państwowej. Jeżeli Wykonawca użył materiałów szkodliwych dla otoczenia zgodnie ze Specyfikacjami, a ich użycie spowodowało jakiekolwiek zagrożenie środowiska, to konsekwencje tego poniesie Zamawiający.

1.5.10. Ochrona własności publicznej i prywatnej
Wykonawca odpowiada za ochronę instalacji na powierzchni ziemi i za urządzenia podziemne, takie jak rurociągi, kable itp. oraz uzyska od odpowiednich władz będących właścicielami tych urządzeń potwierdzenie informacji dostarczonych mu przez Zamawiającego w ramach planu ich lokalizacji. Wykonawca zapewni właściwe oznaczenie i zabezpieczenie przed uszkodzeniem tych instalacji i urządzeń w czasie trwania budowy.
Wykonawca zobowiązany jest umieścić w swoim harmonogramie rezerwę czasową dla wszelkiego rodzaju Robót, które mają być wykonane w zakresie przełożenia instalacji i urządzeń podziemnych na Terenie Budowy i powiadomić Inżyniera i władze lokalne o zamiarze rozpoczęcia Robót.
O fakcie przypadkowego uszkodzenia tych instalacji Wykonawca bezzwłocznie powiadomi Inżyniera i zainteresowane władze oraz będzie z nimi współpracował dostarczając wszelkiej pomocy potrzebnej przy dokonywaniu napraw. Wykonawca będzie odpowiadać za wszelkie spowodowane przez jego działania uszkodzenia instalacji na powierzchni ziemi i urządzeń podziemnych wykazanych w dokumentach dostarczonych mu przez Zamawiającego.
Wykonawca zobowiązany jest wykonać dokumentację techniczną stanu budynków i budowli w strefie oddziaływania robót budowlanych.

1.5.11. Ograniczenie obciążeń osi pojazdów

Pojazdy lub ładunki powodujące nadmierne obciążenie osiowe nie będą dopuszczone na świeżo ukończony fragment budowy i Wykonawca będzie odpowiedzialny za naprawę wszelkich Robót w ten sposób uszkodzonych, zgodnie z poleceniami Inżyniera.

1.5.12. Bezpieczeństwo i higiena pracy

Wykonawca we własnym zakresie opracuje i uzgodni z Inżynierem dokumentację
„Plan bezpieczeństwa i ochrony zdrowie'
Podczas realizacji Robót Wykonawca będzie przestrzegać przepisów dotyczących bezpieczeństwa i higieny pracy.
W szczególności Wykonawca ma obowiązek zadbać, aby personel nie wykonywał pracy w warunkach niebezpiecznych, szkodliwych dla zdrowia oraz nie spełniających odpowiednich wymagań sanitarnych.
Wykonawca zapewni i będzie utrzymywał wszelkie urządzenia zabezpieczające, socjalne oraz sprzęt i odpowiednią odzież dla ochrony życia i zdrowia osób zatrudnionych na budowie oraz dla zapewnienia bezpieczeństwa publicznego.
Uznaje się, że wszelkie koszty związane z wypełnieniem wymagań określonych powyżej nie podlegają odrębnej zapłacie i są uwzględnione w Cenie Kontraktowej.

1.5.13. Ochrona i utrzymanie Robót
Wykonawca będzie odpowiedzialny za ochronę Robót i za wszelkie materiały i urządzenia używane do Robót od Daty Rozpoczęcia do daty wydania Potwierdzenia Zakończenia przez Inżyniera.
Wykonawca będzie utrzymywać Roboty do czasu ostatecznego odbioru. Utrzymanie powinno być prowadzone w taki sposób, aby budowla drogowa lub jej elementy były w zadowalającym stanie przez cały czas, do momentu odbioru ostatecznego.
Jeśli Wykonawca w jakimkolwiek czasie zaniedba utrzymanie, to na polecenie Inżyniera powinien rozpocząć Roboty utrzymaniowe nie później niż w 24 godziny po otrzymaniu tego polecenia.

1.5.14. Stosowanie się do prawa i innych przepisów

Wykonawca zobowiązany jest znać wszystkie przepisy wydane przez władze centralne i miejscowe oraz inne przepisy i wytyczne, które są w jakikolwiek sposób związane z Robotami i będzie w pełni odpowiedzialny za przestrzeganie tych praw, przepisów i wytycznych podczas prowadzenia Robót.
Wykonawca będzie przestrzegać praw patentowych i będzie w pełni odpowiedzialny za wypełnienie wszelkich wymagań prawnych odnośnie wykorzystania opatentowanych urządzeń lub metod i w sposób ciągły będzie informować Inżyniera o swoich działaniach, przedstawiając kopie zezwoleń i inne odnośne dokumenty.

1.5.15. Równoważność norm i przepisów prawnych
Wykonawca robót budowlanych powinien uwzględnić, że w trakcie realizacji inwestycji w zakresie wykonania i odbioru robót budowlanych związanych z realizacją inwestycji, będą obowiązywały przepisy, normy, wymagania techniczne oraz wytyczne, aktualne na dzień złożenia oferty o udzielenie zamówienia publicznego. Gdziekolwiek w Kontrakcie powoływane są konkretne normy lub zbiory przepisów, które spełniać mają materiały, wytwórnie i inne zapasy będące przedmiotem dostaw, oraz Roboty do wykonania i zbadania, stosować się będą obowiązujące przepisy najnowszego wydania lub wydania poprawione odnośnie norm i zbiorów przepisów, chyba że w Kontrakcie stwierdza się wyraźnie co innego. Tam, gdzie te normy i zbiory przepisów mają charakter ogólnokrajowy, lub odnoszą się do konkretnego regionu, zostaną przyjęte inne obowiązujące normy, które zapewniają wykonanie na zasadniczo równym lub większym poziomie niż wymagany przez wcześniej wyszczególnione normy i zbiory przepisów pod warunkiem ich uprzedniego sprawdzenia i zatwierdzenia na piśmie przez Inżyniera.
Różnice pomiędzy wyszczególnionymi normami a ich proponowanymi zamiennikami muszą być dokładnie odnotowane na piśmie przez Wykonawcę i przedłożone Inżynierowi, co najmniej na 28 dni przed datą oczekiwanego przez Wykonawcę zatwierdzenia ich przez Inżyniera.
W przypadku, gdy Inżynier stwierdzi, że zaproponowane zamienniki nie zapewniają wykonania na zasadniczo równym poziomie, Wykonawca zastosuje się do norm wyszczególnionych we wcześniej wspomnianych dokumentach.

2. MATERIAŁY - WYROBY BUDOWLANE

2.1. Źródła uzyskania materiałów

Co najmniej na trzy tygodnie przed zaplanowanym wykorzystaniem jakichkolwiek materiałów przeznaczonych do Robót Wykonawca przedstawi szczegółowe informacje dotyczące proponowanego źródła wytwarzania, zamawiania lub wydobywania tych materiałów i odpowiednie świadectwa badań laboratoryjnych oraz próbki do zatwierdzenia przez Inżyniera.
Zatwierdzenie partii (części) materiałów z danego źródła nie oznacza automatycznie, że wszelkie materiały z danego źródła uzyskają zatwierdzenie.
Wykonawca zobowiązany jest do prowadzenia badań w celu udokumentowania, że materiały uzyskane z dopuszczonego źródła w sposób ciągły spełniają wymagania Specyfikacji Technicznych w czasie postępu Robót.

2.2. Pozyskiwanie materiałów miejscowych

Wykonawca odpowiada za uzyskanie pozwoleń od właścicieli i odnośnych władz na pozyskanie materiałów z jakichkolwiek źródeł miejscowych włączając w to źródła wskazane przez Zamawiającego i jest zobowiązany dostarczyć Inżynierowi wymagane dokumenty przed rozpoczęciem eksploatacji źródła.
Wykonawca przedstawi dokumentację zawierającą raporty z badań terenowych i laboratoryjnych oraz proponowaną przez siebie metodę wydobycia i selekcji do zatwierdzenia Inżynierowi.
Wykonawca ponosi odpowiedzialność za spełnienie wymagań ilościowych i jakościowych materiałów z jakiegokolwiek źródła.
Wykonawca poniesie wszystkie koszty a w tym: opłaty, wynagrodzenia i jakiekolwiek inne koszty związane z dostarczeniem materiałów do Robót.
Humus i nadkład czasowo zdjęte z terenu ukopów i miejsc pozyskania piasku i żwiru będą formowane w hałdy i wykorzystane przy zasypce i rekultywacji terenu po ukończeniu Robót po uprzednim uzgodnieniu z odpowiednim urzędem publicznym.
Wszystkie odpowiednie materiały pozyskane z wykopów na Terenie Budowy lub z innych miejsc wskazanych w Kontrakcie będą wykorzystane do Robót lub odwiezione na odkład odpowiednio do wymagań Kontraktu lub wskazań Inżyniera.

Z wyjątkiem uzyskania na to pisemnej zgody Inżyniera, Wykonawca nie będzie prowadzić żadnych wykopów w obrębie Terenu Budowy poza tymi, które zostały wyszczególnione w Kontrakcie.
Eksploatacja źródeł materiałów będzie zgodna z wszelkimi regulacjami prawnymi obowiązującymi na danym obszarze.

2.3. Inspekcja wytwórni materiałów

Wytwórnie materiałów mogą być okresowo kontrolowane przez Inżyniera w celu sprawdzenia zgodności stosowanych metod produkcyjnych z wymaganiami. Próbki materiałów mogą być pobierane w celu sprawdzenia ich właściwości. Wynik tych kontroli będzie podstawą akceptacji określonej partii materiałów pod względem jakości.
W przypadku, gdy Inżynier będzie przeprowadzał inspekcję wytwórni będą zachowane następujące warunki:

a) Inżynier będzie miał zapewnioną współpracę i pomoc Wykonawcy oraz producenta materiałów w czasie przeprowadzania inspekcji,
b) Inżynier będzie miał wolny dostęp, w dowolnym czasie, do tych części wytwórni, gdzie odbywa się produkcja materiałów przeznaczonych do realizacji Kontraktu.

2.4. Materiały nie odpowiadające wymaganiom

Materiały nie odpowiadające wymaganiom zostaną przez Wykonawcę wywiezione z Terenu Budowy, bądź złożone w miejscu wskazanym przez Inżyniera. Jeśli Inżynier zezwoli Wykonawcy na użycie tych materiałów do innych robót, niż te, dla których zostały zakupione, to koszt tych materiałów zostanie przewartościowany przez Inżyniera.
Każdy rodzaj Robót, w którym znajdują się nie zbadane i nie zaakceptowane materiały, Wykonawca wykonuje na własne ryzyko, licząc się z jego nieprzyjęciem i niezapłaceniem.

2.5. Przechowywanie i składowanie materiałów

Wykonawca, zapewni, aby tymczasowo składowane materiały, do czasu gdy będą one potrzebne do Robót, były zabezpieczone przed zanieczyszczeniem, zachowały swoją jakość i właściwość do Robót i były dostępne do kontroli przez Inżyniera.
Miejsca czasowego składowania będą zlokalizowane w obrębie Terenu Budowy w miejscach uzgodnionych z Inżynierem lub poza Terenem Budowy w miejscach zorganizowanych przez Wykonawcę.

2.6. Wariantowe stosowanie materiałów

Jeśli Dokumentacja Projektowa lub ST przewidują możliwość wariantowego zastosowania rodzaju materiału w wykonywanych Robotach, Wykonawca powiadomi Inżyniera o swoim zamiarze, co najmniej 3 tygodnie przed użyciem materiału, albo w okresie dłuższym, jeśli będzie to wymagane dla badań prowadzonych przez Inżyniera. Wybrany i zaakceptowany rodzaj materiału nie może być później zmieniany bez zgody Inżyniera.

3. SPRZĘT

Wykonawca jest zobowiązany do używania jedynie takiego sprzętu, który nie spowoduje niekorzystnego wpływu na jakość wykonywanych Robót. Sprzęt używany do Robót powinien być zgodny z ofertą Wykonawcy i powinien odpowiadać pod względem typów i ilości wskazaniom zawartym w ST, zaakceptowanym przez Inżyniera; w przypadku braku ustaleń w takich dokumentach sprzęt powinien być uzgodniony i zaakceptowany przez Inżyniera.
Liczba i wydajność sprzętu będzie gwarantować przeprowadzenie Robót, zgodnie z zasadami określonymi w Dokumentacji Projektowej, ST i wskazaniach Inżyniera w terminie przewidzianym Kontraktem.
Sprzęt będący własnością Wykonawcy lub wynajęty do wykonania Robót ma być utrzymywany w dobrym stanie i gotowości do pracy. Będzie on zgodny z normami ochrony środowiska i przepisami dotyczącymi jego użytkowania.
Wykonawca dostarczy Inżynierowi kopie dokumentów potwierdzających dopuszczenie sprzętu do użytkowania, tam gdzie jest to wymagane przepisami.

Jeżeli Dokumentacja Projektowa lub ST przewidują możliwość wariantowego użycia sprzętu przy wykonywanych Robotach, Wykonawca powiadomi Inżyniera o swoim zamiarze wyboru i uzyska jego akceptację przed użyciem sprzętu. Wybrany sprzęt, po akceptacji Inżyniera, nie może być później zmieniany bez jego zgody.
Jakikolwiek sprzęt, maszyny, urządzenia i narzędzia nie gwarantujące zachowania warunków Kontraktu, zostaną przez Inżyniera zdyskwalifikowane i nie dopuszczone do Robót.

4. TRANSPORT

Wykonawca stosować się będzie do ustawowych ograniczeń obciążenia na oś przy transporcie materiałów (sprzętu) na i z terenu Robót. Uzyska on wszelkie niezbędne zezwolenia od władz, co do przewozu nietypowych ładunków i w sposób ciągły będzie o każdym takim przewozie powiadamiał Inżyniera.
Wykonawca jest zobowiązany do stosowania jedynie takich środków transportu, które nie wpłyną niekorzystnie na jakość wykonywanych Robót i właściwości przewożonych materiałów.
Liczba środków transportu będzie zapewniać prowadzenie Robót zgodnie z zasadami określonymi w Dokumentacji Projektowej, ST i wskazaniach Inżyniera, w terminie przewidzianym Kontraktem.
Środki transportu nie odpowiadające warunkom dopuszczalnych obciążeń na osie mogą być użyte przez Wykonawcę pod warunkiem przywrócenia do stanu pierwotnego użytkowanych odcinków dróg publicznych na koszt Wykonawcy.
Wykonawca będzie usuwać na bieżąco, na własny koszt, wszelkie zanieczyszczenia spowodowane jego pojazdami na drogach publicznych oraz dojazdach do Terenu Budowy.

5. WYKONANIE ROBÓT

5.1. Ogólne zasady wykonywania Robót

Wykonawca jest odpowiedzialny za prowadzenie Robót zgodnie z Kontraktem, oraz za jakość zastosowanych materiałów i wykonywanych Robót, za ich zgodność z Dokumentacją Projektową, wymaganiami ST oraz poleceniami Inżyniera.
Wykonawca ponosi odpowiedzialność za dokładne wytyczenie w planie i wyznaczenie wysokości wszystkich elementów Robót zgodnie z wymiarami i rzędnymi określonymi w Dokumentacji Projektowej lub przekazanymi na piśmie przez Inżyniera.
Następstwa jakiegokolwiek błędu spowodowanego przez Wykonawcę w wytyczeniu i wyznaczaniu Robót zostaną, jeśli wymagać tego będzie Inżynier, poprawione przez Wykonawcę na własny koszt.
Sprawdzenie wytyczenia Robót lub wyznaczenia wysokości przez Inżyniera nie zwalnia Wykonawcy od odpowiedzialności za ich dokładność.
Decyzje Inżyniera dotyczące akceptacji lub odrzucenia materiałów i elementów Robót będą oparte na wymaganiach sformułowanych w Kontrakcie, Dokumentacji Projektowej i w ST, a także w normach i wytycznych. Przy podejmowaniu decyzji Inżynier uwzględni wyniki badań materiałów i Robót, rozrzuty normalnie występujące przy produkcji i przy badaniach materiałów, doświadczenia z przeszłości, wyniki badań naukowych oraz inne czynniki wpływające na rozważaną kwestię.
Polecenia Inżyniera będą wykonywane nie później niż w czasie przez niego wyznaczonym, po ich otrzymaniu przez Wykonawcę, pod groźbą zatrzymania Robót. Skutki finansowe z tego tytułu ponosi Wykonawca.

6. KONTROLA JAKOŚCI ROBÓT

6.1. Zasady kontroli jakości Robót

Celem kontroli Robót będzie takie sterowanie ich przygotowaniem i wykonaniem, aby osiągnąć założoną jakość Robót.
Wykonawca jest odpowiedzialny za pełną kontrolę Robót i jakości materiałów. Wykonawca zapewni odpowiedni system kontroli, włączając personel, laboratorium, sprzęt, zaopatrzenie i wszystkie urządzenia niezbędne do pobierania próbek i badań materiałów oraz Robót.
Przed zatwierdzeniem systemu kontroli Inżynier może zażądać od Wykonawcy przeprowadzenia badań w celu zademonstrowania, że poziom ich wykonywania jest zadowalający.

Wykonawca będzie przeprowadzać pomiary i badania materiałów oraz Robót z częstotliwością zapewniającą stwierdzenie, że Roboty wykonano zgodnie z wymaganiami zawartymi w Dokumentacji Projektowej i ST.
Minimalne wymagania, co do zakresu badań i ich częstotliwość są określone w ST, normach i wytycznych. W przypadku, gdy nie zostały one tam określone, Inżynier ustali, jaki zakres kontroli jest konieczny, aby zapewnić wykonanie Robót zgodnie z Kontraktem.
Wykonawca dostarczy Inżynierowi świadectwa, że wszystkie stosowane urządzenia i sprzęt badawczy posiadają ważną legalizację, zostały prawidłowo wykalibrowane i odpowiadają wymaganiom norm określających procedury badań. Inżynier będzie mieć nieograniczony dostęp do pomieszczeń laboratoryjnych, w celu ich inspekcji. Inżynier będzie przekazywać Wykonawcy pisemne informacje o jakichkolwiek niedociągnięciach dotyczących urządzeń laboratoryjnych, sprzętu, zaopatrzenia laboratorium, pracy personelu lub metod badawczych. Jeżeli niedociągnięcia te będą tak poważne, że mogą wpłynąć ujemnie na wyniki badań, Inżynier natychmiast wstrzyma użycie do Robót badanych materiałów i dopuści je do użycia dopiero wtedy, gdy niedociągnięcia w pracy laboratorium Wykonawcy zostaną usunięte i stwierdzona zostanie odpowiednia jakość tych materiałów.
Wykonawca ma obowiązek przedkładania Inżynierowi sporządzonych przez siebie recept do zatwierdzenia. Recepty powinny być dostarczane wraz z próbkami materiałów w ilościach wystarczających do wykonania niezbędnych badań.
Wszystkie koszty związane z organizowaniem i prowadzeniem badań materiałów ponosi Wykonawca.
W przypadku uzasadnionych wątpliwości dotyczących jakości wykonania robót przez Wykonawcę, Inwestor może wykonać dodatkowe badania i pomiary. W przypadku potwierdzenia nienależytej jakości wykonania robót, koszty związane z ww. badaniami i pomiarami pokryje Wykonawca.

6.2. Pobieranie próbek

Próbki będą pobierane losowo. Zaleca się stosowanie statystycznych metod pobierania próbek, opartych na zasadzie, że wszystkie jednostkowe elementy produkcji mogą być z jednakowym prawdopodobieństwem wytypowane do badań.
Inżynier będzie mieć zapewnioną możliwość udziału w pobieraniu próbek.
Na zlecenie Inżyniera Wykonawca będzie przeprowadzać dodatkowe badania tych materiałów, które budzą wątpliwości, co do jakości, o ile kwestionowane materiały nie zostaną przez Wykonawcę usunięte lub ulepszone z własnej woli. Koszty tych dodatkowych badań pokrywa Wykonawca tylko w przypadku stwierdzenia usterek; w przeciwnym przypadku koszty te pokrywa Zamawiający.
Pojemniki do pobierania próbek będą dostarczone przez Wykonawcę i zatwierdzone przez Inżyniera.
Próbki dostarczone przez Wykonawcę do badań wykonywanych przez Inżyniera będą odpowiednio opisane i oznakowane, w sposób zaakceptowany przez Inżyniera.

6.3. Badania i pomiary

Wszystkie badania i pomiary będą przeprowadzone zgodnie z wymaganiami norm. W przypadku, gdy normy nie obejmują jakiegokolwiek badania wymaganego w ST, stosować można wytyczne krajowe, albo inne procedury, zaakceptowane przez Inżyniera.
Przed przystąpieniem do pomiarów lub badań, Wykonawca powiadomi Inżyniera o rodzaju, miejscu i terminie pomiaru lub badania. Po wykonaniu pomiaru lub badania, Wykonawca przedstawi na piśmie ich wyniki do akceptacji Inżyniera.

6.4. Badania nośności konstrukcji nawierzchni jezdni

Po wykonaniu robót Wykonawca wykona badanie nośności konstrukcji nawierzchni jezdni. Badanie należy wykonać metodą ugięć sprężystych. Przed przystąpieniem badania, Wykonawca powiadomi Inżyniera o rodzaju, miejscu i terminie badania. Po wykonaniu badania, Wykonawca przedstawi na piśmie ich wyniki do akceptacji Inżyniera. Badanie należy wykonać zgodnie z wymaganiami w pkt. 6.3.

6.5. Raporty z badań

Wykonawca będzie przekazywać Inżynierowi kopie raportów z wynikami badań jak najszybciej.
Wyniki badań (kopie) będą przekazywane Inżynierowi na formularzach według dostarczonego przez niego wzoru lub innych, przez niego zaaprobowanych.

6.6. Certyfikaty i deklaracje

Inżynier może dopuścić do użycia:
1.) Wyroby posiadające znak CE – bez ograniczeń;
2.) Wyroby, które nie posiadają znaku CE, pod warunkiem, gdy:
a) wyrób został wyprodukowany na terytorium Polski
- w zgodzie z istniejącą polską normą a producent załączył deklarację zgodności z tą normą
- w przypadku braku Polskiej Normy lub istotnej różnicy od jej zapisów, to w zgodzie z uzyskaną aprobata techniczną, a producent załączył deklarację zgodności z tą aprobatą
- posiada znak budowlany świadczący o zgodności z Polską Normą wyrobu albo aprobatą techniczną, a producent załączył odpowiednią informację o wyrobie
b) wyrób został wyprodukowany poza terytorium Polski, ale udzielono mu aprobaty technicznej, a producent załączył do wyrobu deklarację zgodności z tą aprobatą
c) jest to wyrób umieszczony w odpowiednim wykazie wyrobów mających niewielkie znaczenie dla zdrowia i bezpieczeństwa, dla których producent wydał deklarację zgodności z uznanymi regułami sztuki budowlanej
3) Jednostkowego, w danym obiekcie budowlanym wyrobu wytworzonego według indywidualnej dokumentacji technicznej, dla którego producent wydał specjalne oświadczenie o zgodności wyrobu z tą dokumentacją oraz przepisami.
Wyrób budowlany, który posiada oznakowanie CE lub znak budowlany, albo posiada deklaracje zgodności, nie może być modyfikowany bez utraty ważności dokumentów dopuszczających do wbudowania. W przypadku zastosowania modyfikacji należy uzyskać aprobatę techniczną dla takiego wyrobu.
W przypadku materiałów, dla których w/w dokumenty są wymagane przez ST, każda partia dostarczona do Robót będzie posiadać te dokumenty, określające w sposób jednoznaczny jej cechy.
Produkty przemysłowe muszą posiadać w/w dokumenty wydane przez producenta, a w razie potrzeby poparte wynikami badań wykonanych przez niego. Kopie wyników tych badań będą dostarczone przez Wykonawcę Inżynierowi.
Jakiekolwiek materiały, które nie spełniają tych wymagań będą odrzucone.

6.7. Dokumenty budowy

(1) Dziennik Budowy

Dziennik Budowy jest wymaganym dokumentem prawnym obowiązującym Zamawiającego i Wykonawcę w okresie od przekazania Wykonawcy Terenu Budowy do końca okresu gwarancyjnego. Odpowiedzialność za prowadzenie Dziennika Budowy zgodnie z obowiązującymi przepisami spoczywa na Wykonawcy.
Zapisy w Dzienniku Budowy będą dokonywane na bieżąco i będą dotyczyć przebiegu Robót, stanu bezpieczeństwa ludzi i mienia oraz technicznej i gospodarczej strony budowy.
Każdy zapis w Dzienniku Budowy będzie opatrzony datą jego dokonania, podpisem osoby, która dokonała zapisu, z podaniem jej imienia i nazwiska oraz stanowiska służbowego. Zapisy będą czytelne, dokonane trwałą techniką, w porządku chronologicznym, bezpośrednio jeden pod drugim, bez przerw.
Załączone do Dziennika Budowy protokoły i inne dokumenty będą oznaczone kolejnym numerem załącznika i opatrzone datą i podpisem Wykonawcy i Inżyniera.

Do Dziennika Budowy należy wpisywać w szczególności:
- datę przekazania Wykonawcy Terenu Budowy,
- datę przekazania przez Zamawiającego Dokumentacji Projektowej,
- uzgodnienie przez Inżyniera harmonogramów Robót,
- terminy rozpoczęcia i zakończenia poszczególnych elementów Robót,
- przebieg Robót, trudności i przeszkody w ich prowadzeniu, okresy i przyczyny przerw w Robotach,
- uwagi i polecenia Inżyniera,
- daty zarządzenia wstrzymania Robót, z podaniem powodu,
- zgłoszenia i daty odbiorów Robót zanikających i ulegających zakryciu, częściowych i ostatecznych odbiorów Robót,
- wyjaśnienia, uwagi i propozycje Wykonawcy,
- stan pogody i temperaturę powietrza w okresie wykonywania Robót podlegających ograniczeniom lub wymaganiom szczególnym w związku z warunkami klimatycznymi,

- zgodność rzeczywistych warunków geotechnicznych z ich opisem w Dokumentacji Projektowej,
- dane dotyczące czynności geodezyjnych (pomiarowych) dokonywanych przed i w trakcie wykonywania Robót,
- dane dotyczące sposobu wykonywania zabezpieczenia Robót,
- dane dotyczące jakości materiałów, pobierania próbek oraz wyniki przeprowadzonych badań z podaniem, kto je przeprowadzał,
- wyniki prób poszczególnych elementów budowli z podaniem, kto je przeprowadzał,
- inne istotne informacje o przebiegu Robót.

Propozycje, uwagi i wyjaśnienia Wykonawcy, wpisane do Dziennika Budowy będą przedłożone Inżynierowi do ustosunkowania się.
Decyzje Inżyniera wpisane do Dziennika Budowy Wykonawca podpisuje z zaznaczeniem ich przyjęcia lub zajęciem stanowiska.
Wpis projektanta do Dziennika Budowy obliguje Inżyniera do ustosunkowania się. Projektant nie jest jednak stroną Kontraktu i nie ma uprawnień do wydawania poleceń Wykonawcy Robót.
Dopuszcza się możliwość przeniesienia zapisów, które ze względu na dużą objętość nie mogą znaleźć miejsca w dzienniku budowy do innych dokumentów budowy (dot. np. wyników badań laboratoryjnych, danych dot. jakości materiałów, zgodności warunków geotechnicznych).

(2) Rejestr Obmiarów

Rejestr Obmiarów stanowi dokument pozwalający na rozliczenie faktycznego postępu każdego z elementów Robót. Obmiary wykonanych Robót przeprowadza się w sposób ciągły w jednostkach przyjętych w Przedmiarze Robót i wpisuje do Rejestru Obmiarów.

(3) Dokumenty laboratoryjne

Dzienniki laboratoryjne, deklaracje zgodności lub certyfikaty zgodności materiałów, orzeczenia o jakości materiałów, recepty robocze i kontrolne wyniki badań Wykonawcy będą gromadzone w formie uzgodnionej z Zamawiającym. Dokumenty te stanowią załączniki do odbioru Robót. Winny być udostępnione na każde życzenie Inżyniera.

(4) Pozostałe dokumenty budowy

Do dokumentów budowy zalicza się, oprócz wymienionych w pkt (1)-(3) następujące dokumenty:

a) pozwolenie na realizację zadania budowlanego,
b) protokoły przekazania Terenu Budowy,
c) umowy cywilno-prawne z osobami trzecimi i inne umowy cywilno-prawne,
d) protokoły odbioru Robót,
e) protokoły z narad i ustaleń,
f) korespondencję na budowie.

(5) Przechowywanie dokumentów budowy

Dokumenty budowy będą przechowywane na Terenie Budowy w miejscu odpowiednio zabezpieczonym.
Zaginięcie któregokolwiek z dokumentów budowy spowoduje jego natychmiastowe odtworzenie w formie przewidzianej prawem. Wszelkie dokumenty budowy będą zawsze dostępne dla Inżyniera i przedstawiane do wglądu na życzenie Zamawiającego.

7. OBMIAR ROBÓT

7.1. Ogólne zasady obmiaru Robót

Obmiar Robót będzie określać faktyczny zakres wykonywanych Robót zgodnie z Dokumentacją Projektową i ST, w jednostkach ustalonych w Przedmiarze Robót.
Obmiaru Robót dokonuje Wykonawca po pisemnym powiadomieniu Inżyniera o zakresie obmierzanych Robót i terminie obmiaru, co najmniej na 3 dni przed tym terminem.
Wyniki obmiaru będą wpisane do Rejestru Obmiarów.
Jakikolwiek błąd lub przeoczenie (opuszczenie) w ilościach podanych w Przedmiarze Robót lub gdzie indziej w Specyfikacjach Technicznych nie zwalnia Wykonawcy od obowiązku ukończenia wszystkich Robót. Błędne dane zostaną poprawione wg instrukcji Inżyniera na piśmie.

Obmiar gotowych Robót będzie przeprowadzony z częstością wymaganą do celu miesięcznej płatności na rzecz Wykonawcy lub w innym czasie określonym w Kontrakcie lub oczekiwanym przez Wykonawcę i Inżyniera.

7.2. Zasady określania ilości Robót i materiałów

Długości i odległości pomiędzy wyszczególnionymi punktami skrajnymi będą obmierzone poziomo wzdłuż linii osiowej.
Jeśli Specyfikacje Techniczne właściwe dla danych Robót nie wymagają tego inaczej, objętości będą wyliczone w m^3 - jako długość pomnożona przez średni przekrój.
Ilości, które mają być obmierzone wagowo, będą ważone w tonach lub kilogramach zgodnie z wymaganiami Specyfikacji Technicznych.

7.3. Urządzenia i sprzęt pomiarowy

Wszystkie urządzenia i sprzęt pomiarowy, stosowany w czasie obmiaru Robót będą zaakceptowane przez Inżyniera.
Urządzenia i sprzęt pomiarowy zostaną dostarczone przez Wykonawcę. Jeżeli urządzenia te lub sprzęt wymagają badań atestujących to Wykonawca będzie posiadać ważne świadectwa legalizacji.
Wszystkie urządzenia pomiarowe będą przez Wykonawcę utrzymywane w dobrym stanie, w całym okresie trwania Robót.

7.4. Wagi i zasady ważenia

Wykonawca dostarczy i zainstaluje urządzenia wagowe odpowiadające odnośnym wymaganiom Specyfikacji Technicznych. Będzie utrzymywać to wyposażenie zapewniając w sposób ciągły zachowanie dokładności wg norm zatwierdzonych przez Inżyniera.

7.5. Czas przeprowadzenia obmiaru

Obmiary będą przeprowadzone przed częściowym lub ostatecznym odbiorem odcinków Robót, a także w przypadku występowania dłuższej przerwy w Robotach.
Obmiar Robót zanikających przeprowadza się w czasie ich wykonywania.
Obmiar Robót podlegających zakryciu przeprowadza się przed ich zakryciem.
Roboty pomiarowe do obmiaru oraz nieodzowne obliczenia będą wykonane w sposób zrozumiały i jednoznaczny.
Wymiary skomplikowanych powierzchni lub objętości będą uzupełnione odpowiednimi szkicami umieszczonymi na karcie Rejestru Obmiarów. W razie braku miejsca szkice mogą być dołączone w formie oddzielnego załącznika do Rejestru Obmiarów, którego wzór zostanie uzgodniony z Inżynierem.

8. ODBIÓR ROBÓT

W zależności od ustaleń odpowiednich ST, Roboty podlegają następującym etapom odbioru:
a) odbiorowi Robót zanikających i ulegających zakryciu,
b) odbiorowi częściowemu,
c) odbiorowi ostatecznemu,
d) odbiorowi pogwarancyjnemu.

8.1. Odbiór Robót zanikających i ulegających zakryciu

Odbiór Robót zanikających i ulegających zakryciu polega na finalnej ocenie ilości i jakości wykonywanych Robót, które w dalszym procesie realizacji ulegną zakryciu.
Odbiór Robót zanikających i ulegających zakryciu będzie dokonany w czasie umożliwiającym wykonanie ewentualnych korekt i poprawek bez hamowania ogólnego postępu Robót.
Odbioru Robót dokonuje Inżynier.
Gotowość danej części Robót do odbioru zgłasza Wykonawca wpisem do Dziennika Budowy i jednoczesnym powiadomieniem Inżyniera. Odbiór będzie przeprowadzony niezwłocznie, nie później jednak niż w ciągu 3 dni od daty zgłoszenia wpisem do Dziennika Budowy i powiadomienia o tym fakcie Inżyniera.

Jakość i ilość Robót ulegających zakryciu ocenia Inżynier na podstawie dokumentów zawierających komplet wyników badań laboratoryjnych i w oparciu o przeprowadzone pomiary, w konfrontacji z Dokumentacją Projektową, ST i uprzednimi ustaleniami.

8.2. Odbiór częściowy

Odbiór częściowy polega na ocenie ilości i jakości wykonanych części Robót. Odbioru częściowego Robót dokonuje się wg zasad jak przy odbiorze ostatecznym Robót. Odbioru Robót dokonuje Inżynier.

8.3. Odbiór ostateczny Robót

Odbiór ostateczny polega na finalnej ocenie rzeczywistego wykonania Robót w odniesieniu do ich ilości, jakości i wartości.
Całkowite zakończenie Robót oraz gotowość do odbioru ostatecznego będzie stwierdzona przez Wykonawcę wpisem do Dziennika Budowy z bezzwłocznym powiadomieniem na piśmie o tym fakcie Inżyniera.
Odbiór ostateczny Robót nastąpi w terminie ustalonym w Dokumentach Kontraktowych, licząc od dnia potwierdzenia przez Inżyniera zakończenia Robót i przyjęcia dokumentów, o których mowa w punkcie 8.3.1.
Odbioru ostatecznego Robót dokona komisja wyznaczona przez Zamawiającego w obecności Inżyniera i Wykonawcy. Komisja odbierająca Roboty dokona ich oceny jakościowej na podstawie przedłożonych dokumentów, wyników badań i pomiarów, ocenie wizualnej oraz zgodności wykonania Robót z Dokumentacją Projektową i ST.
W toku odbioru ostatecznego Robót komisja zapozna się z realizacją ustaleń przyjętych w trakcie odbiorów Robót zanikających i ulegających zakryciu, zwłaszcza w zakresie wykonania Robót uzupełniających i Robót poprawkowych.
W przypadkach niewykonania wyznaczonych Robót poprawkowych lub Robót uzupełniających w warstwie ścieralnej lub Robotach wykończeniowych, komisja przerwie swoje czynności i ustala nowy termin odbioru ostatecznego.
W przypadku stwierdzenia przez komisję, że jakość wykonywanych Robót w poszczególnych asortymentach nieznacznie odbiega od wymaganej Dokumentacją Projektową i ST z uwzględnieniem tolerancji i nie ma większego wpływu na cechy eksploatacyjne obiektu i bezpieczeństwo ruchu, komisja dokona potrąceń, oceniając pomniejszoną wartość wykonywanych Robót w stosunku do wymagań przyjętych w Dokumentach Kontraktowych.

8.3.1. Dokumenty do odbioru ostatecznego

Podstawowym dokumentem do dokonania odbioru ostatecznego Robót jest protokół odbioru ostatecznego Robót sporządzony wg wzoru ustalonego przez Zamawiającego.
Do odbioru ostatecznego Wykonawca jest zobowiązany przygotować następujące dokumenty:

1. Dokumentację Projektową podstawową z naniesionymi zmianami oraz dodatkową, jeśli została sporządzona w trakcie realizacji Kontraktu.
2. Specyfikacje Techniczne (podstawowe z Kontraktu i ew. uzupełniające lub zamienne).
3. Recepty i ustalenia technologiczne.
4. Dzienniki Budowy i Rejestry Obmiarów (oryginały).
5. Wyniki pomiarów kontrolnych oraz badań i oznaczeń laboratoryjnych, zgodnie z ST
6. Deklaracje zgodności lub certyfikaty zgodności wbudowanych materiałów zgodnie z ST
7. Opinię technologiczną sporządzoną na podstawie wszystkich wyników badań i pomiarów załączonych do dokumentów odbioru, wykonanych zgodnie z ST.
8. Rysunki (dokumentacje) na wykonanie robót towarzyszących (np. na przełożenie linii telefonicznej, energetycznej, gazowej, oświetlenia itp.) oraz protokoły odbioru i przekazania tych robót właścicielom urządzeń.
9. Geodezyjną inwentaryzację powykonawczą Robót i sieci uzbrojenia terenu.
10. Kopię mapy zasadniczej powstałej w wyniku geodezyjnej inwentaryzacji powykonawczej.

W przypadku, gdy wg komisji, Roboty pod względem przygotowania dokumentacyjnego nie będą gotowe do odbioru ostatecznego, komisja w porozumieniu z Wykonawcą wyznaczy ponowny termin odbioru ostatecznego Robót.
Wszystkie zarządzone przez komisję Roboty poprawkowe lub uzupełniające będą zestawione wg wzoru ustalonego przez Zamawiającego.
Termin wykonania Robót poprawkowych i Robót uzupełniających wyznaczy komisja.

8.4. Odbiór pogwarancyjny

Odbiór pogwarancyjny polega na ocenie wykonanych Robót związanych z usunięciem wad stwierdzonych przy odbiorze ostatecznym i zaistniałych w okresie gwarancyjnym.
Odbiór pogwarancyjny będzie dokonany na podstawie oceny wizualnej obiektu z uwzględnieniem zasad opisanych w punkcie 8.3. „Odbiór ostateczny Robót".

9. PODSTAWA PŁATNOŚCI

9.1. Ustalenia Ogólne

Podstawą płatności jest cena jednostkowa skalkulowana przez Wykonawcę za jednostkę obmiarową ustaloną dla danej pozycji Przedmiaru Robót.
Dla pozycji kosztorysowych wycenionych ryczałtowo podstawą płatności jest wartość (kwota) podana przez Wykonawcę i przyjęta przez Zamawiającego w dokumentach umownych (ofercie).
Cena jednostkowa lub wynagrodzenie ryczałtowe będzie uwzględniać wszystkie czynności, wymagania i badania składające się na jej wykonanie, określone dla tej Roboty w Specyfikacji Technicznej i w Dokumentacji Projektowej.

Ceny jednostkowe lub kwoty ryczałtowe Robót będą obejmować:
- Robociznę bezpośrednią wraz z towarzyszącymi kosztami
- Wartość zużytych materiałów wraz z kosztami zakupu, magazynowania, ewentualnych ubytków i transportu na Teren Budowy.
- Wartość pracy Sprzętu wraz z towarzyszącymi kosztami
- Koszty pośrednie, zysk kalkulacyjny i ryzyko
- Podatki obliczane zgodnie z obowiązującymi przepisami.

W kosztach pośrednich Wykonawca powinien uwzględnić poniższe koszty około inwestycyjne:
- koszty projektu(dokumentacji) powykonawczej,
- koszty urządzenia, utrzymania i likwidacji zaplecza Wykonawcy,
- koszty ustawienia, utrzymania i demontażu tablic informacyjnych,
- koszty ustawienia, utrzymania i demontażu urządzeń zabezpieczających plac budowy, świateł ostrzegawczych, zapór, ogrodzeń itp.,
- koszty projektu organizacji ruchu na czas budowy oraz koszty wybudowania, utrzymania i likwidacji przewiązek, objazdów, przejazdów i oznakowania czasowej organizacji ruchu,
- koszty inwentaryzacji i oceny stanu technicznego budynków narażonych na oddziaływanie robót oraz naprawa wyrządzonych szkód,
- koszty inwentaryzacji i oceny stanu technicznego oraz naprawy sieci dróg publicznych wykorzystywanych przez Wykonawcę do transportu technologicznego oraz objazdów dla ruchu publicznego,
- koszty zapewnienia wymaganych ubezpieczeń,
- koszty nadzoru przyrodniczego,
- koszty nadzoru archeologicznego,
- koszty nadzoru kolejowego i przekroczenia terminu korzystania z terenu nieruchomości (kolejowych),
- koszty ochrony saperskiej terenu robót,
- koszty wykonania rysunków dylatacji, projektów technicznych deskowań, rusztowań, wykonania robót zabezpieczających i odpompowania wód z wykonywanych wykopów.

Cena jednostkowa zaproponowana przez Wykonawcę za daną pozycję w kosztorysie ofertowym jest ostateczna i wyklucza możliwość żądania dodatkowej zapłaty za wykonanie robót objętych tą pozycją kosztorysową.
Do cen jednostkowych nie należy wliczać podatku VAT.

9.2. Wymagania Ogólne Specyfikacji Technicznej D.00.00.00

Koszt dostosowania się do Wymagań Ogólnych zawartych w Specyfikacji Technicznej D.00.00.00 obejmuje wszystkie warunki określone w w/w dokumencie, a niewyszczególnione w kosztorysie.

9.3. Objazdy, Przejazdy i Organizacja Ruchu

Koszt organizacji ruchu obejmuje:
Koszt wybudowania przejazdów i organizacji ruchu obejmuje:
(a) Opracowanie oraz uzgodnienie z Inżynierem i odpowiednimi instytucjami Projektu Organizacji Ruchu na czas trwania budowy wraz z dostarczeniem kopii Projektu Inżynierowi i wprowadzaniem dalszych zmian i uzgodnień wynikających z postępu Robót.
(b) Uwzględnienie w opracowywanym projekcie organizacji ruchu na czas budowy tymczasowego oznakowania poziomego materiałami cienkowarstwowymi koloru żółtego.
(c) Ustawienie - zapewnienie tymczasowego oznakowania pionowego zgodnie z wymaganiami bezpieczeństwa ruchu, które po realizacji zadania będzie stanowić własność wykonawcy.

Koszt Utrzymania przejazdów i organizacji ruchu obejmuje:
(a) Utrzymanie oznakowania objazdu tymczasowego
(b) Oczyszczanie, przestawianie i usunięcie tymczasowych oznakowań pionowych, barier i itp.
(c) Utrzymanie płynności ruchu publicznego. Koszt Likwidacji przejazdów i organizacji ruchu obejmuje:
(a) Usunięcie oznakowania.
(b) Doprowadzenie terenu do stanu pierwotnego.

9.4. Roboty nieprzewidziane

Roboty nieprzewidziane są to roboty, które nie można było przewidzieć na etapie projektowania oraz takie, które wyniknęły w trakcie realizacji robót.
W cenie ofertowej należy uwzględnić rezerwę na roboty nieprzewidziane stanowiącą uzgodniony z Zamawiającym procent wartości robót podstawowych.
Cena ofertowa stanowi sumę wartości robót podstawowych i rezerwy na roboty nieprzewidziane.
Rozliczenie rezerwy na roboty nieprzewidziane nastąpi po zakończeniu zadania, na podstawie Protokołu Konieczności sporządzonego przez Wykonawcę i Inspektora Nadzoru oraz zatwierdzonego przez Zamawiającego. Protokół Konieczności winien być zatwierdzony przed wykonaniem robót i sporządzony w oparciu o ceny jednostkowe z Kosztorysu ofertowego lub na podstawie kalkulacji w przypadku robót, na które nie ma cen jednostkowych. Roboty te będą wycenione w oparciu o wykaz stawek i narzutów załączony do oferty.
Zamawiający zapłaci Wykonawcy za faktycznie wykonane dodatkowe roboty z rezerwy na roboty nieprzewidziane.
W przypadku, gdy nie wystąpiły roboty nieprzewidziane - Wykonawca i Inspektor Nadzoru sporządzą Protokół Konieczności o braku tych robót, a Cenę Umowną umniejszy o wartość rezerwy na roboty nieprzewidziane.

10. PRZEPISY ZWIĄZANE

1. Ustawa z dnia 7 lipca 1994 - Prawo budowlane (t.j. Dz. U. 2012 poz. 1202).
2. Zarządzenie Ministra Gospodarki Przestrzennej i Budownictwa z dnia 15 grudnia 1994 r. w sprawie dziennika budowy oraz tablicy informacyjnej (M.P. Nr 2 z 1995 r., poz. 29).
3. Rozporządzenie MGPiB z 19.12.1994r (Dz.U Nr 10)
4. Rozporządzenie MGPiB z 21.02.1995r (Dz.U Nr 25, poz. 133 z dnia 13 marca 1995r).
5. Ustawa z dnia 17 maja 1989 roku - Prawo geodezyjne i kartograficzne (t.j. Dz. U. 2017 poz. 2101 z późn. zm,).
6. Rozporządzenie MGPiB z 21.02.1995r. (Dz.U. Nr 25 poz.133)
7. Rozporządzenie Ministra Transportu, Budownictwa i Gospodarki Morskiej z dnia 25 kwietnia 2012 r. w sprawie szczegółowego zakresu i formy projektu budowlanego (Dz. U. 2012 poz. 462 z późn. zm.)
8. Ustawa z dnia 21 marca 1985 r. o drogach publicznych (t.j. Dz.U. 2017, poz. 2222 z późn. zm.)

D.01.01.01 ODTWORZENIE TRASY I PUNKTÓW WYSOKOŚCIOWYCH

1. WSTĘP

1.1. Przedmiot SST

Przedmiotem niniejszej szczegółowej specyfikacji technicznej (SST) są wymagania dotyczące wykonania i odbioru robót związanych z odtworzeniem trasy drogowej i jej punktów wysokościowych oraz sporządzeniem inwentaryzacji powykonawczej.

1.2. Zakres stosowania SST

Szczegółowa specyfikacja techniczna (SST) stosowana jako dokument przetargowy i kontraktowy przy zlecaniu i realizacji robót wymienionych w pkt. 1.1.

1.3. Zakres robót objętych SST

Ustalenia zawarte w niniejszej specyfikacji dotyczą zasad prowadzenia robót związanych z wszystkim czynnościami mającymi na celu odtworzenie w terenie przebiegu trasy drogowej oraz położenia obiektów inżynierskich, a także wykonania inwentaryzacji geodezyjnej i kartograficznej drogi po jej wybudowaniu.

W zakres robót wchodzą:

– wyznaczenie sytuacyjne i wysokościowe punktów głównych osi trasy i punktów wysokościowych (reperów roboczych dowiązanych do reperów krajowych), z ich zastabilizowaniem,
– zastabilizowanie punktów w sposób trwały oraz odtwarzania uszkodzonych punktów,
– wyznaczenie roboczego pikietażu trasy poza granicą robót,
– przeniesienie punktów istniejącej osnowy geodezyjnej poza granicę robót ziemnych,
– wyznaczenie przekrojów poprzecznych,
– wyznaczenie zjazdów i uzgodnienie ich z właścicielami nieruchomości,
– pomiar geodezyjny i dokumentacja kartograficzna do inwentaryzacji powykonawczej wybudowanej drogi.

1.4. Określenia podstawowe

1.4.1. Odtworzenie trasy i punktów wysokościowych – założenie poziomej i wysokościowej geodezyjnej osnowy realizacyjnej niezbędnej przy budowie drogi, uwzględniającej ustalenia dokumentacji projektowej.
1.4.2. Punkty główne trasy – punkty załamania osi trasy, punkty kierunkowe oraz początkowy i końcowy punkt trasy.
1.4.3. Reper – zasadniczy element znaku wysokościowego lub samodzielny znak wysokościowy, którego wysokość jest wyznaczona.
1.4.4. Znak geodezyjny – znak z trwałego materiału umieszczony w punktach osnowy geodezyjnej.
1.4.5. Osnowa realizacyjna - osnowa geodezyjna (pozioma i wysokościowa), przeznaczona do geodezyjnego wytyczenia elementów projektu w terenie oraz geodezyjnej obsługi budowy.
1.4.6. Inwentaryzacja powykonawcza – pomiar powykonawczy wybudowanej drogi i sporządzenie związanej z nim dokumentacji geodezyjnej i kartograficznej.
1.4.7. Pozostałe określenia podstawowe są zgodne z obowiązującymi, odpowiednimi polskimi normami i z definicjami podanymi w SST D.00.00.00 „Wymagania ogólne” [1] pkt 1.4.

2. MATERIAŁY

2.1. Ogólne wymagania dotyczące materiałów

Ogólne wymagania dotyczące materiałów podano w SST D.00.00.00 „Wymagania ogólne" [1] pkt 2.

2.2. Materiały do wykonania robót

Do utrwalenia punktów głównych trasy należy stosować pale drewniane z gwoździem lub prętem stalowym, słupki betonowe albo rury metalowe długości około 0,5 m. Pale drewniane umieszczone

poza granicą robót ziemnych, w sąsiedztwie punktów załamania trasy powinny mieć średnicę 0,15 ÷ 0,20 m i długość 1,5 ÷ 1,7 m.
Do stabilizacji pozostałych punktów należy stosować paliki drewniane średnicy 0,05 ÷ 0,08 m i długości około 0,30 m, a dla punktów utrwalonych w istniejącej nawierzchni bolce stalowe średnicy 5 mm i długości 0,04 ÷ 0,05 m.
„Świadki" powinny mieć długość około 0,50 m i przekrój prostokątny.
Do stabilizowania roboczego pikietażu trasy, poza granicą pasa robót, należy stosować pale drewniane średnicy 0,15 ÷ 0,20 m i długości 1,5 ÷ 1,7 m z tabliczkami o wymiarach uzgodnionych z Inżynierem.
Do utrwalenia punktów osnowy geodezyjnej należy stosować materiały zgodne z instrukcjami technicznymi G-1 [5] i G-2 [6].

3. SPRZĘT

3.1. Ogólne wymagania dotyczące sprzętu

Ogólne wymagania dotyczące sprzętu podano w SST D.00.00.00 „Wymagania ogólne" [1] pkt 3.

3.2. Sprzęt stosowany do wykonania robót

Przy wykonywaniu robót Wykonawca w zależności od potrzeb, powinien wykazać się możliwością korzystania ze sprzętu dostosowanego do przyjętej metody robót, jak:
– teodolity lub tachimetry,
– niwelatory,
– dalmierze,
– tyczki, łaty, taśmy stalowe, szpilki,
– ew. odbiorniki GPS, zapewniające uzyskanie wymaganych dokładności pomiarów.
Sprzęt stosowany do odtworzenia trasy drogowej i jej punktów wysokościowych powinien gwarantować uzyskanie wymaganej dokładności pomiaru.

4. TRANSPORT

4.1. Ogólne wymagania dotyczące transportu

Ogólne wymagania dotyczące transportu podano w SST D.00.00.00 „Wymagania ogólne" [1] pkt 4.

4.2. Transport materiałów i sprzętu

Sprzęt i materiały do prac geodezyjnych można przewozić dowolnym środkiem transportu.

5. WYKONANIE ROBÓT

5.1. Ogólne zasady wykonania robót

Ogólne zasady wykonania robót podano w SST D.00.00.00 „Wymagania ogólne" [1] pkt 5.

5.2. Zasady wykonywania robót

Podstawowe czynności przy wykonywaniu robót obejmują:
1. roboty przygotowawcze,
2. odtworzenie trasy i punktów wysokościowych,
3. geodezyjna inwentaryzacja powykonawcza.

5.3. Prace przygotowawcze

Przed przystąpieniem do robót Wykonawca robót geodezyjnych powinien:
– zapoznać się z zakresem opracowania,
– przeprowadzić z Zamawiającym (Inżynierem) uzgodnienia dotyczące sposobu wykonania prac,
– zapoznać się z dokumentacją projektową,
– zebrać informacje o rodzaju i stanie osnów geodezyjnych na obszarze objętym budową drogi,

– zapoznać się z przewidywanym sposobem realizacji budowy,
– przeprowadzić wywiad szczegółowy w terenie.

5.4. Odtworzenie trasy drogi i punktów wysokościowych

5.4.1. Zasady wykonywania prac pomiarowych

Prace pomiarowe powinny być wykonane zgodnie z obowiązującymi Instrukcjami i wytycznymi GUGiK [3÷10].
Przed przystąpieniem do robót Wykonawca powinien przejąć od Zamawiającego dane zawierające lokalizację i współrzędne punktów głównych trasy oraz reperów.
W oparciu o materiały dostarczone przez Zamawiającego, Wykonawca powinien przeprowadzić obliczenia i pomiary geodezyjne niezbędne do szczegółowego wytyczenia robót.
Prace pomiarowe powinny być wykonane przez osoby posiadające odpowiednie kwalifikacje i uprawnienia.
Wykonawca powinien natychmiast poinformować Inżyniera o wszelkich błędach wykrytych w wytyczeniu punktów głównych trasy i (lub) reperów roboczych. Błędy te powinny być usunięte na koszt Zamawiającego.
Wykonawca powinien sprawdzić czy rzędne terenu określone w dokumentacji projektowej są zgodne z rzeczywistymi rzędnymi terenu. Jeżeli Wykonawca stwierdzi, że rzeczywiste rzędne terenu istotnie różnią się od rzędnych określonych w dokumentacji projektowej, to powinien powiadomić o tym Inżyniera. Ukształtowanie terenu w takim rejonie nie powinno być zmieniane przed podjęciem odpowiedniej decyzji przez Inżyniera. Wszystkie roboty dodatkowe, wynikające z różnic rzędnych terenu podanych w dokumentacji projektowej i rzędnych rzeczywistych, akceptowane przez Inżyniera, zostaną wykonane na koszt Zamawiającego. Zaniechanie powiadomienia Inżyniera oznacza, że roboty dodatkowe w takim przypadku obciążą Wykonawcę.
Wszystkie roboty, które bazują na pomiarach Wykonawcy, nie mogą być rozpoczęte przed zaakceptowaniem wyników pomiarów przez Inżyniera.
Punkty wierzchołkowe, punkty główne trasy i punkty pośrednie osi trasy muszą być zaopatrzone w oznaczenia określające w sposób wyraźny i jednoznaczny charakterystykę i położenie tych punktów.
Forma i wzór tych oznaczeń powinny być zaakceptowane przez Inżyniera.
Wykonawca jest odpowiedzialny za zabezpieczanie wszystkich punktów pomiarowych i ich oznaczeń w czasie trwania robót. Jeżeli znaki pomiarowe przekazane przez Zamawiającego zostaną zniszczone przez Wykonawcę świadomie lub wskutek zaniedbania, a ich odtworzenie jest konieczne do dalszego prowadzenia robót, to zostaną one odtworzone na koszt Wykonawcy.
Wszystkie pozostałe prace pomiarowe konieczne dla prawidłowej realizacji robót należą do obowiązków Wykonawcy.

5.4.2. Sprawdzenie wyznaczenia punktów głównych osi trasy i punktów wysokościowych

Punkty wierzchołkowe trasy i inne punkty główne powinny być zastabilizowane w sposób trwały, przy użyciu pali drewnianych lub słupków betonowych, a także dowiązane do punktów pomocniczych, położonych poza granicą robót ziemnych. Maksymalna odległość pomiędzy punktami głównymi na odcinkach prostych nie może przekraczać 500 m.
Wykonawca powinien założyć robocze punkty wysokościowe (repery robocze) wzdłuż osi trasy drogowej, a także przy każdym obiekcie inżynierskim. Maksymalna odległość między reperami roboczymi wzdłuż trasy drogowej w terenie płaskim powinna wynosić 500 metrów, natomiast w terenie falistym i górskim powinna być odpowiednio zmniejszona, zależnie od jego konfiguracji.
Repery robocze należy założyć poza granicami robót związanych z wykonaniem trasy drogowej i obiektów towarzyszących. Jako repery robocze można wykorzystać punkty stałe na stabilnych, istniejących budowlach wzdłuż trasy drogowej. O ile brak jest takich punktów, repery robocze należy założyć w postaci słupków betonowych lub grubych kształtowników stalowych, osadzonych w gruncie w sposób wykluczający osiadanie, w sposób zaakceptowany przez Inżyniera.
Rzędne reperów roboczych należy określać z taką dokładnością, aby średni błąd niwelacji po wyrównaniu był mniejszy od 4 mm/km, stosując niwelację podwójną w nawiązaniu do reperów państwowych.
Repery robocze powinny być wyposażone w dodatkowe oznaczenia, zawierające wyraźne i jednoznaczne określenie nazwy reperu i jego rzędnej.

5.4.3. Odtworzenie osi trasy

Tyczenie osi trasy należy wykonać w oparciu o dokumentację projektową oraz inne dane geodezyjne przekazane przez Zamawiającego, przy wykorzystaniu sieci poligonizacji państwowej albo innej osnowy geodezyjnej, określonej w dokumentacji projektowej.
Oś trasy powinna być wyznaczona w punktach głównych i w punktach pośrednich w odległości zależnej od charakterystyki terenu i ukształtowania trasy, lecz nie rzadziej niż co 50 metrów.
Dopuszczalne odchylenie sytuacyjne wytyczonej osi trasy w stosunku do dokumentacji projektowej nie może być większe niż 3 cm dla autostrad i dróg ekspresowych lub 5 cm dla pozostałych dróg.
Rzędne niwelety punktów osi trasy należy wyznaczyć z dokładnością do 1 cm w stosunku do rzędnych niwelety określonych w dokumentacji projektowej.
Do utrwalenia osi trasy w terenie należy użyć materiałów wymienionych w pkcie 2.2.
Usunięcie pali z osi trasy jest dopuszczalne tylko wówczas, gdy Wykonawca robót zastąpi je odpowiednimi palami po obu stronach osi, umieszczonych poza granicą robót.

5.4.4. Wyznaczenie przekrojów poprzecznych

Wyznaczenie przekrojów poprzecznych obejmuje wyznaczenie krawędzi nasypów i wykopów na powierzchni terenu (określenie granicy robót), zgodnie z dokumentacją projektową oraz w miejscach wymagających uzupełnienia dla poprawnego przeprowadzenia robót i w miejscach zaakceptowanych przez Inżyniera.
Do wyznaczania krawędzi nasypów i wykopów należy stosować dobrze widoczne paliki lub wiechy. Wiechy należy stosować w przypadku nasypów o wysokości przekraczającej 1 metr oraz wykopów głębszych niż 1 metr. Odległość między palikami lub wiechami należy dostosować do ukształtowania terenu oraz geometrii trasy drogowej. Odległość ta co najmniej powinna odpowiadać odstępowi kolejnych przekrojów poprzecznych.
Profilowanie przekrojów poprzecznych musi umożliwiać wykonanie nasypów i wykopów o kształcie zgodnym z dokumentacją projektową.

5.4.5. Wyznaczenie położenia obiektów mostowych

Dla każdego z obiektów mostowych należy wyznaczyć jego położenie w terenie poprzez:
a) wytyczenie osi obiektu,
b) wytyczenie punktów określających usytuowanie (kontur) obiektu, w szczególności przyczółków i filarów mostów i wiaduktów.
W przypadku mostów i wiaduktów dokumentacja projektowa powinna zawierać opis odpowiedniej osnowy realizacyjnej do wytyczenia tych obiektów.
Położenie obiektu w planie należy określić z dokładnością określoną w punkcie 5.4.3.

5.4.6. Skompletowanie dokumentacji geodezyjnej

Dokumentację geodezyjną należy skompletować zgodnie z przepisami instrukcji 0-3 [4] z podziałem na:
1) akta postępowania przeznaczone dla Wykonawcy,
2) dokumentację techniczną przeznaczoną dla Zamawiającego,
3) dokumentację techniczną przeznaczoną dla ośrodka dokumentacji geodezyjnej i kartograficznej.
Sposób skompletowania dokumentacji, o której mowa w punkcie 3 oraz formę dokumentów należy uzgodnić z ośrodkiem dokumentacji. Zamawiający poda w ST, czy dokumentację tę należy okazać Zamawiającemu do wglądu.

5.5. Pomiar powykonawczy wybudowanej drogi

5.5.1. Zebranie materiałów i informacji

Wykonawca powinien zapoznać się z zakresem opracowania i uzyskać od Zamawiającego instrukcje dotyczące ewentualnych etapów wykonywania pomiarów powykonawczych.
Pomiary powykonawcze powinny być poprzedzone uzyskaniem z ośrodków dokumentacji geodezyjnej i kartograficznej informacji o rodzaju, położeniu i stanie punktów osnowy geodezyjnej (poziomej i wysokościowej) oraz o mapie zasadniczej i katastralnej.
W przypadku stwierdzenia, że w trakcie realizacji obiektu nie została wykonana bieżąca inwentaryzacja sieci uzbrojenia terenu, należy powiadomić o tym Zamawiającego.

Przy analizie zebranych materiałów i informacji należy ustalić:
– klasy i dokładności istniejących osnów geodezyjnych oraz możliwości wykorzystania ich do pomiarów powykonawczych,
– rodzaje układów współrzędnych i poziomów odniesienia,
– zakres i sposób aktualizacji dokumentów bazowych, znajdujących się w ośrodku dokumentacji o wyniku pomiaru powykonawczego.

5.5.2. Prace pomiarowe i kameralne

W pierwszej fazie prac należy wykonać: ogólne rozeznanie w terenie, odszukanie punktów istniejącej osnowy geodezyjnej z ustaleniem stanu technicznego tych punktów oraz aktualizacją opisów topograficznych, zbadanie wizur pomiędzy punktami i ewentualne ich oczyszczenie, wstępne rozeznanie odnośnie konieczności uzupełnienia lub zaprojektowania osnowy poziomej III klasy oraz osnowy pomiarowej.
Następnie należy pomierzyć wznowioną lub założoną osnowę, a następnie wykonać pomiary inwentaryzacyjne, zgodnie z instrukcją G-4 [8] GUGiK, mierząc wszystkie elementy treści mapy zasadniczej oraz treść dodatkową obejmującą: granice ustalone według stanu prawnego, kilometraż dróg, znaki drogowe, punkty referencyjne, obiekty mostowe z rzędnymi wlotu i wylotu, światłem i skrajnią, wszystkie drzewa w pasie drogowym, zabytki i pomniki przyrody, wszystkie ogrodzenia z furtkami i bramami oraz z podziałem na trwałe i nietrwałe, rowy, studnie z ich średnicami, przekroje poprzeczne dróg co 20÷50 m oraz inne elementy według wymagań Zamawiającego.
Prace obliczeniowe należy wykonać przy pomocy sprzętu komputerowego. Wniesienie pomierzonej treści na mapę zasadniczą oraz mapę katastralną należy wykonać metodą klasyczną (kartowaniem i kreśleniem ręcznym) lub przy pomocy plotera.
Wtórnik mapy zasadniczej dla Zamawiającego należy uzupełnić o elementy wymienione w drugim akapicie niniejszego punktu, tą samą techniką z jaką została wykonana mapa (numeryczną względnie analogową).
Dokumentację geodezyjną i kartograficzną należy skompletować zgodnie z przepisami instrukcji 0-3 [4], z podziałem na: akta postępowania przeznaczone dla Wykonawcy, dokumentację techniczną przeznaczoną dla Zamawiającego i dokumentację techniczną przeznaczoną dla ośrodka dokumentacji geodezyjnej i kartograficznej. Sposób skompletowania i formę dokumentacji dla ośrodka dokumentacji należy uzgodnić z ośrodkiem oraz ustalić czy tę dokumentację należy okazać Zamawiającemu do wglądu.

5.5.3. Dokumentacja dla Zamawiającego

Jeśli Zamawiający nie ustalił inaczej, to należy skompletować dla Zamawiającego następujące materiały:
– sprawozdanie techniczne,
– wtórnik mapy zasadniczej uzupełniony dodatkową treścią, którą wymieniono w punkcie 5.5.2,
– kopie wykazów współrzędnych punktów osnowy oraz wykazy współrzędnych punktów granicznych w postaci dysku i wydruku na papierze,
– kopie protokołów przekazania znaków geodezyjnych pod ochronę,
– kopie opisów topograficznych,
– kopie szkiców polowych,
– nośnik elektroniczny (dysk) z mapą numeryczną oraz wydruk ploterem tych map, jeżeli mapa realizowana jest numerycznie,
– inne materiały zgodne z wymaganiami Zamawiającego.

6. KONTROLA JAKOŚCI ROBÓT

6.1. Ogólne zasady kontroli jakości robót

Ogólne zasady kontroli jakości robót podano w SST D.00.00.00 „Wymagania ogólne” [1] pkt

6.2. Kontrola jakości prac

Kontrola jakości prac pomiarowych powinna obejmować:
– wewnętrzną kontrolę prowadzoną przez Wykonawcę robót geodezyjnych, która powinna zapewniać możliwość śledzenia przebiegu prac, oceniania ich jakości oraz usuwania nieprawidłowości mogących

mieć wpływ na kolejne etapy robót,
– kontrolę prowadzoną przez służbę nadzoru (Inżyniera),
– przestrzeganie ogólnych zasad prac określonych w instrukcjach i wytycznych GUGiK [3÷10], zgodnie z wymaganiami podanymi w punkcie 5,
– sporządzenie przez Wykonawcę robót geodezyjnych protokołu z wewnętrznej kontroli robót.
Kontrolę należy prowadzić według ogólnych zasad określonych w instrukcjach i wytycznych GUGiK [3÷10], zgodnie z wymaganiami podanymi w punkcie 5.4.3.

7. OBMIAR ROBÓT

7.1. Ogólne zasady obmiaru robót

Ogólne zasady obmiaru robót podano w SST D-M-00.00.00 „Wymagania ogólne" [1] pkt 7.

7.2. Jednostka obmiarowa

Jednostką obmiarową jest km (kilometr) odtworzonej trasy w terenie.
Przy pomiarach powykonawczych wybudowanej drogi przyjmuje się jednostki km (kilometr).

8. ODBIÓR ROBÓT

8.1. Ogólne zasady odbioru robót

Ogólne zasady odbioru robót podano w SST D.00.00.00 „Wymagania ogólne" [1] pkt 8.

8.2. Sposób odbioru robót

Odbiór robót następuje na podstawie protokołu odbioru oraz dokumentacji technicznej przeznaczonej dla Zamawiającego.

9. PODSTAWA PŁATNOŚCI

9.1. Ogólne ustalenia dotyczące podstawy płatności

Ogólne ustalenia dotyczące podstawy płatności podano w SST D.00.00.00 „Wymagania ogólne" [1] pkt 9.

9.2. Cena jednostki obmiarowej

Cena wykonania robót obejmuje:
– zakup, dostarczenie i składowanie potrzebnych materiałów,
– koszt zapewnienia niezbędnych czynników produkcji,
– zakup i dostarczenie materiałów,
– sprawdzenie wyznaczenia punktów głównych osi trasy i punktów wysokościowych,
– uzupełnienie osi trasy dodatkowymi punktami,
– wyznaczenie dodatkowych punktów wysokościowych,
– wyznaczenie zjazdów i uzgodnienie ich z właścicielami nieruchomości,
– wyznaczenie przekrojów poprzecznych z ewentualnym wytyczeniem dodatkowych przekrojów,
– wyznaczenie punktów roboczego pikietażu trasy,
– ustawienie łat z wyznaczeniem pochylenia skarp,
– zastabilizowanie punktów w sposób trwały, ochrona ich przed zniszczeniem i oznakowanie ułatwiające odszukanie i ewentualne odtworzenie,
– prace pomiarowe i kameralne przy pomiarze powykonawczym wybudowanej drogi według wymagań dokumentacji technicznej,
– koszty ośrodków geodezyjnych.

9.3. Sposób rozliczenia robót tymczasowych i prac towarzyszących

Cena wykonania robót określonych niniejszą SST obejmuje:
– roboty tymczasowe, które są potrzebne do wykonania robót podstawowych, ale nie są przekazywane

Zamawiającemu i są usuwane po wykonaniu robót podstawowych,
– prace towarzyszące, które są niezbędne do wykonania robót podstawowych, niezaliczane do robót tymczasowych, jak geodezyjne wytyczenie robót itd.

10. PRZEPISY ZWIĄZANE

10.1. Ogólne specyfikacje techniczne

1. D.00.00.00 Wymagania ogólne

10.2. Inne dokumenty

1. Ustawa z dnia 17 maja 1989 r. – Prawo geodezyjne i kartograficzne (Dz. U. nr 30, poz. 163 z późniejszymi zmianami)

[Instrukcje i wytyczne techniczne byłego Głównego Urzędu Geodezji i Kartografii]:

2. Instrukcja techniczna 0-1. Ogólne zasady wykonywania prac geodezyjnych.
3. Instrukcja techniczna 0-3. Zasady kompletowania dokumentacji geodezyjnej i kartograficznej
4. Instrukcja techniczna G-1. Pozioma osnowa geodezyjna
5. Instrukcja techniczna G-2. Wysokościowa osnowa geodezyjna
6. Instrukcja techniczna G-3. Geodezyjna obsługa inwestycji
7. Instrukcja techniczna G-4. Pomiary sytuacyjne i wysokościowe
8. Wytyczne techniczne G-3.1. Osnowy realizacyjne
9. Wytyczne techniczne G-3.2. Pomiary realizacyjne

D.01.02.01 USUNIĘCIE DRZEW I KRZEWÓW

1. WSTĘP

1.1. Przedmiot ST

Przedmiotem niniejszej Specyfikacji Technicznej są wymagania dotyczące wykonania i odbioru robót związanych z usunięciem drzew, krzewów i zagajników.

1.2. Zakres stosowania ST

Specyfikacja Techniczna jest stosowana jako dokument przetargowy i kontraktowy przy zlecaniu i realizacji robót wymienionych w punkcie 1.1.

1.3. Określenia podstawowe

1.3.1. **Drzewo** – roślina wieloletnia o zdrewniałym pędzie głównym /pniu/ i pędach bocznych /gałęzie/ tworzących koronę.

1.3.2. **Krzew (krzak)** - roślina wieloletnia nie tworząca wyraźnego pnia, ani korony lecz rozgałęziająca się na wiele równorzędnych pędów.

1.3.3. **Drewno wielkowymiarowe** – drewno okrągłe, głównie na surowiec tartaczny o minimalnej średnicy ok. 15 cm w cieńszym końcu i długości minimum 9,0 m dla gatunków iglastych i dla gatunków liściastych długości minimum 6 m i średnicy w cieńszym końcu ok. 20cm.

1.3.4. **Drewno średniowymiarowe**- drewno okrągłe, wszystkie gatunki wymanipulowane na wałki i szczapy o grubości od 7 cm w cieńszym końcu /układane i mierzone w stosach/.

1.3.5. **Grubizna**
- miąższość drewna do wysokości pniaka, o średnicy w cieńszym końcu co najmniej 7 cm w korze
- drewno okrągłe o średnicy w cieńszym końcu bez kory co najmniej 5 cm.

1.3.5. **Drobnica** – pozostałe elementy z wycinki nie będące grubizną, tj. gałęzie drzew, liście, krzewy, wykarczowane pnie i korzenie

1.3.6. Pozostałe określenia podstawowe są zgodne z obowiązującymi, odpowiednimi polskimi normami i z definicjami podanymi w ST D.00.00.00 „Wymagania ogólne".

1.4. Zakres robót objętych ST

Ustalenia zawarte w niniejszej specyfikacji dotyczą zasad prowadzenia robót związanych z usunięciem drzew i krzewów, wykonywanych w ramach robót przygotowawczych dla budowy ścieżki pieszo-rowerowej:
- wycinkę drzew o średnicy i ilości określonej w „Inwentaryzacji drzew i krzewów zlokalizowanych na terenie przewidzianym pod budowę",
- usunięcie krzewów na powierzchni określonej w „Inwentaryzacji drzew i krzewów zlokalizowanych na terenie przewidzianym pod budowę",
- wydobycie karpiny po usuniętych drzewach na całej powierzchni inwestycji zarówno po usuniętych drzewach jak i krzewach,
- wywóz karpiny oraz pozostałości po usuniętych drzewach i krzewach na wysypisko śmieci lub we wskazane przez inwestora miejsce nie dalej niż na odległość do 10km.

1.5. Ogólne wymagania dotyczące robót

Ogólne wymagania dotyczące robót podano w ST D.00.00.00 „Wymagania ogólne".

2. MATERIAŁY

2.1. Ogólne wymagania dotyczące materiałów

Ogólne wymagania dotyczące materiałów podano w ST D.00.00.00 „Wymagania ogólne".

3. SPRZĘT

3.1. Ogólne wymagania dotyczące sprzętu

Ogólne wymagania dotyczące sprzętu podano w ST D.00.00.00 „Wymagania ogólne”.

3.2. Sprzęt stosowany do usunięcia drzew i krzewów

Do wykonywania robót związanych z usunięciem drzew i krzewów należy stosować:
- piły mechaniczne,
- maszyny przeznaczone do karczowania pni oraz ich usunięcia,
- koparka lub ciągnik ze specjalnym osprzętem do prowadzenia prac związanych z wyrębem drzew oraz usuwaniem karpiny,
- ciągnik kołowy wraz z przyczepą skrzyniową lub samochód samowyładowczy.

4. TRANSPORT

4.1. Ogólne wymagania dotyczące transportu

Ogólne wymagania dotyczące transportu podano w ST D.00.00.00 „Wymagania ogólne”.

4.2. Transport pni, karpiny i gałęzi.

Należy przewozić transportem ciągnikowym z przyczepą skrzyniową lub transportem samochodowym.

5. WYKONANIE ROBÓT

5.1. Ogólne zasady wykonania robót

Ogólne zasady wykonania robót podano w ST D.00.00.00 „Wymagania ogólne”.

5.2. Zasady oczyszczania terenu z drzew i krzewów

Roboty związane z usunięciem drzew i krzewów obejmują wycięcie i wykarczowanie drzew i krzewów, wywiezienie całej masy poza teren budowy na wysypisko śmieci lub na wskazane miejsce na odległość do 10 km, zasypanie dołów oraz oczyszczenie terenu po wycince i karczowaniu z resztek części roślinnych.
Zgoda na prace związane z usunięciem drzew i krzewów powinna być uzyskana przez Zamawiającego.
Roślinność nie przeznaczona do usunięcia ale zlokalizowana w bezpośrednim sąsiedztwie z terenem na którym wykonywane będą prace związane z wycinką i karczowaniem, powinna być przez Wykonawcę zabezpieczona przed uszkodzeniem. Jeżeli roślinność, która ma być zachowana, zostanie uszkodzona lub zniszczona przez Wykonawcę, to powinna być ona odtworzona na koszt Wykonawcy, w sposób zaakceptowany przez odpowiednie władze.

5.3. Zniszczenie pozostałości po usunięciu drzew i zakrzaczeń.

Sposób zniszczenia pozostałości po usuniętej roślinności powinien być zgodny z ustaleniami SST lub wskazaniami Inżyniera.
Drewno pochodzące z wyciętych drzew zostanie wywiezione na odległość do 10 km we wskazane miejsce. Karpina, gałęzie oraz wycięte krzewy wywiezione zostaną na wysypisko śmieci lub we wskazane miejsce.

6. KONTROLA JAKOŚCI ROBÓT

6.1. Ogólne zasady kontroli jakości robót

Ogólne zasady kontroli jakości robót podano w ST D.00.00.00 „Wymagania ogólne”.

6.2. Kontrola robót przy usuwaniu drzew i zarośli.

Sprawdzenie jakości robót polega na wizualnej ocenie kompletności usunięcia roślinności, wykarczowania korzeni i zasypania dołów. Zagęszczenie gruntu wypełniającego doły powinno spełniać odpowiednie wymagania określone w SST dotyczących robót ziemnych.

7. ODBIÓR ROBÓT

7.1. Ogólne zasady obmiaru robót

Ogólne zasady obmiaru robót podano w ST D.00.00.00 „Wymagania ogólne”.

7.2. Jednostka obmiarowa.

Jednostką obmiarową robót związanych z usunięciem drzew i krzewów jest:
dla drzew - szt. (sztuki w ujętych w kosztorysie przedziałach obwodu pnia),
dla krzewów - m2 (metry kwadratowe),
dla karpiny - mp (metry przestrzenne),

8. ODBIÓR ROBÓT

8.1. Ogólne zasady odbioru robót

Ogólne zasady odbioru robót podano w ST D.00.00.00 „Wymagania ogólne”.

8.2. Odbiór robót zanikających i ulegających zakryciu

Odbiorowi robót zanikających i ulegających zakryciu podlega sprawdzenie dołów po wykarczowanych pniach, przed ich zasypaniem.

9. PODSTAWA PŁATNOŚCI

9.1. Ogólne ustalenia dotyczące podstawy płatności

Ogólne ustalenia dotyczące podstawy płatności podano w ST D.00.00.00 "Wymagania ogólne".

9.2. Cena jednostki obmiarowej

Płatność należy przyjmować na podstawie jednostek obmiarowych.
Cena wykonania robót obejmuje:
- mechaniczną wycinkę drzew,
- mechaniczne karczowanie pni,
- odcięcie gałęzi od pni,
- załadunek i odwiezienie pni,
- załadunek i odwiezienie karpiny,
- usunięcie krzewów,
- zasypanie dołów po karpinie,
- uporządkowanie miejsca prowadzonych robót.

10. PRZEPISY ZWIĄZANE

Nie występują.

D.01.02.02 ZDJĘCIE WARSTWY ZIEMI URODZAJNEJ (HUMUSU)

1. WSTĘP

1.1. Przedmiot ST

Przedmiotem niniejszej Specyfikacji Technicznej są wymagania dotyczące wykonania i odbioru robót związanych ze zdjęciem warstwy humusu.

1.2. Zakres stosowania ST

Specyfikacje Techniczne stanowią część Dokumentów Przetargowych i Umowy i należy je stosować w zlecaniu i wykonaniu Robót opisanych w podpunkcie 1.1.

1.3. Zakres robót objętych ST

Ustalenia zawarte w niniejszej specyfikacji dotyczą prowadzenia robót przy zdjęciu warstwy humusu gr. 70cm na poboczach gruntowych, rowach, skarpach oraz pasach terenu przeznaczonego pod budowę wlotów dróg podporządkowanych oraz na szerokości projektowanego pasa drogowego i obejmują:

- usunięcie warstwy ziemi urodzajnej (humusu i darniny) ze spryzmowaniem w bliskości robót i do wykorzystania przy humusowaniu,
- usunięcie warstwy ziemi urodzajnej (humusu i darniny) z wywozem na odkład

1.4. Określenia podstawowe

1.4.1. Warstwa humusu - warstwa ziemi roślinnej urodzajnej, nadającej się do upraw rolnych. Stosowane określenia podstawowe są zgodne z obowiązującymi, odpowiednimi polskimi normami oraz z definicjami podanymi w ST D.00.00.00 „Wymagania ogólne”.

1.5. Ogólne wymagania dotyczące robót

Wykonawca robót jest odpowiedzialny za jakość ich wykonania oraz za zgodność z Dokumentacją Projektową, ST i poleceniami Inspektora Nadzoru Inwestorskiego. Ogólne wymagania dotyczące robót podano w ST D.00.00.00. „Wymagania ogólne”.

2. MATERIAŁY

Nie występują.

3. SPRZĘT

3.1. Ogólne wymagania dotyczące sprzętu

Ogólne wymagania dotyczące sprzętu podano w ST D.00.00.00 „Wymagania ogólne”.

3.2. Sprzęt do zdjęcia humusu

Do wykonania robót związanych ze zdjęciem warstwy humusu należy stosować:

- równiarki,
- spycharki,
- łopaty, szpadle i inny sprzęt do ręcznego wykonywania robót ziemnych - w miejscach, gdzie prawidłowe wykonanie robót sprzętem zmechanizowanym nie jest możliwe,
- koparki i samochody samowyładowcze - w przypadku transportu na odległość wymagającą zastosowania takiego sprzętu.

4. TRANSPORT

4.1. Ogólne wymagania dotyczące transportu

Ogólne wymagania dotyczące transportu podano w ST D.00.00.00 „Wymagania ogólne”.
Humus należy przemieszczać z zastosowaniem równiarek lub spycharek albo przewozić transportem samochodowym. Wybór środka transportu zależy od odległości, warunków lokalnych i przeznaczenia humusu.

5. WYKONANIE ROBÓT

5.1. Ogólne zasady wykonania robót

Ogólne zasady wykonania robót podano w ST D.00.00.00 „Wymagania ogólne”.

5.2. Zdjęcie warstwy humusu

Warstwa humusu powinna być zdjęta z przeznaczeniem do późniejszego użycia przy umacnianiu skarp oraz do innych czynności określonych w dokumentacji projektowej. Nadmiar humusu a w tym darninę należy wywieźć na odkład pozyskany staraniem Wykonawcy. Nadmiar humusu stanowi własność Wykonawcy i jego odzysk należy ująć w kalkulowaniu ceny jednostkowej pozycji kosztorysowej.
Nie należy zdejmować humusu, jeżeli nie planuje się w krótkim czasie przystąpić do wykonywania kolejnych etapów robót.
Humus należy zdejmować mechanicznie z zastosowaniem równiarek lub spycharek.
W wyjątkowych sytuacjach, gdy zastosowanie maszyn nie jest wystarczające dla prawidłowego wykonania robót, względnie może stanowić zagrożenie dla bezpieczeństwa robót (zmienna grubość warstwy humusu, sąsiedztwo budowli), należy dodatkowo stosować ręczne wykonanie robót, jako uzupełnienie prac wykonywanych mechanicznie.
Warstwę humusu należy zdjąć z powierzchni całego pasa robót ziemnych oraz w innych miejscach określonych w dokumentacji projektowej lub wskazanych przez Inspektora Nadzoru Inwestorskiego.
Grubość zdejmowanej warstwy humusu (zależna od głębokości jego zalegania, wysokości nasypu, potrzeb jego wykorzystania na budowie itp.) powinna być zgodna z ustaleniami dokumentacji projektowej lub akceptowana przez Inspektora Nadzoru Inwestorskiego, według faktycznego stanu występowania. Stan faktyczny będzie stanowił podstawę do rozliczenia czynności związanych ze zdjęciem warstwy humusu.
Zdjęty humus należy składować w regularnych pryzmach. Miejsca składowania humusu powinny być przez Wykonawcę tak dobrane, aby humus był zabezpieczony przed zanieczyszczeniem, a także najeżdżaniem przez pojazdy. Nie należy zdejmować humusu w czasie intensywnych opadów i bezpośrednio po nich, aby uniknąć zanieczyszczenia gliną lub innym gruntem nieorganicznym.

6. KONTROLA JAKOŚCI ROBÓT

6.1. Ogólne zasady kontroli jakości robót

Ogólne zasady kontroli jakości robót podano w ST D.00.00.00 „Wymagania ogólne”.

6.2. Kontrola usunięcia humusu

Sprawdzenie jakości robót polega na wizualnej ocenie kompletności usunięcia humusu i prawidłowości pryzmowania.

7. OBMIAR ROBÓT

7.1. Ogólne zasady obmiaru robót

Ogólne zasady obmiaru robót podano w ST D.00.00.00 „Wymagania ogólne”.

7.2. Jednostka obmiarowa

Jednostką obmiarową jest m^3 (metr sześcienny) zdjętej warstwy humusu.

8. ODBIÓR ROBÓT

Ogólne zasady obmiaru robót podano w ST D.00.00.00. „Wymagania ogólne”

9. PODSTAWA PŁATNOŚCI

9.1. Ogólne ustalenia dotyczące podstawy płatności

Ogólne ustalenia odnośnie podstawy płatności podano w ST D.00.00.00.
Płatność za 1 m^3 zdjętej warstwy humusu należy przyjmować zgodnie z obmiarem i oceną jakości wykonywania robót.

9.2. Cena jednostki obmiarowej

Cena wykonania robót obejmuje:

- prace pomiarowe i przygotowawcze,
- zdjęcie humusu wraz z hałdowaniem w pryzmy na składzie Wykonawcy lub odwiezieniem na odkład w miejsce wskazane przez Wykonawcę,
- pielęgnację humusu
- ewentualny koszt dzierżawy placu na składowanie humusu
- oznakowanie robót,
- koszt uzyskania i utrzymania odkładu,
- wartość nadmiaru humusu,
- uporządkowanie terenu robót
- transport humusu na skład Wykonawcy lub odkład
- załadunek i rozładunek humusu.

10. PRZEPISY ZWIĄZANE

PN-68/B-06050 Roboty ziemne budowlane. Wymagania w zakresie wykonania i badania przy odbiorze – zastąpiona normą: PN-B-06050;1999.
PN-S-02205:1998 Drogi samochodowe. Roboty ziemne. Wymagania i badania.

D.01.03.02 ROZBOTY ROZBIÓRKOWE

1. WSTĘP

1.1. Przedmiot ST

Przedmiotem niniejszej Specyfikacji Technicznej są wymagania dotyczące wykonania i odbioru robót związanych z rozbiórką elementów dróg i ulic.

1.2. Zakres stosowania ST

Specyfikacja Techniczna jest stosowana jako dokument przetargowy i kontraktowy przy zlecaniu i realizacji robót wymienionych w punkcie 1.1.

1.3. Zakres robót objętych ST

Ustalenia zawarte w niniejszej Specyfikacji Technicznej dotyczą zasad prowadzenia robót związanych z rozbiórką elementów dróg i obejmują:
a) rozbiórkę części przelotowej przepustu wraz ze ściankami czołowymi,
b) rozbiórkę nawierzchni bitumicznej,
c) rozbiórkę nawierzchni z betonu cementowego,
d) rozbiórkę podbudowy z tłucznia,
e) rozbiórkę nawierzchni z kostki betonowej,
f) rozbiórkę krawężników betonowych,
g) rozbiórkę obrzeży betonowych,
h) rozbiórkę ław betonowych z oporem,
i) rozbiórka/demontaż pionowych znaków drogowych,
j) demontaż barier drogowych
k) demontaż balustrad

Materiały z rozbiórki z wyjątkiem krawężników i obrzeży betonowych oraz kostki betonowej, stanowią własność Wykonawcy.
Krawężniki betonowe, obrzeża betonowe i kostka betonowa nadające się do powtórnego wykorzystania należy przekazać Zamawiającemu.

1.4. Określenia podstawowe

Określenia podane w niniejszej ST są zgodne z obowiązującymi odpowiednimi polskimi normami i z definicjami podanymi w ST D.00.00.00 „Wymagania ogólne”.

1.5. Ogólne wymagania dotyczące robót

Ogólne wymagania dotyczące robót podano w ST D.00.00.00 „Wymagania ogólne”.

2. MATERIAŁY

Nie występują.

3. SPRZĘT

3.1. Ogólne wymagania dotyczące sprzętu

Ogólne wymagania dotyczące sprzętu podano w ST D.00.00.00 „Wymagania ogólne”.

3.2. Sprzęt do rozbiórki

Do wykonania robót związanych z rozbiórką należy stosować:
- piły,
- łopaty

- młoty pneumatyczne,
- młoty do łamania rozbieranej nawierzchni (wyposażenie koparki),
- spycharki,
- koparki,
- ładowarki,
- samochody ciężarowe,

bądź inny sprzęt zaakceptowany przez Inżyniera.

4. TRANSPORT

4.1. Ogólne wymagania dotyczące transportu

Ogólne wymagania dotyczące transportu podano w ST D.00.00.00 „Wymagania ogólne".

4.2. Transport materiału z rozbiórki

Materiały pochodzące z rozbiórki powinny być usunięte z placu budowy zaraz po zakończeniu robót rozbiórkowych.
Używając dróg publicznych pojazdy powinny spełniać wymagania dotyczące przepisów ruchu drogowego w odniesieniu do dopuszczalnych obciążeń na osie, wymiarów ładunku i innych parametrów technicznych.

5. WYKONANIE ROBÓT

5.1. Ogólne zasady wykonania robót

Ogólne zasady wykonania robót podano w ST D.00.00.00 „Wymagania ogólne".

5.2. Rozbiórka elementów dróg

Roboty rozbiórkowe elementów dróg i ulic obejmują usunięcie z terenu budowy wszystkich elementów wymienionych w pkt 1.3, zgodnie z dokumentacją projektową, ST lub wskazanych przez Inżyniera.
W przypadku, gdy dokumentacja projektowa nie zawiera dokumentacji inwentaryzacyjnej lub/i rozbiórkowej, Inżynier może polecić Wykonawcy sporządzenie takiej dokumentacji, w której zostanie określony przewidziany odzysk materiałów.
Roboty rozbiórkowe można wykonywać mechanicznie lub ręcznie w sposób określony w ST lub przez Inżyniera.
Rozbiórce podlegają elementy nawierzchni i podbudowy wykazane w Dokumentacji Projektowej i niniejszej Specyfikacji (pkt 1.3). Warstwy nawierzchni należy usuwać mechanicznie przy zastosowaniu sprzętu wymienionego w pkt 3. Niewielkie powierzchnie robót rozbiórkowych można wykonywać ręcznie. Materiał z rozbiórki nawierzchni i podbudowy będzie przeznaczony do powtórnego użycia wg wskazań Inżyniera i powinien być chroniony przed zanieczyszczeniami.
Roboty rozbiórkowe nawierzchni i podbudowy należy prowadzić w taki sposób, aby krawędź rozbieranej warstwy na styku z istniejącą nawierzchnią była pionowa i prostopadła do osi drogi, nie może być postrzępiona.
Wszystkie elementy możliwe do powtórnego wykorzystania powinny być usuwane bez powodowania zbędnych uszkodzeń.
Elementy i materiały, które zgodnie z wymaganiami ST stają się własnością Wykonawcy, powinny być usunięte z terenu budowy.
Doły (wykopy) powstałe po rozbiórce elementów dróg i ulic znajdujące się w miejscach, gdzie zgodnie z dokumentacją projektową będą wykonane wykopy drogowe, powinny być tymczasowo zabezpieczone. W szczególności należy zapobiec gromadzeniu się w nich wody opadowej.
Doły w miejscach, gdzie nie przewiduje się wykonania wykopów drogowych należy wypełnić warstwami odpowiednim gruntem do poziomu otaczającego terenu i zagęścić zgodnie z wymaganiami wg OST D.02.00.00.

6. KONTROLA JAKOŚCI ROBÓT

6.1. Ogólne zasady kontroli jakości robót

Ogólne zasady kontroli jakości robót podano w ST D.00.00.00 „Wymagania ogólne”.

6.2. Kontrola prawidłowości wykonania rozbiórki

Sprawdzenie jakości robót rozbiórkowych polega na sprawdzeniu ich zgodności z:
- Dokumentacją Projektową w zakresie kompletności wykonywanych robót,
- wymaganiami podanymi w pkt 5 niniejszej Specyfikacji Technicznej.

7. OBMIAR ROBÓT

7.1. Ogólne zasady obmiaru robót

Ogólne zasady obmiaru robót podano w ST D.00.00.00 „Wymagania ogólne".

7.2. Jednostka obmiarowa

Jednostką obmiarową jest:

a) 1 m (metr) dla rozbiórki przepustu wraz ze ściankami czołowymi wg obmiaru przed rozbiórką wg obmiaru przed rozbiórką,
b) 1 m^2 (metr kwadratowy) dla rozbiórki nawierzchni bitumicznej wg obmiaru przed rozbiórką,
c) 1 m^2 (metr kwadratowy) dla rozbiórki nawierzchni z betonu cementowego wg obmiaru przed rozbiórką,
d) 1 m^2 (metr kwadratowy) dla rozbiórki podbudowy z tłucznia wg obmiaru przed rozbiórką,
e) 1 m^2 (metr kwadratowy) dla rozbiórki nawierzchni z kostki betonowej wg obmiaru przed rozbiórką,
f) 1 m (metr) dla rozbiórki krawężników betonowych wg obmiaru przed rozbiórką,
g) 1 m (metr) dla rozbiórki obrzeży betonowych wg obmiaru przed rozbiórką,
h) 1 m^3 (metr) dla rozbiórki ław betonowych wg obmiaru przed rozbiórką,
i) 1 szt. (sztuka) dla rozbiórki/demontażu znaków drogowych wg obmiaru przed rozbiórką,
j) 1 m (metr) dla rozbiórki barier drogowych wg obmiaru przed rozbiórką
k) 1 m (metr) dla rozbiórki balustrad wg obmiaru przed rozbiórką

8. ODBIÓR ROBÓT

8.1. Ogólne zasady odbioru robót

Ogólne zasady odbioru robót podano w ST D.00.00.00 „Wymagania ogólne”.

8.2. Odbiór robót zanikających i ulegających zakryciu

Nie występują.

9. PODSTAWA PŁATNOŚCI

9.1. Ogólne ustalenia dotyczące podstawy płatności

Ogólne ustalenia dotyczące podstawy płatności podano w ST D.00.00.00 „Wymagania ogólne".

9.2. Cena jednostki obmiarowej

Cena rozbiórki 1 m przepustu rurowego betonowego obejmuje:
- odkopanie przepustu, fundamentów, ław, umocnień itp.,
- ew. ustawienie rusztowań i ich późniejsze rozebranie,
- rozebranie elementów przepustu,
- odkopanie ścianki czołowej,
- sortowanie i pryzmowanie odzyskanych materiałów,
- załadunek i wywiezienie materiałów z rozbiórki,

- zasypanie dołów (wykopów) gruntem z wymaganym zagęszczeniem,
- uporządkowanie terenu rozbiórki.

Cena rozbiórki 1 m^2 nawierzchni bitumicznej, z betonu cementowego i podbudowy obejmuje:
- wytyczenie i prace pomiarowe,
- rozbiórkę konstrukcji nawierzchni,
- transport na miejsce składowania Wykonawcy wraz z załadunkiem i wyładunkiem,
- segregacja na składowisku materiałów do późniejszego wykorzystania przy budowie,
- transport nieprzydatnych materiałów na składowisko odpadów wraz z załadunkiem i wyładunkiem,
- koszty składowania nieprzydatnych materiałów na składowisku odpadów,
- uporządkowanie terenu po wykonanych rozbiórkach,
- inne roboty składające się na kompletne wykonanie zakresu robót przewidzianego w ST.

Cena rozbiórki 1 m^2 nawierzchni z kostki betonowej, chodnikowych płyt betonowych, obejmuje:
- wytyczenie i prace pomiarowe,
- rozbiórkę konstrukcji nawierzchni,
- transport na miejsce składowania Wykonawcy wraz z załadunkiem i wyładunkiem,
- segregacja na składowisku materiałów do późniejszego wykorzystania przy budowie,
- transport nieprzydatnych materiałów na składowisko odpadów wraz z załadunkiem i wyładunkiem,
- koszty składowania nieprzydatnych materiałów na składowisku odpadów,
- uporządkowanie terenu po wykonanych rozbiórkach,
- inne roboty składające się na kompletne wykonanie zakresu robót przewidzianego w ST.

Cena rozbiórki 1 m krawężników/obrzeży betonowych obejmuje:
- rozbiórka krawężników/obrzeży betonowych,
- oczyszczenie terenu po rozbiórce,
- składowanie materiałów z rozbiórki do ponownego wbudowania,
- odwóz pozostałych materiałów z rozbiórki rozbiórka krawężników/obrzeży drogowych betonowych,
- oczyszczenie terenu po rozbiórce,
- koszty składowania nieprzydatnych materiałów na składowisko odpadów,
- uporządkowanie terenu po wykonanych rozbiórkach,
- inne roboty składające się na kompletne wykonanie zakresu robót przewidzianego w ST.

Cena rozbiórki 1 m^3 ław betonowych z oporem obejmuje:
- rozbiórka ław betonowych z oporem,
- oczyszczenie terenu po rozbiórce,
- odwóz materiałów z rozbiórki,
- koszty składowania nieprzydatnych materiałów na składowisko odpadów,
- uporządkowanie terenu po wykonanych rozbiórkach,
- inne roboty składające się na kompletne wykonanie zakresu robót przewidzianego w ST.

Cena rozbiórki 1 szt. znaku drogowego obejmuje:
- demontaż tarczy znaku pionowego,
- odkopanie słupka znaku drogowego,
- załadunek i wywiezienie materiałów z rozbiórki,
- zasypanie dołów (wykopów) gruntem z wymaganym zagęszczeniem zagęszczeniem,
- uporządkowanie terenu rozbiórki.

Cena rozbiórki 1 m barier drogowych obejmuje:
- demontaż przęseł i słupków barier drogowych,
- oczyszczenie terenu po rozbiórce,
- odwóz materiałów z rozbiórki,
- koszty składowania nieprzydatnych materiałów na składowisko odpadów,
- uporządkowanie terenu po wykonanych rozbiórkach,
- inne roboty składające się na kompletne wykonanie zakresu robót przewidzianego w ST.

Cena rozbiórki 1 m balustrad obejmuje:
- demontaż przęseł i słupków balustrad,
- oczyszczenie terenu po rozbiórce,
- odwóz materiałów z rozbiórki,
- koszty składowania nieprzydatnych materiałów na składowisko odpadów,
- uporządkowanie terenu po wykonanych rozbiórkach,
- inne roboty składające się na kompletne wykonanie zakresu robót przewidzianego w ST.

10. PRZEPISY ZWIĄZANE

Nie występują.

D.02.01.01 WYKONANIE WYKOPÓW W GRUNTACH NIESKALISTYCH

I. Wstęp

1.1. Przedmiot ST

Przedmiotem niniejszej Specyfikacji Technicznej są wymagania dotyczące wykonania i odbioru robót przy wykonaniu wykopów w związku z przebudową drogi.

1.2. Zakres stosowania ST

Specyfikacje Techniczne stanowią część Dokumentów Przetargowych i Umowy i należy je stosować w zlecaniu i wykonaniu Robót opisanych w podpunkcie 1.1.

1.3. Zakres robót objętych ST

Ustalenia zawarte w niniejszej specyfikacji dotyczą prowadzenia robót przy wykonaniu wykopów i obejmują:

a) wykonanie wykopów mechanicznie w gr. kat. I-IV z przerzutem poprzecznym w nasyp,
b) wykonanie wykopów mechanicznie w gr. kat. I-IV z transportem gruntu w nasyp,
c) wykonanie wykopów mechanicznie w gr. kat. I-IV z transportem urobku na odkład Wykonawcy,
d) wykonanie wykopów ręcznie w gr. kat. I-IV z transportem urobku na odkład.

1.4. Określenia podstawowe

Określenia podane w niniejszej ST są zgodne z obowiązującymi normami i Specyfikacją Techniczną D.00.00.00. "Wymagania ogólne".

1.5. Ogólne wymagania dotyczące robót

Wykonawca jest odpowiedzialny za jakość wykonania robót oraz za zgodność z Dokumentacją Projektową, ST i poleceniami Inspektora Nadzoru Inwestorskiego.
Ogólne wymagania dotyczące robót podano w ST D.00.00.00. „Wymagania ogólne".

2. Materiały

Materiał występujący w podłożu wykopu jest gruntem rodzimym, który będzie stanowił podłoże nawierzchni. Zgodnie z Katalogiem typowych konstrukcji nawierzchni podatnych i półsztywnych [12] powinien charakteryzować się grupą nośności G_1. Gdy podłoże nawierzchni zaklasyfikowano do innej grupy nośności, należy podłoże doprowadzić do grupy nośności G_1 zgodnie *z* dokumentacja projektową.

3. Sprzęt

3.1. Ogólne wymagania

Ogólne wymagania i ustalenia dotyczące sprzętu określono w ST D.02.00.01.

3.2. Roboty ziemne związane z wykonaniem wykopów prowadzone będą ręcznie i mechanicznie i przy użyciu sprzętu mechanicznego do robót ziemnych, zaakceptowanego przez Inspektora Nadzoru Inwestorskiego i podanego w ST D.02.03.01.

4. Transport

Transport gruntu z wykopu odbywać się będzie samowyładowczymi środkami transportu (samochody, ciągniki z przyczepami).

5. Wykonanie robót

5.1. Ogólne warunki wykonania robot

Ogólne warunki wykonania robót podano w ST D.00.00.00 „Wymagania ogólne".
Wykonywanie wykopów może nastąpić po wykonaniu robót przygotowawczych zgodnie ze Specyfikacją Techniczną D.01.02.02 po wyrażeniu zgody przez Inspektora Nadzoru Inwestorskiego.
Oznakowanie robót prowadzonych w pasie drogowym należy wykonać zgodnie z „Instrukcją oznakowania robót prowadzonych w pasie drogowym" oraz zaopiniowanym i zatwierdzonym projektem organizacji ruchu na czas budowy (sporządzonym przez Wykonawcę).

5.2. Wykonanie wykopów

5.2.1. Wymagania odnośnie dokładności wykonania wykopów

Wartości dopuszczalnych odchyleń rzędnych koryta gruntowego w stosunku do rzędnych projektowych: -2 cm, +0 cm (wg Dziennika Ustaw Nr 43).
Pochylenie skarp wykopów nie może się różnić od projektowanych pochyleń więcej niż o 10%. Powierzchnie skarp nie powinny mieć większych wklęśnięć niż l0cm.

5.3. Odwodnienie wykopów

Technologia wykonania wykopu musi umożliwiać prawidłowe odwodnienie w całym okresie trwania robót ziemnych. Wykonanie wykopów powinno postępować w kierunku podnoszenia się niwelety.

Wody opadowe należy odprowadzić poza teren robót.

5.4. Wymagania dotyczące zagęszczenia i nośności w wykopach

A. Wskaźnik zagęszczenia I_s

Zagęszczenie gruntu w wykopach i miejscach zerowych robót ziemnych powinno spełniać wymagania, dotyczące minimalnej wartości wskaźnika zagęszczenia (I_s), podanego w tablicy l.

Tablica 1. Minimalne wartości wskaźnika zagęszczenia w wykopach i miejscach zerowych robót ziemnych

Strefa korpusu	Minimalna wartość I_s dla drogi	
	KR3-KR6	KR1-KR2
Górna warstwa o grubości 20 cm	1,03	1,00
Na głębokości od 20 do 50 cm od powierzchni robót ziemnych	1,00	0,97

Jeżeli grunty rodzime w wykopach i miejscach zerowych nie spełniają wymaganego wskaźnika zagęszczenia, to przed ułożeniem konstrukcji nawierzchni należy je dogęścić do wartości I_s, podanych w tablicy l.

B. Wtórny moduł odkształcenia (E_2)

- drogi kategorii ruchu KR3 – KR6 E_2 > 120 MPa,
- drogi kategorii ruchu KR1 i KR2 E_2> 100 MPa.

Wtórny moduł odkształcenia (E_2) należy oznaczyć przy wtórnym (drugim) obciążeniu płytą o średnicy > 30 cm zgodnie z normą BN-64/8931-02. Badanie należy przeprowadzić w zakresie od 0,00 do 0,25 MPa. Wartość modułu E_2 należy wyznaczyć dla przyrostu obciążenia od 0,05 MPa do 0,15 MPa wg wzoru:

$$E_2 = \frac{3\Delta p}{4\Delta s} D$$

w którym:

D - średnica płyty, mm;
Δp - przyrosty obciążenia, MPa;
Δs - przyrost odkształcenia, mm.

Liczba badań wskaźnika zagęszczenia I_s lub wtórnego odkształcenia E_2 powinna być zgodna z normą PN-S-02205 „Drogi samochodowe. Roboty ziemne. Wymagania i badania" i powinna wynosić dla podłoża w wykopach - nie mniej niż 2 pomiary w przekroju poprzecznym (w zależności od szerokości korony robót ziemnych), co 50 m lub zgodnie z tabelą 6.2 pkt. 8. Badanie sprawdzające laboratorium Inspektora Nadzoru Inwestorskiego co najmniej raz na co piąte badanie Wykonawcy. Jeżeli grunty rodzime w podłożu wykonanego wykopu nie mają wymaganych wartości wskaźnika zagęszczenia I_s lub wtórnego modułu odkształcenia E_2, to przed ułożeniem konstrukcji nawierzchni, podłoże należy dogęścić. Jeżeli wymagane zagęszczenie nie może być osiągnięte przez bezpośrednie zagęszczenie gruntów rodzimych, to należy podjąć środki w celu ulepszenia nośności gruntu podłoża, zgodnie z zaleceniami Inspektora Nadzoru Inwestorskiego, uzyskując wymagane wartości wskaźnika zagęszczenia.

Warunki nośności w wykopach pod warstwę ulepszonego podłoża

Grunt pod warstwy ulepszonego podłoża zgodnie z ST.D-02.03.02 powinno spełniać następujące warunki:

- Wartość wtórnego modułu odkształcenia: E2 > 45 MPa;
- Stosunek wtórnego i pierwotnego modułu odkształcenia nie powinien przekraczać 2,5 *

* - dopuszcza się niespełnienie powyższego warunku jeżeli mimo tego zostaną spełnione wszystkie

warunki dla warstwy ulepszonego podłoża zgodnie z ST.D-02.03.02

6. Kontrola jakości robót

Ogólne zasady kontroli jakości robót podano w ST D.00.00.00. "Wymagania ogólne".

6.1. Sprawdzenie wykonania wykopów.

Po wykonaniu wykopów należy sprawdzić, czy pod względem kształtu, zagęszczenia i wykończenia odpowiada on wymaganiom wg punktu 5.3. oraz czy dokładność wykonania nie przekracza tolerancji podanych w ST lub odpowiednich normach.
Zagęszczenie górnej strefy korpusu w wykopie wg wymagań określonych w pkt. 5.4.

6.2. Częstotliwość oraz zakres badań i pomiarów

Lp.	Badana cecha	Minimalna częstotliwość badań i pomiarów
1	Pomiar szerokości korpusu ziemnego	Pomiar taśmą, szablonem, łatą o długości 3 m i poziomicą lub niwelatorem, w odstępach co 200 m na prostych, w punktach głównych łuku, co 100 m na łukach o R 100 m co 50 m na hakach o R<100 m oraz w miejscach, które budzą wątpliwości
2	Pomiar szerokości dna rowów	
3	Pomiar pochylenia skarp	
4	Pomiar równości powierzchni korpusu	
5	Pomiar równości skarp	
6	Pomiar rzędnych powierzchni korpusu ziemnego	Rzędne osi podłużnej jezdni i krawędzi co 20 m, a na odcinkach krzywoliniowych co 10 m niwelatorem
7	Pomiar spadku podłużnego powierzchni korpusu lub dna rowu	Pomiar niwelatorem rzędnych w odstępach co 200 m oraz w punktach wątpliwych
8	Badanie zagęszczenia gruntu	Wskaźnik zagęszczenia określać dla górnej strefy korpusu lecz nie rzadziej niż w trzech punktach na każde 1000 m^2

7. Obmiar robót

7.1. Ogólne zasady obmiaru robót

Ogólne wymagania dotyczące obmiaru podano w ST D.00.00.00. "Wymagania ogólne".

7.2. Jednostka obmiarowa

Jednostką obmiaru jest m^3 wykonanego wykopu na podstawie Dokumentacji Projektowej i pomiaru w terenie.

8. Odbiór robót

Ogólne zasady odbioru robót podano w ST D.00.00.00. "Wymagania ogólne". Odbioru robot należy dokonać zgodnie z PN-68/B-06050.

9. Podstawa płatności

9.1. Ogólne ustalenia dotyczące podstawy płatności

Ogólne wymagania dotyczące płatności podano w ST D,00.00.00. „Wymagania ogólne".
Płatność za m^3 wykonanego wykopu należy przyjmować zgodnie z obmiarem i oceną jakości robót w oparciu o wyniki pomiarów i badań laboratoryjnych.

9.2. Cena jednostki obmiarowej

Cena wykonania robót obejmuje:

- prace pomiarowe i pomocnicze,
- oznakowanie robót prowadzonych w pasie drogowym,
- załadunek, transport i rozładunek gruntu na odkład Wykonawcy,
- formowanie gruntu na odkładzie,
- koszt uzyskania i utrzymania terenu odkładu,

- rekultywacja odkładu,
- ręczne wykonanie wykopów,
- mechaniczne wykonanie wykopów z załadunkiem gruntu i transportem w nasyp,
- przerzut poprzeczny gruntu z wykopu w nasyp,
- odwodnienie wykopów na czas ich wykonania,
- profilowanie dna wykopu i rowów,
- zagęszczenie powierzchni wykopu,
- przeprowadzenie pomiarów i badań laboratoryjnych, wymaganych w ST,
- porządkowanie miejsc prowadzonych robót.

10. Przepisy związane

PN-B-04481 Grunty budowlane. Badania próbek gruntu.
PN-B-02480 Grunty budowlane. Określenia. Symbole. Podział i opis gruntów.
PN-B-04493 Grunty budowlane. Oznaczenie kapilarności biernej.
BN-77/8931-12 Oznaczenie wskaźnika zagęszczenia gruntu.
PN-S-02205 Drogi samochodowe. Roboty ziemne. Wymagania i badania.
BN-64/8931 -O l Drogi samochodowe. Oznaczenie wskaźnika piaskowego.
BN-64/8931-02 Drogi samochodowe. Oznaczenie modułu odkształcenia nawierzchni podatnych i podłoża przez obciążenie płytą.
Wykonanie i odbiór robót ziemnych dla dróg szybkiego ruchu, IBMiM, Warszawa 1978 Dz.U. Nr 43 — Rozporządzenie MTiGM z dn. 02.03.1999 w sprawie warunków technicznych, jakim powinny odpowiadać drogi public

D.02.03.01 WYKONANIE NASYPÓW

1. WSTĘP

1.1. Przedmiot ST

Przedmiotem niniejszej Specyfikacji Technicznej są wymagania dotyczące wykonania i odbioru nasypów.

1.2. Zakres stosowania ST

Specyfikacja Techniczna jest stosowana jako dokument przetargowy i kontraktowy przy zlecaniu i realizacji robót wymienionych w punkcie 1.1.

1.3. Zakres robót objętych ST

Ustalenia zawarte w niniejszej Specyfikacji Technicznej dotyczą zasad prowadzenia robót ziemnych w czasie budowy lub modernizacji dróg i obejmują wykonanie nasypów dla kategorii ruchu określonej w Dokumentacji Projektowej.

1.4. Określenia podstawowe

1.4.1. **Budowla ziemna** - budowla wykonana w gruncie lub z gruntu naturalnego lub z gruntu antropogenicznego spełniająca warunki stateczności i odwodnienia.

1.4.2. **Korpus drogowy** - nasyp lub ta część wykopu, która jest ograniczona koroną drogi i skarpami rowów.

1.4.3. **Wysokość nasypu** - różnica rzędnej terenu i rzędnej robót ziemnych, wyznaczonych w osi nasypu.

1.4.4. **Nasyp niski** - nasyp, którego wysokość jest mniejsza niż 1 m.

1.4.5. **Nasyp średni** - nasyp, którego wysokość jest zawarta w granicach od 1 do 3 m.

1.4.6. **Nasyp wysoki** - nasyp, którego wysokość przekracza 3 m.

1.4.7. **Tymczasowe składowisko** – miejsce składowania gruntów pozyskanych z wykopów do późniejszego wbudowania w nasyp.

1.4.8. **Dokop** - miejsce pozyskania gruntu do wykonania nasypów, położone poza pasem robót drogowych.

1.4.9. **Odkład -** miejsce składowania gruntów pozyskanych w czasie wykonywania wykopów nie wykorzystanych do budowy nasypów.

1.4.10. **Wskaźnik zagęszczenia gruntu** - wielkość charakteryzująca stan zagęszczenia gruntu, określona wg wzoru:

$$I_s = \frac{\rho_d}{\rho_{ds}}$$

gdzie:

ρ_d - gęstość objętościowa szkieletu zagęszczonego gruntu, zgodnie zgodnie z PN-S-02205 (Mg/m^3),

ρ_{ds} - maksymalna gęstość objętościowa szkieletu gruntowego przy wilgotności optymalnej, zgodnie z PN-B-04481:1988, służąca do oceny zagęszczenia gruntu w robotach ziemnych, (Mg/m^3).

1.4.11. Wskaźnik różnoziarnistości - wielkość charakteryzująca zagęszczalność gruntów niespoistych, określona wg wzoru:

$$U = \frac{d_{60}}{d_{10}}$$

gdzie:
d_{60} - średnica oczek sita, przez które przechodzi 60% gruntu, (mm),
d_{10} - średnica oczek sita, przez które przechodzi 10% gruntu, (mm).

1.4.12. Wskaźnik odkształcenia gruntu - wielkość charakteryzująca stan zagęszczenia gruntu, określona wg wzoru:

$$I_0 = \frac{E_2}{E_1}$$

gdzie:
E_1 - moduł odkształcenia gruntu oznaczony w pierwszym obciążeniu badanej warstwy zgodnie z PN-S-02205:1998,
E_2 - moduł odkształcenia gruntu oznaczony w powtórnym obciążeniu badanej warstwy zgodnie z PN-S-02205:1998.

1.4.15. Pozostałe określenia podstawowe są zgodne z obowiązującymi, odpowiednimi polskimi normami i z definicjami podanymi w ST D.00.00.00 „Wymagania ogólne”.

1.5. Ogólne wymagania dotyczące robót

Ogólne wymagania dotyczące robót podano w ST D.00.00.00 „Wymagania ogólne”.

2. MATERIAŁY (GRUNTY)

2.1. Ogólne wymagania dotyczące materiałów

Ogólne wymagania dotyczące materiałów, ich pozyskiwania i składowania, podano w ST D.00.00.00 „Wymagania ogólne”.

2.2. Grunty i materiały do nasypów

Grunty i materiały dopuszczone do budowy nasypów powinny spełniać wymagania określone w PN-S-02205:1998.

Grunty i materiały do budowy nasypów podaje tabela 1.

Tabela 1. Przydatność gruntów do wykonywania budowli ziemnych wg PN-S-02205:1998

Przeznaczenie	Przydatne	Przydatne z zastrzeżeniami	Treść zastrzeżenia
Na dolne warstwy nasypów poniżej strefy przemarzania	▪ Rozdrobnione grunty skaliste twarde oraz grunty kamieniste, zwietrzelinowe, rumosze i otoczaki ▪ Żwiry i pospółki, również gliniaste ▪ Piaski grubo, średnio i drobnoziarniste, naturalne i łamane ▪ Piaski gliniaste z domieszką frakcji żwirowo-kamienistej (morenowe) o wskaźniku różnoziarnistości U≥15 ▪ Żużle wielkopiecowe i inne metalurgiczne ze starych zwałów (powyżej 5 lat) ▪ Łupki przywęgłowe przepalone ▪ Wysiewki kamienne o zawartości frakcji iłowej poniżej 2%	Rozdrobnione grunty skaliste miękkie	gdy pory w gruncie skalistym będą wypełnione gruntem lub materiałem drobnoziarnistym
		Zwietrzeliny i rumosze gliniaste	gdy będą wbudowane w miejsca suche lub zabezpieczone od wód gruntowych i powierzchniowych
		Piaski pylaste, piaski gliniaste, pyły piaszczyste i pyły	
		Piaski próchniczne, z wyjątkiem pylastych piasków próchnicznych	do nasypów nie wyższych niż 3 m, zabezpieczonych przed zawilgoceniem
		Gliny piaszczyste, gliny i gliny pylaste oraz inne o $w_L < 35\%$	w miejscach suchych lub przejściowo zawilgoconych
		Gliny piaszczyste zwięzłe, gliny zwięzłe i gliny pylaste zwięzłe oraz inne grunty o granicy płynności w_L od 35 do 60%	do nasypów nie wyższych niż 3 m: zabezpieczonych przed zawilgoceniem lub po ulepszeniu spoiwami
		Wysiewki kamienne gliniaste o zawartości frakcji iłowej ponad 2%	gdy zwierciadło wody gruntowej znajduje się na głębokości większej od kapilarności biernej gruntu podłoża
		Żużle wielkopiecowe i inne metalurgiczne z nowego studzenia (do 5 lat)	o ograniczonej podatności na rozpad - łączne straty masy do 5%
		Iłołupki przywęglowe nieprzepalone	gdy wolne przestrzenie zostaną wypełnione materiałem drobnoziarnistym
Na górne warstwy nasypów w strefie przemarzania	▪ Żwiry i pospółki ▪ Piaski grubo i średnio-ziarniste ▪ Iłołupki przywęglowe przepalone zawierające mniej niż 15% ziarn mniejszych od 0,075 mm ▪ Wysiewki kamienne o uziarnieniu odpowiadającym pospółkom lub żwirom	Żwiry i pospółki gliniaste	pod warunkiem ulepszenia tych gruntów spoiwami hydraulicznymi,
		Piaski pylaste i gliniaste	
		Pyły piaszczyste i pyły	
		Gliny o granicy płynności mniejszej niż 35%	
		Wysiewki kamienne gliniaste o zawartości frakcji iłowej >2%	
		Żużle wielkopiecowe i inne metalurgiczne	drobnoziarniste i nierozpadowe: straty masy do 1%
		Piaski drobnoziarniste	o wskaźniku nośności $w_{noś} \geq 10$
W wykopach i miejscach zerowych do głębokości przemarzania	Grunty niewysadzinowe	Grunty wątpliwe i wysadzinowe	gdy są ulepszane spoiwami hydraulicznymi

Grunty spoiste z wykopów określone w tabeli 1 jako „przydatne z zastrzeżeniami" należy w maksymalnym stopniu wykorzystać po ulepszeniu spoiwem hydraulicznym zgodnie z klasyfikacją podaną w tabeli 1.

Zakwalifikowanie gruntu do ulepszenia spoiwem hydraulicznym wymaga każdorazowo uzyskania akceptacji Inżyniera na podstawie aktualnych wyników badań gruntu dostarczonych przez Wykonawcę.

Dopuszcza się za zgodą Inżyniera użycie innego spoiwa hydraulicznego posiadającego Aprobatę Techniczna IBDiM.

2.3. Spoiwa hydrauliczne do ulepszenia gruntów

Do ulepszenia gruntów spoistych należy stosować spoiwa hydrauliczne działające skutecznie w różnych warunkach atmosferycznych i nie powodujących opóźnień w formowaniu nasypów w czasie budowy z zachowaniem warunków aktualnych norm i aprobat technicznych. Spoiwa hydraruliczne należy stosować w całej objętości gruntu podlegającego stabilizacji.

Na obszarach zurbanizowanych należy stosować spoiwa hydrauliczne o obniżonym pyleniu.

3. SPRZĘT

3.1. Ogólne wymagania dotyczące sprzętu

Ogólne wymagania dotyczące sprzętu podano w ST D.00.00.00 „Wymagania ogólne".

3.2. Dobór sprzętu zagęszczającego

W tabeli 2 podano, dla różnych rodzajów gruntów, orientacyjne dane przy doborze sprzętu zagęszczającego. Sprzęt do zagęszczania powinien być zatwierdzony przez Inżyniera.

Tabela 2. Orientacyjne dane przy doborze sprzętu zagęszczającego

Rodzaje urządzeń zagęszczających	Rodzaje gruntu						Uwagi o przydatności maszyn
	niespoiste: piaski, żwiry, pospółki		spoiste: pyły gliny, iły		gruboziarniste i kamieniste		
	grubość warstwy [m]	liczba przejść n ***	grubość warstwy [m]	liczba przejść n ***	grubość warstwy [m]	liczba przejść n ***	
Walce statyczne gładkie *	0,1 do 0,2	4 do 8	0,1 do 0,2	4 do 8	0,2 do 0,3	4 do 8	1)
Walce statyczne okołkowane *	-	-	0,2 do 0,3	8 do 12	0,2 do 0,3	8 do 12	2)
Walce statyczne ogumione *	0,2 do 0,5	6 do 8	0,2 do 0,4	6 do 10	-	-	3)
Walce wibracyjne gładkie **	0,4 do 0,7	4 do 8	0,2 do 0,4	3 do 4	0,3 do 0,6	3 do 5	4)
Walce wibracyjne okołkowane **	0,3 do 0,6	3 do 6	0,2 do 0,4	6 do 10	0,2 do 0,4	6 do 10	5)
Zagęszczarki wibracyjne **	0,3 do 0,5	4 do 8	-	-	0,2 do 0,5	4 do 8	6)
Ubijaki szybkouderzające	0,2 do 0,4	2 do4	0,1 do 0,3	3 do 5	0,2 do 0,4	3 do 4	6)
Ubijaki o masie od 1 do 10 Mg zrzucane z wysokości od 5 do 10 m	2,0 do 8,0	4 do 10 uderzeń w punkt	1,0 do 4,0	3 do 6 uderzeń w punkt	1,0 do 5,0	3 do 6 uderzeń w punkt	

*) Walce statyczne są mało przydatne w gruntach kamienistych.
**) Wibracyjnie należy zagęszczać warstwy grubości ≥ 15 cm, cieńsze warstwy należy zagęszczać statycznie.
***) Wartości orientacyjne, właściwe należy ustalić na odcinku doświadczalnym.

Uwagi:
1) Do zagęszczania górnych warstw podłoża. Zalecane do codziennego wygładzania (przywałowania) gruntów spoistych w miejscu pobrania i w nasypie.
2) Nie nadają się do gruntów nawodnionych.
3) Mało przydatne w gruntach spoistych.
4) Do gruntów spoistych przydatne są walce średnie i ciężkie, do gruntów kamienistych - walce bardzo ciężkie.
5) Zalecane do piasków pylastych i gliniastych, pospółek gliniastych i glin piaszczystych.
6) Zalecane do zasypek wąskich przekopów

3.3. Sprzęt do ulepszenia gruntów spoiwem hydraulicznym

Sprzęt używany do ulepszenia gruntów spoiwem hydraulicznym powinien uzyskać akceptację Inżyniera.

Do rozsypywania spoiwa hydraulicznego stosuje się rozsypywarki z automatyczną regulację ilości podawanego materiału w zależności od prędkości jazdy, wyposażone w osłony przeciwpylne. Ilość spoiwa w poszczególnych punktach nie powinna odbiegać od wymaganej więcej niż o 15%.

Do mieszania gruntu z spoiwem hydraulicznym stosuje się gruntomieszarki wirnikowe (umożliwiają mieszanie na głębokość ponad 25 cm) i brony talerzowe (mieszanie na głębokość 20 - 25 cm).

4. TRANSPORT

4.1. Ogólne wymagania dotyczące transportu

Ogólne wymagania dotyczące transportu podano w ST D.00.00.00 „Wymagania ogólne”.

Transport mas zgodnie z ST D.02.01.01.

5. WYKONANIE ROBÓT

5.1. Ogólne zasady wykonania robót

Ogólne zasady wykonania robót podano w ST D.00.00.00 „Wymagania ogólne”.

5.2. Dokładność wykonania nasypów

Odchylenie osi korpusu ziemnego w nasypie, od osi projektowanej, nie powinno być większe niż ± 10 cm. Różnica w stosunku do projektowanych rzędnych robót ziemnych nie może przekraczać + 1 cm i -3 cm.

Szerokość górnej powierzchni korpusu nie może różnić się od szerokości projektowanej o więcej niż ± 10 cm, a krawędzie korony drogi nie powinny mieć wyraźnych załamań w planie.

Pochylenie skarp nie powinno różnić się od projektowanego o więcej niż 10% jego wartości wyrażonej tangensem kąta. Maksymalne nierówności na powierzchni skarp nie powinny przekraczać ± 10 cm przy pomiarze łatą 3-metrową, albo powinny być spełnione inne wymagania dotyczące nierówności, wynikające ze sposobu umocnienia powierzchni skarpy.

5.3. Odwodnienia pasa robót ziemnych

Niezależnie od budowy urządzeń, stanowiących elementy systemów odwadniających, ujętych w dokumentacji projektowej, Wykonawca powinien, o ile wymagają tego warunki terenowe, wykonać urządzenia, które zapewnią odprowadzenie wód gruntowych i opadowych poza obszar robót ziemnych tak, aby zabezpieczyć grunty przed przewilgoceniem i nawodnieniem. Wykonawca ma obowiązek takiego wykonywania nasypów, aby powierzchniom gruntu nadawać w całym okresie trwania robót spadki, zapewniające prawidłowe odwodnienie.

Jeżeli, wskutek zaniedbania Wykonawcy, grunty ulegną nawodnieniu, które spowoduje ich długotrwałą nieprzydatność, Wykonawca ma obowiązek usunięcia tych gruntów i zastąpienia ich gruntami przydatnymi, na własny koszt bez jakichkolwiek dodatkowych opłat ze strony Zamawiającego za te czynności, jak również za dowieziony grunt.

Odprowadzenie wód do istniejących zbiorników naturalnych i urządzeń odwadniających musi być poprzedzone uzgodnieniem z odpowiednimi instytucjami.

5.4. Dokop

5.4.1. Miejsce dokopu
Wykonawca jest odpowiedzialny za pozyskanie miejsca dokopu gruntu i wszelkich przewidzianych prawem pozwoleń i uzgodnień.

Lokalizacja dokopu musi być zaakceptowana przez Inżyniera.

Miejsce dokopu powinno być tak dobrane, żeby zapewnić przewóz lub przemieszczanie gruntu na jak najkrótszych odległościach. O ile to możliwe, transport gruntu powinien odbywać się w poziomie lub zgodnie ze spadkiem terenu.

5.4.2. Zasady prowadzenia robót w dokopie
Pozyskiwanie gruntu z dokopu może rozpocząć się dopiero po pobraniu próbek i zbadaniu przydatności zalegającego gruntu do budowy nasypów oraz po wydaniu zgody na piśmie przez Inżyniera. Głębokość, na jaką należy ocenić przydatność gruntu powinna być dostosowana do zakresu prac.

Grunty nieprzydatne do budowy nasypów nie powinny być odspajane, chyba że wymaga tego dostęp do gruntu przeznaczonego do przewiezienia z dokopu w nasyp. Odspojone przez Wykonawcę grunty nieprzydatne powinny być wbudowane z powrotem w miejscu ich pozyskania, zgodnie ze wskazaniami Inżyniera. Roboty te będą włączone do obmiaru robót i opłacone przez Zamawiającego tylko wówczas, gdy odspojenie gruntów nieprzydatnych było konieczne i zostało potwierdzone przez Inżyniera.

Dno dokopu należy wykonać ze spadkiem od 2 do 3% w kierunku możliwego spływu wody. O ile to konieczne, dokop należy odwodnić przez wykonanie rowu odpływowego.

Jeżeli dokop jest zlokalizowany na zboczu, nie może on naruszać stateczności zbocza.

Dno i skarpy dokopu po zakończeniu jego eksploatacji powinny być tak ukształtowane, aby harmonizowały z otaczającym terenem. Na dnie i skarpach dokopu należy przeprowadzić rekultywację według odrębnej dokumentacji projektowej.

5.5. Wykonanie nasypów

5.5.1. Przygotowanie podłoża w obrębie podstawy nasypu
Przed przystąpieniem do budowy nasypu należy w obrębie jego podstawy zakończyć roboty przygotowawcze, określone w ST D.01.00.00 „Roboty przygotowawcze”.

5.5.1.1. Wycięcie stopni w zboczu

Jeżeli pochylenie poprzeczne terenu w stosunku do osi nasypu jest większe niż 1:5 należy, dla zabezpieczenia przed zsuwaniem się nasypu, wykonać w zboczu stopnie o spadku górnej powierzchni, wynoszącym około 4% ± 1% i szerokości od 1,0 do 2,5 m.

5.5.1.2. Zagęszczenie gruntu i nośność w podłożu nasypu

Wykonawca powinien skontrolować wskaźnik zagęszczenia gruntów rodzimych, zalegających w strefie podłoża nasypu, do głębokości 0,5 m od powierzchni terenu. Jeżeli wartość wskaźnika zagęszczenia jest mniejsza niż określona w tabeli 3, Wykonawca powinien dogęścić podłoże tak, aby powyższe wymaganie zostało spełnione.

Jeżeli wartości wskaźnika zagęszczenia określone w tabeli 3 nie mogą być osiągnięte przez bezpośrednie zagęszczanie podłoża, to należy podjąć środki w celu ulepszenia gruntu podłoża, umożliwiające uzyskanie wymaganych wartości wskaźnika zagęszczenia.

W przypadku podłoża z gruntów spoistych należy wykonać ulepszenie podłoża spoiwem hyraulicznym, umożliwiające uzyskanie wymaganych wartości wskaźnika zagęszczenia.

Tabela 3. Minimalne wartości wskaźnika zagęszczenia dla podłoża nasypów do głębokości 0,5 m od powierzchni terenu

Nasypy o wysokości	Minimalna wartość I_s dla:		
	autostrad	innych dróg	
		kategoria ruchu KR3-KR6	kategoria ruchu KR1-KR2
do 2 m	1,00	0,97	0,95
ponad 2 m	0,97	0,97	0,95

Badanie zagęszczenia, alternatywne do oznaczania wskaźnika zagęszczenia Is wg PN-S-02205:1998, oraz badanie nośności należy przeprowadzić zgodnie z PN-S-02205:1998 przy użyciu płyty o średnicy D=300mm lub innym równoważnym przyrządem (np. płytą dynamiczną). Miarą zagęszczenia jest wskaźnik odkształcenia I_O jako stosunek wartości modułu odkształcenia wtórnego E_2 do modułu odkształcenia pierwotnego E_1.

Przy kontroli zagęszczenia podłoża nasypów na podstawie wskaźnika odkształcenia I_O, wymagania są następujące:

a) dla żwirów, pospółek i piasków
- $I_O \leq 2,2$ przy wymaganej wartości $I_S \geq 1,0$,
- $I_O \leq 2,5$ przy wymaganej wartości $I_S < 1,0$.

b) dla gruntów drobnoziarnistych o równomiernym uziarnieniu (pyłów, glin, glin pylastych, glin zwięzłych, iłów) - $I_O \leq 2,0$

c) dla gruntów różnoziarnistych (żwirów gliniastych, pospółek gliniastych, pyłów piaszczystych, piasków gliniastych, glin piaszczystych, glin piaszczystych zwięzłych) - $I_O \leq 3,0$

d) dla narzutów kamiennych, rumoszy - $I_O \leq 4,0$

e) dla gruntów antropogenicznych - I_O określone na podstawie badań poligonowych

Nośność podstawy nasypu, wyrażona wtórnym modułem odkształcenia E_2, powinna spełniać wymagania określone w tabeli 4.

Tabela 4. Minimalne wartości wtórnego modułu odkształcenia E_2 dla podłoża nasypów

Wysokość nasypu i rodzaj gruntu	Minimalna wartość E_2 [MPa] dla:		
	autostrad	innych dróg	
		kategoria ruchu KR3-KR6	kategoria ruchu KR1-KR2
do 2 m			
- grunt spoisty	45	30	30
- grunt niespoisty	60	60	45
ponad 2 m			
- grunt spoisty	30	30	30
- grunt niespoisty	40	40	40

5.5.1.3. Spulchnienie gruntów w podłożu nasypów
Jeżeli nasyp ma być budowany na powierzchni skały lub na innej gładkiej powierzchni, to przed przystąpieniem do budowy nasypu powinna ona być rozdrobniona lub spulchniona na głębokość co najmniej 15 cm, w celu poprawy jej powiązania z podstawą nasypu.

5.5.2. Wybór gruntów i materiałów do wykonania nasypów
Wybór gruntów i materiałów do wykonania nasypów powinien być dokonany z uwzględnieniem zasad podanych w pkt. 2.

5.5.3. Zasady wykonania nasypów

5.5.3.1. Ogólne zasady wykonywania nasypów
Nasypy powinny być wznoszone przy zachowaniu przekroju poprzecznego i profilu podłużnego, które określono w dokumentacji projektowej, z uwzględnieniem ewentualnych zmian wprowadzonych zawczasu przez Inżyniera.

Sposób wykonania skarp nasypu powinien gwarantować ich stateczność w całym okresie prowadzenia robót, a naprawa uszkodzeń, wynikających z nieprawidłowego ukształtowania skarp nasypu, ich podcięcia lub innych odstępstw od Dokumentacji Projektowej obciąża Wykonawcę.

W celu zapewnienia stateczności nasypu i jego równomiernego osiadania należy przestrzegać następujących zasad:

a) Nasypy należy wykonywać metodą warstwową, z gruntów przydatnych do budowy nasypów. Nasypy powinny być wznoszone równomiernie na całej szerokości.

b) Grubość warstwy w stanie luźnym powinna być odpowiednio dobrana w zależności od rodzaju gruntu i sprzętu używanego do zagęszczania. Przystąpienie do wbudowania kolejnej warstwy nasypu może nastąpić dopiero po stwierdzeniu przez Inżyniera prawidłowego wykonania warstwy poprzedniej.

c) Grunty o różnych właściwościach należy wbudowywać w oddzielnych warstwach, o jednakowej grubości na całej szerokości nasypu. Grunty spoiste należy wbudowywać w dolne, a grunty niespoiste w górne warstwy nasypu ze spadkiem zgodnym z korytem.

d) Warstwy gruntu przepuszczalnego należy wbudowywać poziomo, a warstwy gruntu mało przepuszczalnego (o współczynniku $K_{10} \leq 10^{-5}$ m/s) ze spadkiem górnej powierzchni około 4% $\pm$ 1%. Kiedy nasyp jest budowany w terenie płaskim spadek powinien być obustronny, gdy nasyp jest budowany na zboczu spadek powinien być jednostronny, zgodny z jego pochyleniem. Ukształtowanie powierzchni warstwy powinno uniemożliwiać lokalne gromadzenie się wody.

e) Jeżeli w okresie zimowym następuje przerwa w wykonywaniu nasypu, a górna powierzchnia jest wykonana z gruntu spoistego, to jej spadki porzeczne powinny być ukształtowane ku osi nasypu, a woda odprowadzona poza nasyp z zastosowaniem ścieku. Takie ukształtowanie górnej powierzchni gruntu spoistego zapobiega powstaniu potencjalnych powierzchni poślizgu w gruncie tworzącym nasyp.

f) Wg PN-S-02205:1998 górna warstwę nasypu, o grubości co najmniej 0,5 m powinna być wykonana z gruntów niewysadzinowych, o wskaźniku wodoprzepuszczalności $K_{10} \geq 6 \times 10^{-5}$ m/s i wskaźniku różnoziarnistości $U \geq 5$, tworząc podłoże grupy nośności G1. Jeżeli Wykonawca nie dysponuje gruntem o ww. właściwościach, Inżynier może wyrazić zgodę na ulepszenie górnej warstwy nasypu poprzez stabilizację spoiwami hydraulicznymi.

g) Na terenach o wysokim stanie wód gruntowych oraz na terenach zalewowych dolne warstwy nasypu, o grubości co najmniej 0,5 m powyżej najwyższego poziomu wody, należy wykonać z gruntu przepuszczalnego.

h) Grunt przewieziony w miejsce wbudowania powinien być bezzwłocznie wbudowany w nasyp. Inżynier może dopuścić czasowe składowanie gruntu, pod warunkiem jego zabezpieczenia przed nadmiernym zawilgoceniem.

5.5.3.2. Wykonywanie nasypów z gruntów kamienistych lub gruboziarnistych odpadów przemysłowych

Wykonywanie nasypów z gruntów kamienistych lub gruboziarnistych odpadów przemysłowych powinno odbywać się według jednej z niżej podanych metod, jeśli nie zostało określone inaczej w dokumentacji projektowej, ST lub przez Inżyniera:

a) Wykonywanie nasypów z gruntów kamienistych lub gruboziarnistych odpadów przemysłowych z wypełnieniem wolnych przestrzeni

Każdą rozłożoną warstwę materiałów gruboziarnistych o grubości nie większej niż 0,3 m, należy przykryć warstwą żwiru, pospółki, piasku lub gruntu (materiału) drobnoziarnistego. Materiałem tym wskutek zagęszczania (najlepiej sprzętem wibracyjnym), wypełnia się wolne przestrzenie między grubymi ziarnami. Przy tym sposobie budowania nasypów można stosować skały oraz odpady przemysłowe, które są miękkie (zgodnie z charakterystyką podaną w tabeli 1).

Części nasypów wykonywane tą metodą nie mogą sięgać wyżej niż 1,5 m od projektowanej niwelety nasypu.

b) Wykonywanie nasypów z gruntów kamienistych lub gruboziarnistych odpadów przemysłowych bez wypełnienia wolnych przestrzeni

Warstwy nasypu wykonane według tej metody powinny być zbudowane z materiałów mrozoodpornych. Warstwy te należy oddzielić od podłoża gruntowego pod nasypem oraz od górnej strefy nasypu około 10-centymetrową warstwą żwiru, pospółki lub nieodsianego kruszywa łamanego, zawierającego od 25 do 50% ziarn mniejszych od 2 mm i spełniających warunek:

$$4\, d_{85} \geq D_{15} \geq 4\, d_{15}$$

gdzie:

d_{85} i d_{15} - średnica oczek sita, przez które przechodzi 85% i 15% gruntu podłoża lub gruntu górnej warstwy nasypu (mm),

D_{15} - średnica oczek sita, przez które przechodzi 15% materiału gruboziarnistego (mm).

Części nasypów wykonywane tą metodą nie mogą sięgać wyżej niż 1,5 m od projektowanej niwelety nasypu.

c) Warstwa oddzielająca z geotekstyliów przy wykonywaniu nasypów z gruntów kamienistych

Rolę warstw oddzielających mogą również pełnić warstwy geotekstyliów. Geotekstylia przewidziane do użycia w tym celu powinny posiadać aprobatę techniczną, wydaną przez uprawnioną jednostkę. W szczególności wymagana jest odpowiednia wytrzymałość mechaniczna geotekstyliów, uniemożliwiająca ich przebicie przez ziarna materiału gruboziarnistego oraz odpowiednie właściwości filtracyjne, dostosowane do uziarniania przyległych warstw.

5.5.3.3. Wykonywanie nasypów na dojazdach do obiektów mostowych

Do wykonania nasypów na dojazdach do mostów i wiaduktów, bez ulepszania gruntów spoiwem, mogą być stosowane żwiry, pospółki, piaski średnioziarniste i gruboziarniste, o wskaźniku różnoziarnistości $U \geq 5$ i współczynniku wodoprzepuszczalności $k_{10} > 10^{-5}$ m/s.

W czasie wykonywania nasypu na dojazdach należy spełnić wymagania ogólne, sformułowane w pkt. 5.5.3.1. Wskaźnik zagęszczenia gruntu I_s powinien być nie mniejszy niż 1,00 na całej wysokości nasypu (dla autostrad górne 0,2 m nasypu - 1,03).

5.5.3.4. Wykonanie nasypów nad przepustami
Nasypy w obrębie przepustów należy wykonywać jednocześnie z obu stron przepustu z jednakowych, dobrze zagęszczonych poziomych warstw gruntu. Dopuszcza się wykonanie przepustów z innych poprzecznych elementów odwodnienia w przekopach (wcinkach) wykonanych w poprzek uformowanego nasypu. W tym przypadku podczas wykonania nasypu w obrębie przekopu należy uwzględnić wymagania określone w pkt. 5.5.3.6.

5.5.3.5. Wykonywanie nasypów na zboczach
Przy budowie nasypu na zboczu o pochyłości od 1:5 do 1:2 należy zabezpieczyć nasyp przed zsuwaniem się przez:
a) wycięcie w zboczu stopni wg pkt. 5.5.1.1,
b) wykonanie rowu stokowego powyżej nasypu.

5.5.3.6. Poszerzenie nasypu
Przy poszerzeniu istniejącego nasypu należy wykonywać w jego skarpie stopnie o szerokości do 1,0 m. Spadek górnej powierzchni stopni powinien wynosić 4% ±1% w kierunku zgodnym z pochyleniem skarpy.

Wycięcie stopni obowiązuje zawsze przy wykonywaniu styku dwóch przyległych części nasypu, wykonanych z gruntów o różnych właściwościach lub w różnym czasie.

5.5.3.7. Wykonywanie nasypów w okresie deszczów
Wykonywanie nasypów należy przerwać, jeżeli wilgotność gruntu przekracza wartość dopuszczalną, to znaczy jest większa od wilgotności optymalnej o więcej niż 10% jej wartości.

Na warstwie gruntu nadmiernie zawilgoconego nie wolno układać następnej warstwy gruntu.

Osuszenie można przeprowadzić w sposób mechaniczny lub chemiczny, poprzez wymieszanie ze spoiwem hydraulicznym albo hydratyzowanym.

W celu zabezpieczenia nasypu przed nadmiernym zawilgoceniem, poszczególne jego warstwy oraz korona nasypu po zakończeniu robót ziemnych powinny być równe i mieć spadki potrzebne do prawidłowego odwodnienia, według pkt. 5.5.3.1, poz. d).

W okresie deszczowym nie należy pozostawiać nie zagęszczonej warstwy do dnia następnego. Jeżeli warstwa gruntu niezagęszczonego uległa przewilgoceniu, a Wykonawca nie jest w stanie osuszyć jej i zagęścić w czasie zaakceptowanym przez Inżyniera, to może on nakazać Wykonawcy usunięcie wadliwej warstwy.

5.5.3.8. Wykonywanie nasypów w okresie mrozów
Niedopuszczalne jest wykonywanie nasypów w temperaturze przy której nie jest możliwe osiągnięcie w nasypie wymaganego wskaźnika zagęszczenia gruntów.

Nie dopuszcza się wbudowania w nasyp gruntów zamarzniętych lub gruntów przemieszanych ze śniegiem lub lodem.

W czasie dużych opadów śniegu wykonywanie nasypów powinno być przerwane. Przed wznowieniem prac należy usunąć śnieg z powierzchni wznoszonego nasypu.

Jeżeli warstwa niezagęszczonego gruntu zamarzła, to nie należy jej przed rozmarznięciem zagęszczać ani układać na niej następnych warstw.

5.5.3.9. Ulepszanie spoiwem hyraulicznym gruntów spoistych przeznaczonych do wykonania nasypów
Ulepszanie miejscowego gruntu spoistego polega na zmieszaniu go z spoiwem hydraulicznym co powoduje zmniejszenie wilgotność gruntu (osuszenie), zmiany chemiczne i strukturalne (grunt przyjmuje strukturę gruzełkowatą) oraz związanie hydrauliczne gruntu.

Potrzebny dodatek spoiwa hydraulicznego określa się stosownie do rodzaju i stanu (wilgotności) gruntu, na podstawie laboratoryjnych badań mieszanek próbnych, przy różnych (stopniowanych) zawartościach spoiwa hydraulicznego.

Orientacyjna ilość spoiwa hydraulicznego w stosunku do masy gruntu osuszonego powinna wynosić około 3%.

Najczęściej stosuje się mieszanie gruntu ze spoiwem hydraulicznym na miejscu wbudowania gruntu w nasypie. Metodę tę stosuje się, kiedy grunt z wykopu nie jest nadmiernie zawilgocony lub kiedy grunt w wykopie nie jest jednorodny.

W przypadku gruntów bardzo mokrych, które trudno byłoby układać (koleiny po maszynach ponad 15 cm) stosuje się ulepszenie gruntu w wykopie.

Ulepszanie gruntu w wykopie może być prowadzone dwoma metodami, zależnie od sposobu urabiania gruntu.

Przy urabianiu gruntu zgarniarkami, spoiwo hydrauliczne rozsypuje się przed zgarniarką, która nabierając lemieszem grunt do kosza miesza go ze spoiwem hydraulicznym. Po wysypaniu gruntu w nasypie, spycharka rozplantowująca grunt dodatkowo go miesza.

Przy urabianiu gruntu w wykopie koparką (lub ładowarką), spoiwo hydrauliczne rozsypuje się przed koparką. Wywrotki odwożą grunt ze spoiwem hyraulicznym na tymczasowy odkład, gdzie przy użyciu spycharki i walca grunt ze spoiwem hydraulicznym jest układany warstwowo. Celowe jest układanie wielu warstw. Po pewnym odleżeniu, gdy w gruncie pod wpływem spoiwa hydraulicznego zajdą korzystne zmiany wilgotnościowe i strukturalne, grunt jest urabiany koparką z prawie pionowej ściany, co powoduje dalsze przemieszanie gruntu ze spoiwem hydraulicznym. Prawidłowo prowadzony proces (odkład – urabianie) zapewnia dostateczne wymieszanie gruntu ze spoiwem hydraulicznym w celu jego ulepszenia.

5.5.4. Zagęszczenie gruntu

5.5.4.1. Ogólne zasady zagęszczania gruntu

Każda warstwa gruntu jak najszybciej po jej rozłożeniu, powinna być zagęszczona z zastosowaniem sprzętu odpowiedniego dla danego rodzaju gruntu oraz występujących warunków.
Rozłożone warstwy gruntu należy zagęszczać od krawędzi nasypu w kierunku jego osi.

Uwaga: Grunt ulepszony spoiwem hydraulicznym może być zagęszczany dopiero po ostygnięciu. W przeciwnym razie w gruncie zostanie uwięziona woda.

5.5.4.2. Grubość warstwy

Grubość warstwy zagęszczonego gruntu oraz liczbę przejść maszyny zagęszczającej zaleca się określić doświadczalnie dla każdego rodzaju gruntu i typu maszyny, zgodnie z zasadami podanymi w pkt. 5.5.4.5.

Orientacyjne wartości, dotyczące grubości warstw różnych gruntów oraz liczby przejazdów różnych maszyn do zagęszczania podano w pkt 3.

5.5.4.3. Wilgotność gruntu

Wilgotność gruntu w czasie zagęszczania powinna być równa wilgotności optymalnej, z tolerancją:

a) w gruntach niespoistych ±2 %
b) w gruntach mało i średnio spoistych +0 %, –2 %

Sprawdzenie wilgotności gruntu należy przeprowadzać laboratoryjnie, z częstotliwością określoną w pkt. 6.3.2 i 6.3.3.

5.5.4.4. Wymagania dotyczące zagęszczania

Zagęszczenie warstwy należy określić za pomocą oznaczenia wskaźnika zagęszczenia I_s lub wskaźnika odkształcenia I_o.

Wskaźnik zagęszczenia gruntów w nasypach, oznaczony według normy PN-S-02205:1998 lub wyznaczony z badań wykonanych metoda płyty obciążanej dynamicznie, powinien na całej szerokości korpusu spełniać wymagania podane w tabeli 5.

Tabela 5. Minimalne wartości wskaźnika zagęszczenia gruntu w nasypach

Strefa nasypu	Minimalna wartość I_s dla:		
	autostrad	innych dróg	
		kategoria ruchu KR3-KR6	kategoria ruchu KR1-KR2
Warstwy nasypu do głębokości od powierzchni podłoża G1:			
- 2,0 m (autostrady)	1,00	-	-
- 1,2 m (inne drogi)	-	1,00	0,97
Warstwy nasypu na głębokości od powierzchni podłoża G1, poniżej:			
- 2,0 m (autostrady)	0,97	-	-
- 1,2 m (inne drogi)	-	0,97	0,95

Jako zastępcze kryterium oceny wymaganego zagęszczenia gruntów, dla których trudne jest pomierzenie wskaźnika zagęszczenia, przyjmuje się wartość wskaźnika odkształcenia I_0 określonego zgodnie z normą PN-S-02205:1998.

Wskaźnik odkształcenia nie powinien być większy niż:
a) dla żwirów, pospółek i piasków
b) 2,2 przy wymaganej wartości $I_s \geq 1,0$,
c) 2,5 przy wymaganej wartości $I_s < 1,0$,
d) dla gruntów drobnoziarnistych o równomiernym uziarnieniu (pyłów, glin pylastych, glin zwięzłych, iłów – 2,0,
e) dla gruntów różnoziarnistych (żwirów gliniastych, pospółek gliniastych, pyłów piaszczystych, piasków gliniastych, glin piaszczystych, glin piaszczystych zwięzłych) – 3,0,
f) dla narzutów kamiennych, rumoszy – 4,
g) dla gruntów antropogenicznych – na podstawie badań poligonowych.

Jeżeli badania kontrolne wykażą, że zagęszczenie warstwy nie jest wystarczające, to Wykonawca powinien spulchnić warstwę, doprowadzić grunt do wilgotności optymalnej i powtórnie zagęścić. Jeżeli powtórne zagęszczenie nie spowoduje uzyskania wymaganego wskaźnika zagęszczenia, Wykonawca powinien usunąć warstwę i wbudować nowy materiał, o ile Inżynier nie zezwoli na ponowienie próby prawidłowego zagęszczenia warstwy.

5.5.4.5. Próbne zagęszczenie
Odcinek doświadczalny dla próbnego zagęszczenia gruntu o minimalnej powierzchni 300 m^2, powinien być wykonane na terenie oczyszczonym z gleby, na którym układa się grunt czterema pasmami o szerokości od 3,5 do 4,5 m każde. Poszczególne warstwy układanego gruntu powinny mieć w każdym pasie inną grubość z tym, że wszystkie muszą mieścić się w granicach właściwych dla danego sprzętu zagęszczającego. Wilgotność gruntu powinna być równa optymalnej z tolerancją podaną w punkcie 5.5.4.3. Grunt ułożony na poletku według podanej wyżej zasady powinien być następnie zagęszczony, a po każdej serii przejść maszyny należy określić wskaźniki zagęszczenia, dopuszczając stosowanie innych, szybkich metod pomiaru (sonda izotopowa, płyta dynamiczna) po ich skalibrowaniu w warunkach terenowych.
Oznaczenie wskaźnika zagęszczenia należy wykonać co najmniej w 4 punktach, z których co najmniej 2 powinny umożliwić ustalenie wskaźnika zagęszczenia w dolnej części warstwy. Na podstawie porównania uzyskanych wyników zagęszczenia z wymaganiami podanymi w punkcie 5.5.4.4 dokonuje się wyboru sprzętu i ustala się potrzebną liczbę przejść oraz grubość warstwy rozkładanego gruntu.

5.5.5. Nośność nasypu
Nośność nasypu, wyrażona wtórnym modułem odkształcenia E_2, powinna spełniać wymagania określone w tabeli 6.

Tabela 6. Minimalne wartości wtórnego modułu odkształcenia E_2 dla nasypów

Strefa nasypu i rodzaj gruntu	Minimalna wartość E_2 [MPa] dla:		
	autostrad	innych dróg	
		kategoria ruchu KR3-KR6	kategoria ruchu KR1-KR2
Warstwy nasypu do głębokości od powierzchni podłoża G1: 1,2 m (2,0 m)[1)]			
- grunt spoisty	45	30	30
- grunt niespoisty	60	60	45
Warstwy nasypu na głębokości od powierzchni podłoża G1, poniżej: 1,2 m (2,0 m) [1)]			
- grunt spoisty	30	30	30
- grunt niespoisty	40	40	40
[1)] głębokość 2,0 m dotyczy tylko autostrad			

6. KONTROLA JAKOŚCI ROBÓT

6.1. Ogólne zasady kontroli jakości robót

Ogólne zasady kontroli jakości robót podano w ST DM.00.00.00 „Wymagania ogólne”.

6.2. Sprawdzenie jakości wykonania nasypów

6.2.1. Rodzaje badań i pomiarów

Sprawdzenie jakości wykonania nasypów polega na kontrolowaniu zgodności z wymaganiami określonymi w pkt 2.3 oraz 5.3 niniejszej ST, w Dokumentacji Projektowej i ST.

Szczególną uwagę należy zwrócić na:
a) badania przydatności gruntów do budowy nasypów,
b) badania prawidłowości wykonania poszczególnych warstw nasypu,
c) badania zagęszczenia nasypu,
d) pomiary kształtu nasypu,
e) odwodnienie nasypu.

6.2.2. Badania przydatności gruntów do budowy nasypów

Badania przydatności gruntów do budowy nasypu powinny być przeprowadzone na próbkach pobranych z każdej partii przeznaczonej do wbudowania w korpus ziemny, pochodzącej z nowego źródła, jednak nie rzadziej niż jeden raz na 3000 m^3. W każdym badaniu należy określić następujące właściwości:
- skład granulometryczny, wg PN-B-04481:1988,
- zawartość części organicznych, wg PN-B-04481:1988,
- wilgotność naturalną, wg PN-B-04481:1988,
- wilgotność optymalną i maksymalną gęstość objętościową szkieletu gruntowego, wg PN-B-04481:1988,
- granicę płynności, wg PN-B-04481:1988,
- kapilarność bierną, wg PN-B-04493:1960,
- wskaźnik piaskowy, wg BN-64/8931-01.

6.2.3. Badania kontrolne prawidłowości wykonania poszczególnych warstw nasypu

Badania kontrolne prawidłowości wykonania poszczególnych warstw nasypu polegają na sprawdzeniu:
a) prawidłowości rozmieszczenia gruntów o różnych właściwościach w nasypie,
b) odwodnienia każdej warstwy,

c) grubości każdej warstwy i jej wilgotności przy zagęszczaniu; badania należy przeprowadzić nie rzadziej niż jeden raz na 500 m^2 warstwy,
d) nadania spadków warstwom z gruntów spoistych według pkt. 5.5.3.1 poz. d),
e) przestrzegania ograniczeń określonych w pkt. 5.5.3.8 i 5.5.3.9, dotyczących wbudowania gruntów w okresie deszczów i mrozów.

6.2.4. Sprawdzenie zagęszczenia nasypu oraz podłoża nasypu
Sprawdzenie zagęszczenia nasypu oraz podłoża nasypu polega na skontrolowaniu zgodności wartości wskaźnika zagęszczenia I_s lub stosunku modułów odkształcenia z wartościami określonymi w pkt 5.5.1.2. Do bieżącej kontroli zagęszczenia dopuszcza się aparaty izotopowe.

Oznaczenie wskaźnika zagęszczenia I_s oraz oznaczenie modułów odkształcenia powinny być przeprowadzone według normy PN-S-02205:1998.
Zagęszczenie każdej warstwy należy kontrolować nie rzadziej niż:
- jeden raz w trzech punktach na 1000 m^2 warstwy, w przypadku określenia wartości I_s,
- jeden raz w trzech punktach na 2000 m^2 warstwy w przypadku określenia pierwotnego i wtórnego modułu odkształcenia.

Wyniki kontroli zagęszczenia robót Wykonawca powinien wpisywać do dokumentów laboratoryjnych. Prawidłowość zagęszczenia konkretnej warstwy nasypu lub podłoża pod nasypem powinna być potwierdzona przez Inżyniera wpisem w dzienniku budowy.

6.2.5. Pomiary kształtu nasypu
Pomiary kształtu nasypu obejmują:
- kontrolę prawidłowości wykonania skarp,
- kontrolę szerokości i rzędnych oraz równości korony korpusu.

Sprawdzenie prawidłowości wykonania skarp polega na skontrolowaniu zgodności z wymaganiami dotyczącymi pochyleń i dokładności wykonania skarp, określonymi w dokumentacji projektowej, ST oraz w pkt. 5.2 niniejszej ST.

Sprawdzenie szerokości korony korpusu polega na porównaniu szerokości korony korpusu na poziomie wykonywanej warstwy nasypu z szerokością wynikającą z wymiarów geometrycznych korpusu, określonych w dokumentacji projektowej.

Powyższe sprawdzenia wykonuje się w odstępach co 200 m na prostych oraz w punktach głównych łuku, zaś co 100 m na łukach o $R \geq 100$ m co 50 m na łukach o $R < 100$ m oraz w miejscach, które budzą wątpliwości.

Pochylenie skarp nie może różnić się od pochylenia projektowanego o więcej niż 10% wartości pochylenia wyrażonego tangensem kąta.

Nierówności skarp, mierzone łatą 3-metrową, nie mogą przekraczać $\pm$ 10 cm.

Szerokość korpusu ziemnego nie może różnić się od szerokości projektowanej o więcej niż $\pm$ 10 cm.

Rzędne korony korpusu ziemnego nie mogą różnić się od rzędnych projektowanych o więcej niż -3 cm lub +1 cm.

Nierówności powierzchni korpusu ziemnego mierzone łatą 3-metrową, nie mogą przekraczać 3 cm.

6.3. Zasady postępowania z wadliwie wykonanymi robotami

Wszystkie materiały nie spełniające wymagań podanych w odpowiednich punktach specyfikacji, zostaną odrzucone. Jeśli materiały nie spełniające wymagań zostaną wbudowane lub zastosowane, to na polecenie Inżyniera Wykonawca wymieni je na właściwe, na własny koszt.

Wszystkie roboty, które wykazują większe odchylenia cech od określonych w punktach 5 i 6 specyfikacji powinny być ponownie wykonane przez Wykonawcę na jego koszt.

Na pisemne wystąpienie Wykonawcy, Inżynier może uznać wadę za nie mającą zasadniczego wpływu na cechy eksploatacyjne drogi i ustali zakres i wielkość potrąceń za obniżoną jakość.

7. OBMIAR ROBÓT

7.1. Ogólne zasady obmiaru robót

Ogólne zasady obmiaru robót podano w ST D.00.00.00 „Wymagania ogólne".

7.2. Jednostka obmiarowa

Jednostką obmiarową jest 1 m^3 (metr sześcienny) wykonanego i zagęszczonego nasypu.

8. ODBIÓR ROBÓT

8.1. Ogólne zasady odbioru robót

Ogólne zasady odbioru robót podano w ST D.00.00.00 „Wymagania ogólne".

Roboty ziemne uznaje się za wykonane zgodnie z dokumentacją projektową, ST i wymaganiami Inżyniera, jeżeli wszystkie pomiary i badania z zachowaniem tolerancji wg pkt 6 dały wyniki pozytywne.

9. PODSTAWA PŁATNOŚCI

9.1. Ogólne ustalenia dotyczące podstawy płatności

Ogólne ustalenia dotyczące podstawy płatności podano w ST D.00.00.00 „Wymagania ogólne".

9.2. Cena jednostki obmiarowej

Cena wykonania 1 m^3 nasypów obejmuje:
- prace pomiarowe,
- oznakowanie robót,
- prace związane z zabezpieczeniem podłoża autostrady przed napływem wody z przyległego terenu,
- uzyskanie miejsca dokopu i wszelkich pozwoleń na jego eksploatację,
- pozyskanie gruntu z dokopu, jego odspojenie i załadunek na środki transportowe,
- transport urobku z dokopu na miejsce wbudowania,
- wbudowanie dostarczonego gruntu z dokopu,
- ulepszenie gruntów spoiwami hydraulicznymi, które zgodnie z tablicą 1 są przydatne do wbudowania w nasyp z zastrzeżeniami,
- ewentualne ulepszenie gruntów podłoża na odcinkach, na których w oparciu o badania geologiczne nie zachodziła konieczność wzmocnienia podłoża,
- transport urobku z tymczasowego składowiska wraz z załadunkiem i wyładunkiem,
- wbudowanie gruntu dostarczonego z tymczasowego składowiska w nasyp,
- zagęszczenie wbudowanego gruntu,
- profilowanie powierzchni nasypu, rowów i skarp,
- wyprofilowanie skarp dokopu,
- rekultywację dokopu i terenu przyległego do drogi,
- rekultywację terenu tymczasowego składowiska,
- odwodnienie terenu robót,
- wykonanie dróg dojazdowych na czas budowy, a następnie ich rozebranie,
- przeprowadzenie pomiarów i badań laboratoryjnych wymaganych w Specyfikacji Technicznej,
- inne roboty składające się na kompletne wykonanie zakresu robót przewidzianego w ST.

10. PRZEPISY ZWIĄZANE

10.1. Normy

PN-B-02480	Grunty budowlane. Określenia. Symbole. Podział i opis gruntów
PN-B-04481	Grunty budowlane. Badania próbek gruntów
PN-B-04493	Grunty budowlane. Oznaczanie kapilarności biernej
PN-S-02205	Drogi samochodowe. Roboty ziemne. Wymagania i badania
BN-64/8931-01	Drogi samochodowe. Oznaczenie wskaźnika piaskowego
PN-S-02205	Drogi samochodowe. Roboty ziemne. Wymagania i badania

10.2. Inne dokumenty

Wykonanie i odbiór robót ziemnych dla dróg szybkiego ruchu, IBDiM, Warszawa 1978
Instrukcja badań podłoża gruntowego budowli drogowych i mostowych, GDDP,Warszawa 1998
Katalog typowych konstrukcji nawierzchni podatnych i półsztywnych, IBDiM, Warszawa 1997
Wytyczne wzmacniania podłoża gruntowego w budownictwie drogowym, IBDiM, Warszawa 2002

D.04.01.01 PROFILOWANIE I ZAGĘSZCZANIE PODŁOŻA

1. WSTĘP

1.1. Przedmiot ST

Przedmiotem niniejszej Specyfikacji Technicznej Wykonania i Odbioru Robót Budowlanych (ST) są wymagania dotyczące wykonania i odbioru robót związanych z wykonywaniem profilowania i zagęszczania podłoża gruntowego.

1.2. Zakres stosowania ST

Specyfikacja Techniczna (ST) stosowana jest jako dokument przetargowy i kontraktowy przy zlecaniu i realizacji robót które zostaną wykonane w ramach Kontraktu wymienionego w ST D.00.00.00 „Wymagania ogólne" pkt 1.1.

1.3. Zakres robót objętych ST

Ustalenia zawarte w niniejszej specyfikacji dotyczą zasad prowadzenia robót związanych z wykonaniem koryta przeznaczonego do ułożenia konstrukcji nawierzchni i ulepszonego podłoża, wg lokalizacji określonej w przekrojach podłużnych i przekrojach normalnych.

Lokalizację robót objętych niniejszą ST określa Dokumentacja Projektowa.

1.4. Określenia podstawowe

Określenia podstawowe są zgodne z obowiązującymi, odpowiednimi polskimi normami i definicjami podanymi w ST D.00.00.00 „Wymagania ogólne".

1.5. Ogólne wymagania dotyczące robót

Ogólne wymagania dotyczące robót podano w ST D.00.00.00 „Wymagania ogólne".

2. MATERIAŁY

Nie występują.

3. SPRZĘT

3.1. Ogólne wymagania dotyczące sprzętu

Ogólne wymagania dotyczące sprzętu podano w ST D.00.00.00 „Wymagania ogólne".

3.2. Sprzęt do wykonania robót

Wykonawca przystępujący do profilowania podłoża powinien wykazać się możliwością korzystania z następującego sprzętu:
- równiarek lub spycharek uniwersalnych z ukośnie ustawianym lemieszem, Inżynier może dopuścić wykonanie koryta i profilowanie podłoża z zastosowaniem spycharki z lemieszem ustawionym prostopadle do kierunku pracy maszyny,
- walców statycznych, wibracyjnych lub płyt wibracyjnych,
- innego sprzętu dopuszczonego przez Inżyniera.

Stosowany sprzęt nie może spowodować niekorzystnego wpływu na właściwości gruntu podłoża.

4. TRANSPORT

4.1. Ogólne wymagania dotyczące transportu

Ogólne wymagania dotyczące transportu podano w ST D.00.00.00 „Wymagania ogólne".

5. WYKONANIE ROBÓT

5.1. Ogólne zasady wykonania robót

Ogólne zasady wykonania robót podano w ST D.00.00.00 „Wymagania ogólne".

5.2. Warunki przystąpienia do robót

Wykonawca powinien przystąpić do wykonania profilowania i zagęszczenia podłoża bezpośrednio przed rozpoczęciem robót związanych z wykonaniem warstw nawierzchni.

Wcześniejsze przystąpienie do wykonania profilowania i zagęszczania podłoża, jest możliwe wyłącznie za zgodą Inżyniera, w korzystnych warunkach atmosferycznych.

W wykonanym korycie oraz po wyprofilowanym i zagęszczonym podłożu nie może odbywać się ruch budowlany, niezwiązany bezpośrednio z wykonaniem pierwszej warstwy nawierzchni

5.3. Profilowanie i zagęszczanie podłoża

Przed przystąpieniem do profilowania podłoże powinno być oczyszczone ze wszelkich zanieczyszczeń.

Po oczyszczeniu powierzchni podłoża należy sprawdzić, czy istniejące rzędne terenu umożliwiają uzyskanie po profilowaniu zaprojektowanych rzędnych podłoża. Zaleca się, aby rzędne terenu przed profilowaniem były o co najmniej 5 cm wyższe niż projektowane rzędne podłoża.

Jeżeli powyższy warunek nie jest spełniony i występują zaniżenia poziomu w podłożu przewidzianym do profilowania, Wykonawca powinien spulchnić podłoże na głębokość zaakceptowaną przez Inżyniera, dowieźć dodatkowy grunt w ilości koniecznej do uzyskania wymaganych rzędnych wysokościowych.
Bezpośrednio po profilowaniu podłoża należy przystąpić do jego zagęszczania.

Wilgotność gruntu podłoża podczas zagęszczania powinna być równa wilgotności optymalnej z tolerancją wg pkt.6.2.6.

Oceny zagęszczenia dokonuje się na podstawie wskaźnika zagęszczenia I_S. Wymagane jest uzyskanie wskaźnika zagęszczenia nie mniejszego niż 1,0.

Alternatywnie zagęszczenie gruntu, zwłaszcza zawierającego kamienie, z wyjątkiem gruntów o wskaźniku plastyczności $I_P \geq 10$ i wilgotności znacznie mniejszej od optymalnej, można oceniać na podstawie wartości wskaźnika odkształcenia I_O.

Jako zastępcze kryterium oceny wymaganego zagęszczenia gruntów, dla których trudne jest pomierzenie wskaźnika zagęszczenia I_S, przyjmuje się wartość wskaźnika odkształcenia I_O wg załącznika B do PN-S-02205, równego stosunkowi modułów odkształcenia wtórnego E_2 do pierwotnego E_1 Wskaźnik odkształcenia I_O nie powinien być większy niż:

a) dla żwirów, pospółek i piasków - 2,2
b) dla gruntów drobnoziarnistych o równomiernym uziarnieniu (pyłów , glin, glin pylastych, glin zwięzłych, iłów) - 2,0
c) dla gruntów różnoziarnistych (żwirów gliniastych, pospółek gliniastych, pyłów piaszczystych, piasków gliniastych, glin piaszczystych, glin piaszczystych zwięzłych) - 3,0

5.5. Utrzymanie koryta oraz wyprofilowanego i zagęszczonego podłoża

Podłoże (koryto) po wyprofilowaniu i zagęszczeniu powinno być utrzymywane w dobrym stanie.

Jeżeli po wykonaniu robót związanych z profilowaniem i zagęszczeniem podłoża nastąpi przerwa w robotach i Wykonawca nie przystąpi natychmiast do układania warstw nawierzchni, to powinien on zabezpieczyć podłoże przed nadmiernym zawilgoceniem, na przykład przez rozłożenie folii lub w inny sposób zaakceptowany przez Inżyniera.
Jeżeli wyprofilowane i zagęszczone podłoże uległo nadmiernemu zawilgoceniu, to do układania kolejnej warstwy można przystąpić dopiero po jego osuszeniu w sposób zaproponowany przez Wykonawcę i zaakceptowany przez Inżyniera i ponownym zagęszczeniu.
Po osuszeniu podłoża Inżynier oceni jego stan i ewentualnie zaleci wykonanie niezbędnych napraw. Jeżeli zawilgocenie nastąpiło wskutek zaniedbania Wykonawcy to doprowadzenie podłoża do wymaganego stanu wykona on na własny koszt.

6. KONTROLA JAKOŚCI ROBÓT

6.1. Ogólne zasady kontroli jakości robót

Ogólne zasady kontroli jakości robót podano w ST D.00.00.00 „Wymagania ogólne".

6.2. Badania w czasie robót

6.2.1. Częstotliwość oraz zakres badań i pomiarów
Częstotliwość oraz zakres badań i pomiarów dotyczących cech geometrycznych i zagęszczenia koryta i wyprofilowanego podłoża podaje tablica 1.

Tablica 1. Częstotliwość i zakres badań i pomiarów wykonanego koryta wyprofilowanego podłoża

Lp.	Wyszczególnienie badań i pomiarów	Minimalna częstotliwość badań i pomiarów
1	Szerokość koryta	10 razy na 1 km
2	Równość podłużna	co 20 m
3	Równość poprzeczna	10 razy na 1 km
4	Spadki poprzeczne *	10 razy na 1 km
5	Rzędne wysokościowe	co 100 m
6	Zagęszczenie, wilgotność gruntu podłoża	w 2 punktach na dziennej działce roboczej
7	Nośność podłoża	w 3 punktach na 2000 m^2
*) Dodatkowe pomiary spadków poprzecznych i ukształtowania osi w planie należy wykonać w punktach głównych łuków poziomych		

6.2.2. Szerokość koryta (profilowanego podłoża)
Szerokość koryta i profilowanego podłoża nie może różnić się od szerokości projektowanej o więcej niż +10 cm i -5 cm.

6.2.3. Równość koryta (profilowanego podłoża)
Równość podłużną i poprzeczną koryta i profilowanego podłoża należy mierzyć 4-metrową łatą. Nierówności nie mogą przekraczać 20 mm.

6.2.4. Spadki poprzeczne
Spadki poprzeczne koryta i profilowanego podłoża powinny być zgodne z dokumentacją projektową z tolerancją ± 0,5%.

6.2.5. Rzędne wysokościowe
Różnice pomiędzy rzędnymi wysokościowymi koryta lub wyprofilowanego podłoża i rzędnymi projektowanymi nie powinny przekraczać +1 cm, -2 cm.

6.2.6. Zagęszczenie koryta (profilowanego podłoża)
Zagęszczenie podłoża w korycie należy sprawdzać do głębokości 0,5 m od powierzchni podłoża.
Wskaźnik zagęszczenia koryta i wyprofilowanego podłoża nie powinien być mniejszy niż 1,0.

Jeśli jako kryterium dobrego zagęszczenia stosuje się porównanie wartości modułów odkształcenia, to wartość stosunku wtórnego do pierwotnego modułu odkształcenia, określonych zgodnie z załącznikiem B do PN-S-02205 nie powinna być większa od wartości podanych w pkt. 5.4.

Wilgotność gruntu podłoża podczas zagęszczania powinna być równa wilgotności optymalnej z tolerancją ±2 % w gruntach niespoistych i od -2% do + 0 % w gruntach spoistych.

6.2.7. Nośność podłoża

Nośność należy sprawdzać na poziomie wykonanego koryta (wyprofilowanego podłoża) przez pomiar wtórnego modułu odkształcenia E_2 płytą o średnicy 300 mm, zgodnie z załącznikiem B do PN-S-02205:1998. Za zgodą Inżyniera określenie wtórnego modułu odkształcenia E_2 może być przeprowadzone przy użyciu płyty dynamicznej.

Nośność podłoża jest wystarczająca, jeżeli wartości wtórnego modułu odkształcenia spełniają warunek:

- moduł wtórny $E_2 \geq 25$ MPa (dla grupy nośności podłoża G4),

7. OBMIAR ROBÓT

7.1. Ogólne zasady obmiaru robót

Ogólne zasady obmiaru robót podano w ST DM.00.00.00 „Wymagania ogólne”.

7.2. Jednostka obmiarowa

Jednostką obmiarową jest 1 m^2 (metr kwadratowy) wykonanego i odebranego koryta.

8. ODBIÓR ROBÓT

8.1. Ogólne zasady odbioru robót

Ogólne zasady odbioru robót podano w ST D.00.00.00 „Wymagania ogólne".

Roboty uznaje się za wykonane zgodnie z dokumentacja projektową, ST i wymaganiami Inżyniera, jeżeli wszystkie pomiary i badania z zachowaniem tolerancji wg punktu 6 dały wyniki pozytywne.

9. PODSTAWA PŁATNOŚCI

9.1. Ogólne ustalenia dotyczące podstawy płatności

Ogólne ustalenia dotyczące podstawy płatności podano w ST D.00.00.00 „Wymagania ogólne".

9.2. Cena jednostki obmiarowej

Cena wykonania 1 m^2 koryta obejmuje:

- prace pomiarowe i roboty przygotowawcze,
- profilowanie dna koryta lub podłoża, z ewentualnym osuszaniem gruntu,
- zagęszczenie koryta,
- utrzymanie koryta lub podłoża,
- przeprowadzenie pomiarów i badań laboratoryjnych, wymaganych w Specyfikacji Technicznej,
- inne roboty składające się na kompletne wykonanie zakresu robót przewidzianego w ST.

10. PRZEPISY ZWIĄZANE

PN-88/B-04481	Grunty budowlane. Badania próbek gruntu
PN-S-02205:1998	Drogi samochodowe. Roboty ziemne. Wymagania i badania

D.04.03.01 OCZYSZCZENIE I SKROPIENIE WARSTW KONSTRUKCYJNYCH

1. WSTĘP

1.1. Przedmiot ST

Przedmiotem niniejszej Specyfikacji Technicznej są wymagania dotyczące wykonania i odbioru oczyszczenia i skropienia warstw konstrukcyjnych nawierzchni.

1.2. Zakres stosowania ST

Specyfikacje Techniczne stanowią część Dokumentów Przetargowych i Umowy i należy je stosować w zlecaniu i wykonaniu robót opisanych w podpunkcie 1.1.

1.3. Zakres robót objętych ST

Ustalenia zawarte w niniejszej specyfikacji dotyczą zasad prowadzenia robót przy oczyszczaniu i skrapianiu warstw konstrukcyjnych nawierzchni i obejmują:

- oczyszczenie mechaniczne nawierzchni drogowych nieulepszonych - warstwy niebitumiczne,
- oczyszczenie mechaniczne nawierzchni drogowych bitumicznych - warstwy bitumiczne,
- skropienie warstw konstrukcyjnych emulsją asfaltową.

1.4. Określenia podstawowe

Określenia podstawowe podane w niniejszej specyfikacji są zgodne z obowiązującymi odpowiednimi normami i ST D.00.00.00 „Wymagania ogólne”.

1.5. Ogólne wymagania dotyczące robót

Wykonawca robót jest odpowiedzialny za jakość ich wykonania oraz za zgodność z Dokumentacją Projektową, ST i poleceniami Inspektora Nadzoru Inwestorskiego.
Ogólne wymagania dotyczące jakości robót, podano w ST D.00.00.00 „Wymagania ogólne”.

2. MATERIAŁY

2.1. Rodzaj materiału

Materiałami stosowanymi przy wykonaniu skropienia według zasad niniejszej specyfikacji są:

- C60 B3 ZM, C60 B4 ZM, C60 B5 ZM wg Wymaganiach technicznych - Kationowe emulsje asfaltowe na drogach publicznych WT-3”,
- do łączenia warstw modyfikowanych C60 B P3 ZM, C60 B P4 ZM, C60 B P5 ZM wg Wymaganiach technicznych - Kationowe emulsje asfaltowe na drogach publicznych WT-3”

Właściwości drogowych emulsji kationowych niemodyfikowanych powinny spełniać wymagania podane w poniższej tablicy 2 wg Wymaganiach technicznych - Kationowe emulsje asfaltowe na drogach publicznych WT-3”.
Metody badań podane w punktach j.w. opisane są w Wymaganiach technicznych - Kationowe emulsje asfaltowe na drogach publicznych WT-3”.

2.2. Zużycie lepiszczy do skropienia

Tablica: Zalecane ilości asfaltu do skropienia

Lp.	Podłoże do wykonania warstwy z mieszanki betonu asfaltowego	Ilość asfaltu po odparowaniu wody z emulsji lub upłynniacza z asfaltu upłynnionego, kg/m^2
Podłoże pod warstwę asfaltową		
1	Podbudowa/nawierzchnia tłuczniowa	od 0,7 do 1,0

2	Podbudowa z kruszywa stabilizowanego mechanicznie	od 0,5 do 0,7
3	Podbudowa z chudego betonu lub gruntu stabilizowanego cementem	od 0,3 do 0,5
4	Nawierzchnia asfaltowa o chropowatej powierzchni	od 0,2 do 0,5

Tablica: Zalecane ilości asfaltu do skropienia na połączeniach międzywarstwowych

Lp.	Połączenie nowych warstw asfaltowych	Ilość asfaltu po odparowaniu wody z emulsji lub upłynniacza z asfaltu upłynnionego kg/m^2
1	Podbudowa asfaltowa	od 0,3 do 0,5
2	Asfaltowa warstwa wyrównawcza lub wzmacniająca	
3	Asfaltowa warstwa wiążąca	od 0,1 do 0,3

2.3. Składowanie lepiszczy

Warunki przechowywania nie mogą powodować utraty cech lepiszcza i obniżenia jego jakości.
Lepiszcze należy przechowywać w zbiornikach stalowych wyposażonych w urządzenia grzewcze i zabezpieczonych przed dostępem wody i zanieczyszczeniem. Dopuszcza się magazynowanie lepiszczy w zbiornikach murowanych, betonowych lub żelbetowych przy spełnieniu tych samych warunków, jakie podano dla zbiorników stalowych.
Emulsję można magazynować w opakowaniach transportowych lub stacjonarnych zbiornikach pionowych z nalewaniem od dna.
Nie należy stosować zbiornika walcowego leżącego, ze względu na tworzenie się na dużej powierzchni cieczy „kożucha" asfaltowego zatykającego później przewody.
Przy przechowywaniu emulsji asfaltowej należy przestrzegać zasad ustalonych przez producenta.

3. SPRZĘT

3.1. Ogólne wymagania dotyczące sprzętu

Ogólne wymagania dotyczące sprzętu podano w ST D-00.00.00 „Wymagania ogólne".

3.2. Sprzęt do oczyszczania warstw nawierzchni

Wykonawca przystępujący do oczyszczania warstw nawierzchni, powinien wykazać się możliwością korzystania z następującego sprzętu:

- szczotek mechanicznych - zaleca się użycie urządzeń dwuszczotkowych. Pierwsza ze szczotek powinna być wykonana z twardych elementów czyszczących i służyć do zdrapywania oraz usuwania zanieczyszczeń przylegających do czyszczonej warstwy. Druga szczotka powinna posiadać miękkie elementy czyszczące i służyć do zamiatania. Zaleca się używanie szczotek wyposażonych w urządzenia odpylające,
- sprężarek,
- zbiorników z wodą,
- szczotek ręcznych.

3.3. Sprzęt do skrapiania warstw nawierzchni

Do skrapiania warstw nawierzchni należy używać skrapiarkę lepiszcza. Skrapiarka powinna być wyposażona w urządzenia pomiarowo-kontrolne pozwalające na sprawdzanie i regulowanie następujących parametrów:

- temperatury rozkładanego lepiszcza,
- ciśnienia lepiszcza w kolektorze,
- obrotów pompy dozującej lepiszcze,

- prędkości poruszania się skrapiarki,
- wysokości i długości kolektora do rozkładania lepiszcza,
- dozatora lepiszcza.

Zbiornik na lepiszcze skrapiarki powinien być izolowany termicznie tak, aby było możliwe zachowanie stałej temperatury lepiszcza.
Wykonawca powinien posiadać aktualne świadectwo cechowania skrapiarki.
Skrapiarka powinna zapewnić rozkładanie lepiszcza z tolerancją ±10% od ilości założonej.

4. TRANSPORT

Emulsję na budowę należy przewozić w samochodach cysternach. Cysterny winny być podzielone przegrodami na komory o pojemności nie większej niż 1m^3, a każda przegroda powinna mieć wykroje umożliwiające przepływ emulsji. Cysterna używana do transportu emulsji nie może być używana do przewozu innych lepiszczy.

5. WYKONANIE ROBÓT

5.1. Ogólne warunki wykonania robót

Ogólne warunki wykonania robót podano w ST D.00.00.00 „Wymagania ogólne”.

5.2. Zakres wykonywanych robót

5.2.1. Oczyszczenie powierzchni
Oczyszczenie warstw nawierzchni polega na usunięciu luźnego materiału, brudu, błota i kurzu przy użyciu szczotek mechanicznych a w razie potrzeby wody pod ciśnieniem. W miejscach trudno dostępnych na1eży używać szczotek ręcznych. W razie potrzeby, na terenach niezabudowanych, bezpośrednio przed skropieniem warstwa powinna być oczyszczona z kurzu przy użyciu sprężonego powietrza.
5.2.2. Skropienie powierzchni
Warstwa przed skropieniem powinna być oczyszczona.
Jeżeli do czyszczenia warstwy była używana woda, to skropienie lepiszczem może nastąpić dopiero po wyschnięciu warstwy, za wyjątkiem zastosowania emulsji, przy których nawierzchnia może być wilgotna.
Skropienie warstwy może rozpocząć się po akceptacji przez Inspektora Nadzoru Inwestorskiego jej oczyszczenia.
Warstwa nawierzchni powinna być skrapiana lepiszczem przy użyciu skrapiarek, a w miejscach trudno dostępnych ręcznie (za pomocą węża z dyszą rozpryskową).
Skropiona warstwa powinna być pozostawiona bez jakiegokolwiek ruchu na czas niezbędny dla umożliwienia penetracji lepiszcza w warstwę i odparowania wody z emulsji.
Przed ułożeniem warstwy z mieszanki mineralno-bitumicznej Wykonawca powinien zabezpieczyć skropioną warstwę nawierzchni przed uszkodzeniem, dopuszczając tylko niezbędny ruch budowlany.
Powierzchnia powinna być skropiona emulsją asfaltową z wyprzedzeniem w czasie na odparowanie wody. Orientacyjny czas powinien wynosić co najmniej:

- 2.0 godziny w przypadku stosowania 0.5 - 1.0 kg/m2 emulsji,
- 0.5 godziny w przypadku stosowania 0.1 - 0.5 kg/m2 emulsji.

5.2.3. Ograniczenia wykonywania robót
Nie należy skrapiać mokrego podłoża. Nie należy prowadzić robót w czasie występowania mgły, opadów atmosferycznych i silnego wiatru, a także gdy temperatura powietrza w cieniu jest niższa od 10°C.

6. KONTROLA JAKOŚCI ROBÓT

6.1. Ogólne zasady kontroli jakości robót

Ogólne zasady kontroli jakości robót podano w ST D.00.00.00 „Wymagania ogólne”.

6.2. Kontrole i badania przed przystąpieniem do robót

Przed przystąpieniem do robót Wykonawca powinien przeprowadzić próbne skropienie w celu określenia optymalnych parametrów pracy skrapiarki i określenia wymaganej ilości lepiszcza w zależności od rodzaju i stanu warstwy przewidzianej do skropienia.

6.3. Kontrole i badania w trakcie wykonywania robót

6.3.1. Badanie lepiszczy
Ocena lepiszczy powinna być oparta na atestach producenta z tym, że Wykonawca powinien kontrolować dla każdej dostawy właściwości lepiszczy podane w tablicy poniżej.

Lp.	Rodzaj lepiszcza	Kontrolowane właściwości	Badanie według normy
1	Emulsja asfaltowa kationowa	Lepkość wg Englera	WT 3

6.3.2. Badanie jednorodności skropienia i zużycia lepiszcza
Należy przeprowadzić kontrolę ilości rozkładanego lepiszcza według metody podanej w opracowaniu „Powierzchniowe utrwalenia. Oznaczanie ilości rozkładanego lepiszcza i kruszywa" [4].
W jednym przekroju poprzecznym skrapianym umieszcza się 3 płytki o wymiarach 30x30cm lub 25x25cm.
Płytki waży się przed skropieniem oraz po skropieniu i odparowaniu wody lub upłynniacza. Ilość wynikającą z ważenia dzieli się przez powierzchnię. Wyniki są podstawą do oceny ilości i równomierności nakładanego lepiszcza.

7. OBMIAR ROBOT

7.1. Ogólne zasady obmiaru robót

Ogólne zasady obmiaru robót podano w ST D.00.00.00 „Wymagania ogólne".

7.2. Jednostka obmiarowa

Jednostką obmiarową jest 1m^2 powierzchni oczyszczonej i skropionej na podstawie Dokumentacji Projektowej i obmiaru w terenie.

8. ODBIÓR ROBÓT

Ogólne zasady odbioru robót podano w ST D.00.00.00 „Wymagania ogólne".

9. PODSTAWA PŁATNOŚCI

9.1. Ogólne ustalenia dotyczące podstawy płatności

Ogólne wymagania dotyczące płatności podano w ST D.00.00.00 „Wymagania ogólne".
Płatność za m^2 wykonanego oczyszczenia i skropienia należy przyjmować zgodnie z obmiarem, oceną jakości wykonanych robót i jakości użytych materiałów na podstawie wyników pomiarów i badań.

9.2. Cena jednostki obmiarowej

Cena wykonania skropienia warstw konstrukcyjnych emulsja asfaltową obejmuje:
- zakup lepiszcza i innych niezbędnych materiałów,
- dostarczenie lepiszcza na miejsce budowy i napełnienie nim skrapiarek,
- podgrzanie lepiszcza do wymaganej temperatury,
- skropienie powierzchni warstwy lepiszczem,
- przeprowadzenie pomiarów i badań laboratoryjnych wymaganych w Specyfikacji Technicznej,
- oznakowanie robót

Cena wykonania czyszczenia mechanicznego nawierzchni drogowych obejmuje:

- mechaniczne i ręczne oczyszczanie warstwy konstrukcyjnej nawierzchni z ewentualnym myciem wodą a w tym również wodą pod ciśnieniem,
- ręczne odspojenie stwardniałych zanieczyszczeń,
- oznakowanie robót
- wywiezienie zanieczyszczeń (odpadków) z miejsca budowy

10. PRZEPISY ZWIĄZANE

1. PN-C-04134 Przetwory naftowe. Pomiar penetracji asfaltów
2. PN-C-96170 Przetwory naftowe. Asfalty drogowe
3. PN-C-96173 Przetwory naftowe. Asfalty upłynnione AUN do nawierzchni drogowych

„Powierzchniowe utrwalenia. Oznaczanie ilości rozkładanego lepiszcza i kruszywa". Zalecone przez GDDP do stosowania pismem GDDP-5.3a-551/5/92 z dnia 1992-02-03.

Wymagania techniczne - Kationowe emulsje asfaltowe na drogach publicznych WT-3

D.04.04.02 PODBUDOWA Z MIESZANKI NIEZWIĄZANEJ KRUSZYWA ŁAMANEGO STABILIZOWANEGO MECHANICZNIE

1. WSTĘP

1.1. Przedmiot ST

Przedmiotem niniejszej Specyfikacji Technicznej Wykonania i Odbioru Robót Budowlanych (ST) są wymagania dotyczące wykonania i odbioru robót związanych z wykonaniem podbudowy z kruszywa łamanego 0/31,5 stabilizowanego mechanicznie:

- o grubości 15 cm – konstrukcja nawierzchni wg dokumentacji projektowej
- o grubości 20 cm – konstrukcja nawierzchni wg dokumentacji projektowej

1.2. Zakres stosowania ST

Specyfikacja Techniczna (ST) stosowana jest jako dokument przetargowy i kontraktowy przy zlecaniu i realizacji robót które zostaną wykonane w ramach Kontraktu wymienionego w ST D.00.00.00 „Wymagania ogólne" pkt 1.1.

1.3. Zakres robót objętych ST

Ustalenia zawarte w niniejszej specyfikacji dotyczą zasad prowadzenia robót związanych z wykonaniem warstwy podbudowy z kruszywa łamanego 0/31,5 stabilizowanego mechanicznie zgodnie z Dokumentacją Projektową

1.4. Określenia podstawowe

1.4.1. Stabilizacja mechaniczna - proces technologiczny, polegający na odpowiednim zagęszczeniu w optymalnej wilgotności kruszywa o właściwie dobranym uziarnieniu.

1.4.2. Podbudowa z kruszywa łamanego stabilizowanego mechanicznie - jedna lub więcej warstw zagęszczonej mieszanki kruszywa łamanego, która stanowi warstwę nośną nawierzchni drogowej.

1.4.3. Pozostałe określenia podstawowe są zgodne z odpowiednimi polskimi normami oraz z definicjami podanymi w ST D00.00.00 „Wymagania ogólne" pkt 1.4.

1.5. Ogólne wymagania dotyczące robót

Ogólne wymagania dotyczące robót podano w ST D.00.00.00 „Wymagania ogólne".

2. MATERIAŁY

2.1. Ogólne wymagania dotyczące materiałów

Ogólne wymagania dotyczące sprzętu podano w ST D.00.00.00 „Wymagania ogólne".

2.2. Rodzaje materiałów

Materiałem do wykonania podbudowy z kruszyw łamanych stabilizowanych mechanicznie powinno być kruszywo łamane, uzyskane w wyniku przekruszenia surowca skalnego lub kamieni narzutowych i otoczaków albo ziaren żwiru większych od 8 mm.
Kruszywo powinno być jednorodne bez zanieczyszczeń obcych i bez domieszek gliny.

2.3. Wymagania dla materiałów

2.3.1. Uziarnienie kruszywa

Krzywa uziarnienia kruszywa powinna leżeć między krzywymi granicznymi o rzędnych podanych w tablicy 1.

Tablica 1 - Uziarnienie kruszywa łamanego stabilizowanego mechanicznie

Sito kwadratowe [mm]	Przechodzi przez sito [%] - dla kruszywa 0/31,5	Przechodzi przez sito [%] - dla kruszywa 0/63
63	-	100
31,5	100	76 - 100
20	78 - 100	62 - 100
16	70 - 94	56 - 92
12,8	60 - 86	49 - 86
8	50 - 75	40 - 75
6,3	44 - 68	35 - 68
4	37 - 58	28 - 58
2	25 - 41	18 - 41
0,5	13 - 24	9 - 23
0,25	8 - 16	5 - 16
0,125	4 - 11	4 - 11
0,075	2 - 10	2 - 10

Krzywa uziarnienia kruszywa powinna być ciągła i nie może przebiegać od dolnej krzywej granicznej uziarnienia do górnej krzywej granicznej uziarnienia na sąsiednich sitach. Wymiar największego ziarna kruszywa nie może przekraczać 2/3 grubości warstwy układanej jednorazowo.

2.3.2. Właściwości kruszywa

Kruszywo powinno spełniać wymagania określone w tablicy 2.

Tablica 2.Wymagania dla kruszywa

Lp	Wyszczególnienie właściwości	Wymagania dla kruszywa 0/31,5	Wymagania dla kruszywa 0/63
1	Zawartość ziarn mniejszych niż 0,075 mm, % (m/m)	od 2 do 10	od 2 do 12
2	Zawartość nadziarna, % (m/m), nie więcej niż	5	10
3	Zawartość ziarn nieforemnych, % (m/m), nie więcej niż	35	40
4	Zawartość zanieczyszczeń organicznych %, nie więcej niż	1	1
5	Wskaźnik piaskowy po pięciokrotnym zagęszczeniu metodą I lub II wg PN-B-04481, %	od 30 do 70	od 30 do 70
6	Ścieralność w bębnie Los Angeles a) ścieralność całkowita po pełnej liczbie obrotów, nie więcej niż b) ścieralność częściowa po 1/5 pełnej liczby obrotów w stosunku do ubytku masy po pełnej liczbie obrotów, nie więcej niż	 35 30	 50 35
7	Nasiąkliwość, % (m/m), nie wiece niż	3	5
8	Mrozoodporność, ubytek masy po 25 cyklach zamrażania, % (m/m), nie więcej niż	5	10

9	Zawartość związków siarki w przeliczeniu na SO_3 %(m/m), nie więcej niż	1	1
10	Wskaźnik nośności $w_{noś}$ mieszanki kruszywa, %, nie mniejszy niż: a) przy zagęszczeniu Is ≥ 1,00* b) przy zagęszczeniu Is ≥ 1,03**	 80 120	 60

* dotyczy dróg powiatowych (klasa Z),
** dotyczy trasy zasadniczej (klasa GP) i drogi wojewódzkiej (klasa G).

2.3.3. Woda

Należy stosować wodę wg PN-EN 1008.

3. SPRZĘT

3.1. Ogólne wymagania dotyczące sprzętu

Ogólne wymagania dotyczące sprzętu podano w ST D.00.00.00 „Wymagania ogólne".

3.2. Sprzęt do wykonania robót

Wykonawca przystępujący do wykonania podbudowy z kruszyw stabilizowanych mechanicznie powinien wykazać się możliwością korzystania z następującego sprzętu:
a) mieszarek do wytwarzania mieszanki, wyposażonej w urządzenia dozujące wodę Mieszarki powinny zapewnić wytworzenie jednorodnej mieszanki o wilgotności optymalnej,
b) układarek i/lub równiarek do rozkładania mieszanki,
c) walców ogumionych i stalowych wibracyjnych do zagęszczania. W miejscach trudno dostępnych powinny być stosowane zagęszczarki płytowe, ubijaki mechaniczne lub małe walce wibracyjne.

4. TRANSPORT

4.1. Ogólne wymagania dotyczące transportu

Ogólne wymagania dotyczące transportu podano w ST D.00.00.00 „Wymagania ogólne".

4.2. Transport materiałów

Kruszywa można przewozić dowolnymi środkami transportu w warunkach zabezpieczających je przed zanieczyszczeniem, zmieszaniem z innymi materiałami, nadmiernym wysuszeniem i zawilgoceniem. Transport pozostałych materiałów powinien odbywać się zgodnie z wymaganiami norm przedmiotowych.

5. WYKONANIE ROBÓT

5.1. Ogólne zasady wykonania robót

Ogólne zasady wykonania robót podano w ST D.00.00.00 „Wymagania ogólne".

5.2. Przygotowanie podłoża

Podłoże powinno być wyprofilowane, równe i czyste. Wszelkie wady podłoża należy usunąć w sposób uzgodniony z Inżynierem.

5.3. Wytwarzanie mieszanki kruszywa

Mieszankę kruszywa o ściśle określonym uziarnieniu i wilgotności optymalnej należy wytwarzać w mieszarkach gwarantujących otrzymanie jednorodnej mieszanki. Ze względu na konieczność zapewnienia jednorodności nie dopuszcza się wytwarzania mieszanki przez mieszanie poszczególnych frakcji na drodze. Mieszanka po wyprodukowaniu powinna być od razu transportowana na miejsce wbudowania w taki sposób, aby nie uległa rozsegregowaniu i wysychaniu.

5.4. Wbudowywanie i zagęszczanie mieszanki kruszywa

Mieszanka kruszywa powinna być rozkładana w warstwie o jednakowej grubości, takiej, aby jej ostateczna grubość po zagęszczeniu była równa grubości projektowanej. Grubość pojedynczo układanej warstwy nie może przekraczać 20 cm po zagęszczeniu. Warstwa podbudowy powinna być rozłożona w sposób zapewniający osiągnięcie wymaganych spadków i rzędnych wysokościowych. Jeżeli podbudowa składa się z więcej niż jednej warstwy kruszywa, to każda warstwa powinna być wyprofilowana i zagęszczona z zachowaniem wymaganych spadków i rzędnych wysokościowych. Rozpoczęcie budowy każdej następnej warstwy może nastąpić po odbiorze poprzedniej warstwy przez Inżyniera.
Wilgotność mieszanki kruszywa podczas zagęszczania powinna odpowiadać wilgotności optymalnej, określonej według próby Proctora, zgodnie z PN-B-04481 (metoda II). Materiał nadmiernie nawilgocony, powinien zostać osuszony przez mieszanie i napowietrzanie. Jeżeli wilgotność mieszanki kruszywa jest niższa od optymalnej o 20% jej wartości, mieszanka powinna być zwilżona określoną ilością wody i równomiernie wymieszana. W przypadku, gdy wilgotność mieszanki kruszywa jest wyższa od optymalnej o 10% jej wartości, mieszankę należy osuszyć.
Wskaźnik zagęszczenia podbudowy I_s powinien odpowiadać przyjętemu poziomowi wskaźnika nośności podbudowy wg tablicy 2, lp. 10.

5.5. Odcinek próbny

Nie występuje.

5.6. Utrzymanie podbudowy

Podbudowa po wykonaniu, a przed ułożeniem następnej warstwy, powinna być utrzymywana w dobrym stanie. Jeżeli Wykonawca będzie wykorzystywał, za zgodą Inżyniera, gotową podbudowę do ruchu budowlanego, to jest obowiązany naprawić wszelkie uszkodzenia podbudowy, spowodowane przez ten ruch. Koszt napraw wynikłych z niewłaściwego utrzymania podbudowy obciąża Wykonawcę robót.

6. KONTROLA JAKOŚCI ROBÓT

6.1. Ogólne zasady kontroli jakości robót

Ogólne zasady kontroli jakości robót podano w ST D.00.00.00 „Wymagania ogólne".

6.2. Badania przed przystąpieniem do robót

Przed przystąpieniem do robót Wykonawca powinien wykonać badania kruszyw przeznaczonych do wykonania robót i przedstawić wyniki tych badań Inżynierowi w celu akceptacji materiałów. Badania te powinny obejmować wszystkie właściwości określone w pkt 2.3 niniejszej ST.

6.3. Badania w czasie robót

6.3.1. Częstotliwość oraz zakres badań i pomiarów

Częstotliwość oraz zakres badań podano w tablicy 3.

Tablica 3. Częstotliwość ora zakres badań przy budowie podbudowy z kruszyw stabilizowanych mechanicznie

		Częstotliwość badań	
Lp.	Wyszczególnienie badań	Minimalna liczba badań na	Maksymalna powierzchnia podbudowy przy-padająca

		dziennej działce roboczej	na jedno badanie (m^2)
1	Uziarnienie mieszanki		
2	Wilgotność mieszanki	2	600
3	Zagęszczenie warstwy	10 badań	na 10000 m^2
4	Badanie właściwości kruszywa wg tab. 1, pkt 2.3.2	dla każdej partii kruszywa i przy każdej zmianie kruszywa	

6.3.2. Uziarnienie mieszanki

Uziarnienie mieszanki powinno być zgodne z wymaganiami podanymi w pkt 2.3. Próbki należy pobierać w sposób losowy, z rozłożonej warstwy, przed jej zagęszczeniem. Wyniki badań powinny być na bieżąco przekazywane Inżynierowi.

6.3.3. Wilgotność mieszanki

Wilgotność mieszanki powinna odpowiadać wilgotności optymalnej, określonej według próby Proctora, zgodnie z PN-B-04481 (metoda II), z tolerancją +10% -20% jej wartości.

6.3.4. Zagęszczenie podbudowy

Zagęszczenie każdej warstwy powinno odbywać się aż do osiągnięcia wymaganego wskaźnika zagęszczenia I_s .
W przypadku, gdy przeprowadzenie badania jest niemożliwe ze względu na gruboziarniste kruszywo, kontrolę zagęszczenia należy oprzeć na metodzie obciążeń płytowych, wg PN-S-02205 załącznik B lub „Instrukcji badań podłoża gruntowego budowli drogowych i mostowych" - część 2 pkt. 2.4.4 z częstotliwością jak w tablicy 4 lp. 8 lub według zaleceń Inżyniera.
Zagęszczenie podbudowy stabilizowanej mechanicznie należy uznać za prawidłowe, gdy stosunek wtórnego modułu E_2 do pierwotnego modułu odkształcenia E_1 jest nie większy od 2,2 dla każdej warstwy konstrukcyjnej podbudowy.

$$\frac{E_2}{E_1} \leq 2{,}2$$

Wartości modułów odkształcenia E_1 i E_2 oblicza się ze wzoru:

$$E = \frac{3\Delta p}{4\Delta s} D$$

gdzie: E – moduł odkształcenia [MPa],
Δp – różnica nacisków [MPa],
Δs – przyrost osiadań odpowiadający tej różnicy nacisków [mm],
D – średnica płyty [mm].

Końcowe obciążenie płyty powinno być doprowadzone do wartości 0,45 MPa.
Przyrost obciążenia jednostkowego Δp powinien być rejestrowany w zakresie 0,15 MPa do 0,25 MPa.

6.3.5. Właściwości kruszywa

Badania kruszywa powinny obejmować ocenę wszystkich właściwości określonych w pkt 2.3.2.
Próbki do badań pełnych powinny być pobierane przez Wykonawcę w sposób losowy w obecności Inżyniera.

6.4. Wymagania dotyczące cech geometrycznych podbudowy

6.4.1. Częstotliwość oraz zakres pomiarów

Częstotliwość oraz zakres pomiarów dotyczących cech geometrycznych podbudowy podano w tablicy 4.

Tablica 4. Częstotliwość oraz zakres pomiarów wykonanej podbudowy z kruszywa stabilizowanego mechanicznie

Lp.	Wyszczególnienie badań i pomiarów	Minimalna częstotliwość pomiarów
1	Szerokość podbudowy	10 razy na 1 km
2	Równość podłużna	w sposób ciągły planografem albo co 20 m łatą na każdym pasie ruchu
3	Równość poprzeczna	10 razy na 1 km
4	Spadki poprzeczne*)	10 razy na 1 km
5	Rzędne wysokościowe	co 100 m
6	Ukształtowanie osi w planie*)	co 100 m
7	Grubość podbudowy	Podczas budowy: w 3 punktach na każdej działce roboczej, lecz nie rzadziej niż raz na 400 m^2 Przed odbiorem: w 3 punktach, lecz nie rzadziej niż raz na 2000 m^2
8	Nośność podbudowy: - moduł odkształcenia	co najmniej w dwóch przekrojach na każde 1000 m

*) Dodatkowe pomiary spadków poprzecznych i ukształtowania osi w planie należy wykonać w punktach głównych łuków poziomych.

6.4.2. Szerokość podbudowy

Szerokość podbudowy nie może różnić się od szerokości projektowanej o więcej niż +10 cm, -5 cm.
Na jezdniach bez krawężników szerokość podbudowy powinna być większa od szerokości warstwy wyżej leżącej o co najmniej 25 cm lub o wartość wskazaną w dokumentacji projektowej.

6.4.3. Równość podbudowy

Nierówności podłużne podbudowy należy mierzyć 4-metrową łatą lub planografem.
Nierówności poprzeczne podbudowy należy mierzyć 4-metrową łatą.
Nierówności podbudowy nie mogą przekraczać10 mm.

6.4.4. Spadki poprzeczne podbudowy

Spadki poprzeczne podbudowy na prostych i łukach powinny być zgodne z dokumentacją projektową, z tolerancją ± 0,5 %.

6.4.5. Rzędne wysokościowe podbudowy

Różnice pomiędzy rzędnymi wysokościowymi podbudowy i rzędnymi projektowanymi nie powinny przekraczać + 1 cm, -2 cm.

6.4.6. Ukształtowanie osi podbudowy i ulepszonego podłoża

Oś podbudowy w planie nie może być przesunięta w stosunku do osi projektowanej o więcej niż ±5 cm.

6.4.7. Grubość podbudowy i ulepszonego podłoża

Grubość podbudowy nie może się różnić od grubości projektowanej o więcej niż ± 10%,:

6.4.8. Nośność podbudowy

Moduł odkształcenia wg PN-S-02205 załącznik B lub „Instrukcji badań podłoża gruntowego budowli drogowych i mostowych" - część 2 pkt. 2.4.4, powinien być zgodny z podanym w tablicy 5,

Tablica 5. Cechy podbudowy

Lp.	Podbudowa z kruszywa o wskaźniku $w_{noś}$ niemniejszym niż , %	Wymagane cechy podbudowy		
		Wskaźnik zagęszczenia I_S nie mniejszy niż	Minimalny moduł odkształcenia mierzony płytą o średnicy 30 cm, MPa	
			od pierwszego obciążenia E_1	od drugiego obciążenia E_2
1	120	1,03	100	180
2	80	1,00	80	140

Lp. 1 dotyczy trasy zasadniczej (klasa GP) i drogi wojewódzkiej (klasa G).
Lp. 2 dotyczy dróg powiatowych(klasa Z).

6.5. Zasady postępowania z wadliwie wykonanymi odcinkami podbudowy

6.5.1. Niewłaściwe cechy geometryczne podbudowy

Wszystkie powierzchnie podbudowy, które wykazują większe odchylenia od określonych w punkcie 6.4 powinny być naprawione przez spulchnienie lub zerwanie do głębokości co najmniej 10 cm, wyrównane i powtórnie zagęszczone. Dodanie nowego materiału bez spulchnienia wykonanej warstwy jest niedopuszczalne.
Jeżeli szerokość podbudowy jest mniejsza od szerokości projektowanej o więcej niż 5 cm i nie zapewnia podparcia warstwom wyżej leżącym, to Wykonawca powinien na własny koszt poszerzyć podbudowę przez spulchnienie warstwy na pełną grubość do połowy szerokości pasa ruchu, dołożenie materiału i powtórne zagęszczenie.

6.5.2. Niewłaściwa grubość podbudowy

Na wszystkich powierzchniach wadliwych pod względem grubości, Wykonawca wykona naprawę podbudowy. Powierzchnie powinny być naprawione przez spulchnienie lub wybranie warstwy na odpowiednią głębokość, zgodnie z decyzją Inżyniera, uzupełnione nowym materiałem o odpowiednich właściwościach, wyrównane i ponownie zagęszczone.
Roboty te Wykonawca wykona na własny koszt. Po wykonaniu tych robót nastąpi ponowny pomiar i ocena grubości warstwy, według wyżej podanych zasad, na koszt Wykonawcy.

6.5.3. Niewłaściwa nośność podbudowy

Jeżeli nośność podbudowy będzie mniejsza od wymaganej, to Wykonawca wykona wszelkie roboty niezbędne do zapewnienia wymaganej nośności, zalecone przez Inżyniera.
Koszty tych dodatkowych robót poniesie Wykonawca podbudowy tylko wtedy, gdy zaniżenie nośności podbudowy wynikło z niewłaściwego wykonania robót przez Wykonawcę podbudowy.

7. OBMIAR ROBÓT

7.1. Ogólne zasady obmiaru robót

Ogólne zasady obmiaru robót podano w ST D.00.00.00 „Wymagania ogólne".

7.2. Jednostka obmiarowa

Jednostką obmiarową jest m^2 (metr kwadratowy) wykonanej i odebranej podbudowy z kruszywa łamanego stabilizowanego mechanicznie.

8. ODBIÓR ROBÓT

8.1. Ogólne zasady odbioru robót

Ogólne zasady odbioru robót podano w ST D.00.00.00 „Wymagania ogólne".
Roboty uznaje się za wykonane zgodnie z Dokumentacja Projektową, ST i wymaganiami Inżyniera, jeżeli wszystkie pomiary i badania z zachowaniem tolerancji wg punktu 6 dały wyniki pozytywne.

9. PODSTAWA PŁATNOŚCI

9.1. Ogólne ustalenia dotyczące podstawy płatności

Ogólne ustalenia dotyczące podstawy płatności podano w ST D.00.00.00 „Wymagania ogólne".

9.2. Cena jednostki obmiarowej

Cena wykonania 1m^2 podbudowy obejmuje:
- prace pomiarowe i roboty przygotowawcze,
- oznakowanie robót,
- koszt zapewnienia niezbędnych czynników produkcji,
- zakup, dostarczenie i składowanie potrzebnych materiałów,
- opracowanie recepty laboratoryjnej wraz z przeprowadzeniem wymaganych badań,
- przygotowanie mieszanki zgodnie z receptą,
- wykonanie odcinka próbnego wraz z wykonaniem niezbędnych pomiarów i sprawdzeń,
- oczyszczenie podłoża,
- rozłożenie i zagęszczenie rozłożonej mieszanki,
- przeprowadzenie pomiarów i badań laboratoryjnych, wymaganych w ST,
- utrzymanie podbudowy w czasie robót.
- utrzymanie czystości na przylegających drogach

10. PRZEPISY ZWIĄZANE

10.1. Normy

PN-B-04481	Grunty budowlane. Badania próbek gruntu
PN-S-02205	Drogi samochodowe. Roboty ziemne. Wymagania i badania
PN-EN 1008	Woda zarobowa do betonu. Specyfikacja pobierania próbek, badanie i ocena przydatności wody zarobowej do betonu, w tym wody odzyskanej z procesów produkcji betonu.
PN-S-06102	Drogi samochodowe. Podbudowy z kruszyw stabilizowanych mechanicznie

10.2. Inne dokumenty

1 Katalog typowych konstrukcji nawierzchni podatnych i półsztywnych, IBDiM - Warszawa 1997.
2 Instrukcja badań podłoża gruntowego budowli drogowych i mostowych”- część 2, IBDiM - Warszawa 1998.

D.04.05.01 PODBUDOWA Z GRUNTU STABILIZOWANEGO CEMENTEM

1. WSTĘP

1.1. Przedmiot ST

Przedmiotem niniejszej Specyfikacji Technicznej Wykonania i Odbioru Robót Budowlanych (ST) są wymagania dotyczące wykonania i odbioru robót związanych z wykonaniem ulepszenia gruntu podłoża poprzez stabilizację cementem.

1.2. Zakres stosowania ST

Specyfikacja Techniczna (ST) stosowana jest jako dokument przetargowy i kontraktowy przy zlecaniu i realizacji robót które zostaną wykonane w ramach Kontraktu wymienionego w ST D.00.00.00 „Wymagania ogólne" pkt 1.1.

1.3. Zakres robót objętych ST

Ustalenia zawarte w niniejszej specyfikacji dotyczą zasad prowadzenia robót związanych z wykonanie ulepszenia gruntów spoistych podłoża poprzez stabilizację cementem, o głębokości i lokalizacji określonej w Dokumentacji Projektowej.

1.4. Określenia podstawowe

1.4.1. Podbudowa z gruntu stabilizowanego cementem - jedna lub dwie warstwy zagęszczonej mieszanki cementowo-gruntowej, która po osiągnięciu właściwej wytrzymałości na ściskanie, stanowi fragment nośnej części nawierzchni drogowej..

1.4.2. Mieszanka cementowo-gruntowa - mieszanka gruntu, cementu i wody, a w razie potrzeby również dodatków ulepszających, np. popiołów lotnych lub chlorku wapniowego, dobranych w optymalnych ilościach.

1.4.3. Grunt stabilizowany cementem - mieszanka cementowo-gruntowa zagęszczona i stwardniała w wyniku ukończenia procesu wiązania cementu.

Pozostałe określenia podane w niniejszej ST są zgodne z obowiązującymi odpowiednimi polskimi normami i określeniami podanymi w p.1.4 ST D.00.00.00 "Wymagania ogólne"

1.5. Ogólne wymagania dotyczące robót

Ogólne wymagania dotyczące robót podano w ST D.00.00.00 „Wymagania ogólne".

2. MATERIAŁY

2.1. Ogólne wymagania dotyczące materiałów

Ogólne wymagania dotyczące sprzętu podano w ST D.00.00.00 „Wymagania ogólne".

2.2. Grunty

Ulepszenie podłoża poprzez stabilizację cementem stosuje się dla gruntów spoistych.
Przydatność gruntów przeznaczonych do stabilizacji cementem należy ocenić na podstawie wyników badań laboratoryjnych wykonanych wg normy PN-S-96011.

Do stabilizacji cementem nadają się grunty spoiste o wskaźniku plastyczności $I_P \geq 7$ zawierające minerały ilaste, które wchodzą w reakcję z dodanym cementem. Zawartość frakcji kamienistej w gruncie nie powinna przekraczać 15 %.

Do stabilizacji cementem nieprzydatne są grunty zawierające więcej niż 10 % części organicznych.

W przypadku, gdy podłoże z gruntów spoistych wykazuje nośność $E_2 \geq 45$ MPa, a roboty są prowadzone w korzystnych (bezopadowych) warunkach atmosferycznych, dopuszcza się za zgodą Inżyniera odstąpienie od ulepszania takiego podłoża. Nie dotyczy to gruntów o dużej wrażliwości na oddziaływanie wody (grunty rozmakające, grunty pęczniejące itp.), dla których ulepszenie jest konieczne.

2.3. Cement

Do stabilizacji cementem należy stosować cement wg PN-EN 459-1.

2.4. Woda

Woda (pitna wodociągowa, ze źródeł podziemnych, naturalna powierzchniowa) do stabilizacji gruntu cementem powinna odpowiadać wymaganiom PN-EN 1008. Bez badań laboratoryjnych można stosować wodociągową wodę pitną.

3. SPRZĘT

3.1. Ogólne wymagania dotyczące sprzętu

Ogólne wymagania dotyczące sprzętu podano w ST D.00.00.00 „Wymagania ogólne".

3.2. Sprzęt do stabilizacji gruntu

Sprzęt do stabilizacji gruntu powinien zapewniać spulchnienie na wymaganą głębokość, rozdrobnienie gruntu i jednorodne wymieszanie gruntu z cementem.

Do wykonania ulepszonego podłoża stabilizowanego cementem można stosować następujący sprzęt:
- rozsypywarki cementu,
- mieszarki jedno- lub wielowirnikowe, do stabilizacji gruntów spoiwami,
- frezarko-mieszarki,
- równiarki do profilowania warstwy,
- pługi, zrywaki, kultywatory lub glebogryzarki do spulchnienia i rozdrobnienia gruntu
- brony talerzowe lub kultywatory do mieszania gruntu,
- walce gładkie lub ogumione do zagęszczania; w miejscach trudnodostępnych należy stosować zagęszczarki płytowe, ubijaki mechaniczne lub małe walce wibracyjne.

Sprzęt do rozdrabniania i mieszania gruntu z cementem powinien zapewniać uzyskanie wskaźnika rozdrobnienia min. 80 % i jednorodny wygląd mieszanki na całej grubości warstwy.

4. TRANSPORT

4.1. Ogólne wymagania dotyczące transportu

Ogólne wymagania dotyczące transportu podano w ST D.00.00.00 „Wymagania ogólne".

4.2. Transport materiałów

Transport cementu powinien odbywać się z zastosowaniem przystosowanych do tego pojemników (cementowozów), zgodnie z obowiązującymi przepisami. W czasie transportu i przeładunku cement nie może ulec zawilgoceniu.

Woda może być dostarczana przewożonymi zbiornikami wody (cysternami).

5. WYKONANIE ROBÓT

5.1. Ogólne zasady wykonania robót

Ogólne zasady wykonania robót podano w ST D.00.00.00 „Wymagania ogólne".

5.2. Warunki atmosferyczne

Ulepszanie gruntu podłoża cementem nie może być wykonane gdy temperatura powietrza spadła poniżej 5ºC, gdy podłoże jest zamarznięte oraz podczas opadów deszczu. Nie należy rozpoczynać stabilizacji gruntu cementem jeżeli prognozy meteorologiczne wskazują na możliwy spadek temperatury poniżej 5ºC w czasie najbliższych 48 godzin.

5.3. Przygotowanie podłoża

Przed wykonaniem stabilizacji podłoże należy oczyścić ze wszelkich zanieczyszczeń oraz sprawdzić jego cechy geometryczne. Wszelkie koleiny i powierzchnie wykazujące odchylenia od wymaganej równości, spadków poprzecznych lub rzędnych powinny być naprawione.

5.4. Skład mieszanki cementowo-gruntowej i cementowo-kruszywowej

Zawartość cementu w mieszance nie może przekraczać wartości podanych w tablicy 5. Zaleca się taki dobór mieszanki, aby spełnić wymagania wytrzymałościowe określone w p. 2.7 tablica 4, przy jak najmniejszej zawartości cementu.

Tablica 5. Maksymalna zawartość cementu w mieszance cementowo-gruntowej lub w mieszance kruszywa stabilizowanego cementem dla poszczególnych warstw podbudowy i ulepszonego podłoża

Lp.	Kategoria ruchu	Maksymalna zawartość cementu, % w stosunku do masy suchego gruntu lub kruszywa		
		podbudowa zasadnicza	podbudowa pomocnicza	ulepszone podłoże
1	KR 2 do KR 6	-	6	8
2	KR 1	8	10	10

Zawartość wody w mieszance powinna odpowiadać wilgotności optymalnej, określonej według normalnej próby Proctora, zgodnie z PN-B-04481 [2], z tolerancją +10%, -20% jej wartości.

Zaprojektowany skład mieszanki powinien zapewniać otrzymanie w czasie budowy właściwości gruntu lub kruszywa stabilizowanego cementem zgodnych z wymaganiami określonymi w tablicy 4.

5.5. Stabilizacja metodą mieszania na miejscu

Do stabilizacji gruntu metodą mieszania na miejscu można użyć specjalistycznych mieszarek wieloprzejściowych lub jednoprzejściowych albo maszyn rolniczych.

Grunt przewidziany do stabilizacji powinien być spulchniony i rozdrobniony.

Po spulchnieniu gruntu należy sprawdzić jego wilgotność i w razie potrzeby ją zwiększyć w celu ułatwienia rozdrobnienia. Woda powinna być dozowana przy użyciu beczkowozów zapewniających równomierne i kontrolowane dozowanie. Wraz z wodą można dodawać do gruntu dodatki ulepszające rozpuszczalne w wodzie, np. chlorek wapniowy.

Jeżeli wilgotność naturalna gruntu jest większa od wilgotności optymalnej o więcej niż 10% jej wartości, grunt powinien być osuszony przez mieszanie i napowietrzanie w czasie suchej pogody.

Cement należy dodawać do rozdrobnionego i ewentualnie ulepszonego gruntu w ilości ustalonej w recepcie laboratoryjnej. Cement i dodatki ulepszające powinny być dodawane przy użyciu rozsypywarek cementu lub w inny sposób zaakceptowany przez Inżyniera.

Grunt powinien być wymieszany z cementem w sposób zapewniający jednorodność na określoną głębokość, gwarantującą uzyskanie projektowanej grubości warstwy po zagęszczeniu. W przypadku wykonywania stabilizacji w prowadnicach, szczególną uwagę należy zwrócić na jednorodność wymieszania gruntu w obrębie skrajnych pasów o szerokości od 30 do 40 cm, przyległych do prowadnic.

Po wymieszaniu gruntu z cementem należy sprawdzić wilgotność mieszanki. Jeżeli jej wilgotność jest mniejsza od optymalnej o więcej niż 20%, należy dodać odpowiednią ilość wody i mieszankę ponownie dokładnie wymieszać. Wilgotność mieszanki przed zagęszczeniem nie może różnić się od wilgotności optymalnej o więcej niż +10%, -20% jej wartości.

Czas od momentu rozłożenia cementu na gruncie do momentu zakończenia mieszania nie powinien być dłuższy od 2 godzin.

Po zakończeniu mieszania należy powierzchnię warstwy wyrównać i wyprofilować do wymaganych w dokumentacji projektowej rzędnych oraz spadków poprzecznych i podłużnych. Do tego celu należy użyć równiarek i wykorzystać prowadnice podłużne, układane każdorazowo na odcinku roboczym. Od użycia prowadnic można odstąpić przy zastosowaniu specjalistycznych mieszarek i technologii gwarantującej odpowiednią równość warstwy, po uzyskaniu zgody Inżyniera. Po wyprofilowaniu należy natychmiast przystąpić do zagęszczania warstwy. Zagęszczenie należy przeprowadzić w sposób określony w p. 5.8.

5.6. Stabilizacja metodą mieszania w mieszarkach stacjonarnych

Składniki mieszanki i w razie potrzeby dodatki ulepszające, powinny być dozowane w ilości określonej w recepcie laboratoryjnej. Mieszarka stacjonarna powinna być wyposażona w urządzenia do wagowego dozowania kruszywa lub gruntu i cementu oraz objętościowego dozowania wody.

Czas mieszania w mieszarkach cyklicznych nie powinien być krótszy od 1 minuty, o ile krótszy czas mieszania nie zostanie dozwolony przez Inżyniera po wstępnych próbach. W mieszarkach typu ciągłego prędkość podawania materiałów powinna być ustalona i na bieżąco kontrolowana w taki sposób, aby zapewnić jednorodność mieszanki.

Wilgotność mieszanki powinna odpowiadać wilgotności optymalnej z tolerancją +10% i -20% jej wartości.

Przed ułożeniem mieszanki należy ustawić prowadnice i podłoże zwilżyć wodą.

Mieszanka dowieziona z wytwórni powinna być układana przy pomocy układarek lub równiarek. Grubość układania mieszanki powinna być taka, aby zapewnić uzyskanie wymaganej grubości warstwy po zagęszczeniu.

Przed zagęszczeniem warstwa powinna być wyprofilowana do wymaganych rzędnych, spadków podłużnych i poprzecznych. Przy użyciu równiarek do rozkładania mieszanki należy wykorzystać prowadnice, w celu uzyskania odpowiedniej równości profilu warstwy. Od użycia prowadnic można odstąpić przy zastosowaniu technologii gwarantującej odpowiednią równość warstwy, po uzyskaniu zgody Inżyniera. Po wyprofilowaniu należy natychmiast przystąpić do zagęszczania warstwy.

5.7. Zagęszczanie

Zagęszczanie warstwy gruntu lub kruszywa stabilizowanego cementem należy prowadzić przy użyciu walców gładkich, wibracyjnych lub ogumionych, w zestawie wskazanym w SST.

Zagęszczanie podbudowy oraz ulepszonego podłoża o przekroju daszkowym powinno rozpocząć się od krawędzi i przesuwać pasami podłużnymi, częściowo nakładającymi się w stronę osi jezdni. Zagęszczenie warstwy o jednostronnym spadku poprzecznym powinno rozpocząć się od niżej położonej krawędzi i przesuwać pasami podłużnymi, częściowo nakładającymi się, w stronę wyżej położonej krawędzi. Pojawiające się w czasie zagęszczania zaniżenia, ubytki, rozwarstwienia i podobne wady, muszą być natychmiast naprawiane przez wymianę mieszanki na pełną głębokość, wyrównanie i ponowne zagęszczenie. Powierzchnia zagęszczonej warstwy powinna mieć prawidłowy przekrój poprzeczny i jednolity wygląd.

W przypadku technologii mieszania w mieszarkach stacjonarnych operacje zagęszczania i obróbki powierzchniowej muszą być zakończone przed upływem dwóch godzin od chwili dodania wody do mieszanki.

W przypadku technologii mieszania na miejscu, operacje zagęszczania i obróbki powierzchniowej muszą być zakończone nie później niż w ciągu 5 godzin, licząc od momentu rozpoczęcia mieszania gruntu z cementem.

Zagęszczanie należy kontynuować do osiągnięcia wskaźnika zagęszczenia mieszanki określonego wg BN-77/8931-12 nie mniejszego od podanego w PN-S-96012 i SST.

Specjalną uwagę należy poświęcić zagęszczeniu mieszanki w sąsiedztwie spoin roboczych podłużnych i poprzecznych oraz wszelkich urządzeń obcych.

Wszelkie miejsca luźne, rozsegregowane, spękane podczas zagęszczania lub w inny sposób wadliwe, muszą być naprawione przez zerwanie warstwy na pełną grubość, wbudowanie nowej mieszanki o odpowiednim składzie i ponowne zagęszczenie. Roboty te są wykonywane na koszt Wykonawcy.

5.8. Spoiny robocze

W miarę możliwości należy unikać podłużnych spoin roboczych, poprzez wykonanie warstwy na całej szerokości.

Jeśli jest to niemożliwe, przy warstwie wykonywanej w prowadnicach, przed wykonaniem kolejnego pasa należy pionową krawędź wykonanego pasa zwilżyć wodą. Przy warstwie wykonanej bez prowadnic w ułożonej i zagęszczonej mieszance, należy niezwłocznie obciąć pionową krawędź. Po zwilżeniu jej wodą należy wbudować kolejny pas. W podobny sposób należy wykonać poprzeczną spoinę roboczą na połączeniu działek roboczych. Od obcięcia pionowej krawędzi w wykonanej mieszance można odstąpić wtedy, gdy czas pomiędzy zakończeniem zagęszczania jednego pasa, a rozpoczęciem wbudowania sąsiedniego pasa, nie przekracza 60 minut.

5.9. Pielęgnacja warstwy z gruntu ulepszonego cementem

Warstwę z gruntu ulepszonego cementem należy w okresie 7 dni utrzymywać w stanie lekko wilgotnym przez:

a) kilkukrotne skropienie wodą w ciągu dnia,
b) przykrycie warstwą piasku lub grubej włókniny technicznej i utrzymywanie jej w stanie wilgotnym.

Inne sposoby pielęgnacji zaproponowane przez Wykonawcę i inne materiały przeznaczone do pielęgnacji mogą być zastosowane po uzyskaniu akceptacji Inżyniera.

W przypadku wykopów w gruntach o dużej wrażliwości na oddziaływanie wody (grunty rozmakające, grunty pęczniejące), wg lokalizacji określonej w dokumentacji projektowej, warstwę z gruntu ulepszonego cementem po wykonaniu należy skropić asfaltową emulsją nadstabilną o pH ≥ 3% w ilości ok. 1,5 kg/m^2 i posypać grysem frakcji 16/25 (ok. 15 l/m^2 - pokrycie 75% powierzchni na grubość ziarna). Dokładne zużycie emulsji i grysu na 1 m^2 zostanie określone na odcinku próbnym.

Tak wykonane pokrycie będzie pielęgnowało dojrzewającą warstwę, stanowiąc równocześnie uszczelnienie zapobiegające przenikaniu wody do gruntów o nietrwałej strukturze. Grys będzie zabezpieczać przed mechanicznym uszkodzeniem powłoki.

Przed otwarciem dla ruchu warstwa z gruntu stabilizowanego cementem powinna być przykryta następną warstwą nawierzchni. Wyjątkowo, po akceptacji Inżyniera, po zagęszczeniu warstwy z mieszanki wapienno-gruntowej może się po niej odbywać ruch technologiczny pojazdów i maszyn na pneumatykach.

5.10. Odcinek próbny

Wykonawca przed rozpoczęciem robót powinien wykonać odcinek próbny w celu :

- stwierdzenia czy sprzęt przewidziany do spulchnienia, mieszania i zagęszczania jest właściwy
- określenia głębokości i jakości mieszania gruntu z cementem
- określenia potrzebnej ilości przejść walców do uzyskania wymaganego wskaźnika zagęszczenia .

Do takiej próby Wykonawca powinien użyć materiałów oraz sprzętu do spulchnienia, mieszania i zagęszczania, takich jakie będą stosowane do wykonania ulepszonego podłoża.

Powierzchnia i lokalizacja odcinka próbnego powinna być uzgodniona z Inżynierem.

6. KONTROLA JAKOŚCI ROBÓT

6.1. Ogólne zasady kontroli jakości robót

Ogólne zasady kontroli jakości robót podano w ST D.00.00.00 „Wymagania ogólne".

6.2. Badania przed przystąpieniem do robót

Przed przystąpieniem do robót Wykonawca powinien:

- uzyskać wymagane dokumenty, dopuszczające wyroby budowlane do obrotu i powszechnego stosowania (np. stwierdzenie o oznakowaniu materiału znakiem CE lub znakiem budowlanym B, certyfikat zgodności, deklarację zgodności, aprobatę techniczną, ew. badania materiałów wykonane przez dostawców itp.),
- wykonać badania niezbędne do opracowania projektu składu mieszanki cementowo-gruntowej.

Wszystkie dokumenty oraz wyniki badań Wykonawca przedstawia Inżynierowi do akceptacji.

6.3. Badania w czasie robót

Częstotliwość i zakres badań kontrolnych w czasie wykonywania ulepszenia gruntu podłoża cementem podano w tablicy 2.

Tablica 2. Częstotliwość badań podczas ulepszania gruntu podłoża poprzez stabilizację cementem.

Lp,	Wyszczególnienie badań	Częstotliwość badań Minimalna ilość badań na dziennej działce roboczej.
1 2 3 4 5	Rozdrobnienie gruntu Jednorodność wymieszania (makroskopowo) Głębokość wymieszania Wilgotność mieszanki cementowo-gruntowej Zagęszczenie warstwy	1
6	Wytrzymałość po 7 dniach	3 próbki
7	Badania cementu (makroskopowo)	Każda dostawa
8	Szczegółowe badania gruntu: wskaźnik plastyczności i stopień plastyczności, zawartość części organicznych	Przy każdej zmianie rodzaju gruntu

6.3.1. Badania cementu

Badania cementu polegają na makroskopowym sprawdzeniu stanu dostarczonego materiału oraz sprawdzenia zgodności dokumentów dostarczonej partii z dokumentami wg pkt. 6.2.

6.3.2. Badania gruntu

Przy każdej zmianie rodzaju gruntu należy badać jego właściwości określone w tablicy 2, 1p. 8 i opracować nowy skład mieszanki cementowo-gruntowej.

6.3.3. Badanie rozdrobnienia gruntu

W przypadku gruntów spoistych nie zawierających ziaren ≥4 mm, metodyka badań powinna być następująca :

- Do jednego oznaczenia pobrać próbkę gruntu o masie około 1 kg z miejsca wybranego losowo.
- Zważyć próbkę gruntu wilgotnego (bez suszenia) z dokładnością ± 1g.
- Przesiać próbkę gruntu wilgotnego (bez suszenia) przez sito 4 mm.
- Zważyć część próbki gruntu wilgotnego (bez suszenia) przechodzącą przez sito 4 mm, z dokładnością do ± 1g.
- Obliczyć wskaźnik rozdrobnienia gruntu, ze wzoru:

$$\textit{Wskaźnik rozdrobnienia} = (m_{WP} / m_{WC}) \times 100\ \%$$

gdzie:

m_{WP} - masa gruntu wilgotnego przechodzącego przez sito 4 mm

m_{WC} - całkowita masa próbki gruntu wilgotnego

6.3.4. Wilgotność mieszanki cementowo-gruntowej

Wilgotność mieszanki cementowo-gruntowej podczas zagęszczania powinna odpowiadać wilgotności optymalnej, określonej w projekcie składu tej mieszanki z tolerancją ±1%.

Wilgotność mieszanki cementowo-gruntowej należy sprawdzać z częstotliwością określoną w tablicy 2, przy kontroli zagęszczenia warstwy.

6.3.5. Jednorodność i głębokość wymieszania

Jednorodność wymieszania cementu z gruntem należy sprawdzać makroskopowo co najmniej jeden raz na dziennej działce roboczej, poprze wizualne stwierdzenie jednolitego zabarwienia mieszanki.

Głębokość wymieszania należy sprawdzać co najmniej jeden raz na dziennej działce roboczej. W tym celu należy wykonać co najmniej po dwa otwory w przekroju poprzecznym, na całą głębokość warstwy. Otwory powinny być wykonane w odległości nie mniejszej niż 0,5 m od krawędzi warstwy. Głębokość wymieszania powinna być taka, aby grubość warstwy po zagęszczeniu nie była mniejsza w żadnym miejscu od grubości projektowane o więcej niż 3 cm.

6.3.6. Zagęszczanie mieszanki

Mieszanka powinna być zagęszczana do osiągnięcia wskaźnika zagęszczenia nie mniejszego niż 0,98 przy oznaczeniu zgodnie z normalną próbą Proctora. Zagęszczenie należy sprawdzać z częstotliwością określoną w tablicy 2.

6.3.7. Wytrzymałość warstwy z gruntu stabilizowanego cementem

Wytrzymałość gruntu stabilizowanego cementem powinna być zgodna z wymaganiami określonymi w tablicy 1.

Próbki do badań należy pobrać z częstotliwością podaną w tablicy 2, z miejsc wybranych losowo na świeżo wykonanej i zagęszczonej warstwie. Próbki w ilości 3 sztuk należy formować i przechowywać zgodnie z normą PN-S-96011.

Próbki należy badać po 7 dniach dojrzewania.

6.4. Badania i pomiary wykonanej warstwy z gruntu stabilizowanego cementem

Częstotliwość i zakres badań i pomiarów wykonanej warstwy z gruntów ulepszonych cementem przedstawia tablica 3.

Tablica 3. Częstotliwość i zakres badań i pomiarów wykonanej warstwy

Lp.	Wyszczególnienie badań i pomiarów	Minimalna częstotliwość badań i pomiarów
1	Grubość warstwy	Przed odbiorem : w trzech punktach, lecz nie rzadziej niż raz na 2000 m^2.
2	Szerokość podbudowy	10 razy na 1 km.
3	Równość podłużna	co 20 m łatą na każdym pasie ruchu.
4	Spadki poprzeczne	10 razy na 1 km.
5	Nośność warstwy	3 razy na 1 km.

6.4.1. Grubość warstwy

Grubość warstwy należy mierzyć, przez wykonanie otworów na całą jej głębokość, co najmniej w trzech losowo wybranych punktach.

Grubości warstwy nie powinny być mniejsze od projektowanej o więcej niż 10%.

6.4.2. Równość podłoża

Równość podłużną podłoża po ulepszeniu cementem należy mierzyć 4-metrową łatą w osi każdego pasa ruchu z częstotliwością podaną w tablicy 3.

Nierówności nie powinny przekraczać 30 mm.

6.4.3. Spadki poprzeczne

Spadki poprzeczne należy mierzyć za pomocą 4-metrowej łaty i poziomicy z częstotliwością podaną w tablicy 3.

Spadki poprzeczne podłoża po ulepszeniu cementem powinny być zgodne z dokumentacją projektową z tolerancją ± 0,5%.

6.4.4. Szerokość podłoża

Szerokość podłoża po ulepszeniu cementem należy sprawdzać z częstotliwością podaną w tablicy 3.

Szerokość podłoża nie może różnić się od szerokości projektowanej o więcej niż ± 10 cm, z tym, że szerokość ta powinna być większa od szerokości warstwy leżącej wyżej o co najmniej 25 cm.

6.4.5. Nośność podłoża

Nośność podłoża z gruntu ulepszonego cementem należy sprawdzać z częstotliwością podaną w tablicy 3.

Nośność podłoża z gruntu ulepszonego cementem, wyrażona wtórnym modułem odkształcenia E_2 (określonym zgodnie z załącznikiem „A" do normy PN-S-96011) powinna spełniać warunek: $E_2 \geq 45$ MPa [$E_2 \geq 60$ MPa dla gruntów o dużej wrażliwości na oddziaływanie wody (grunty rozmakające, grunty pęczniejące)].

7. OBMIAR ROBÓT

7.1. Ogólne zasady obmiaru robót

Ogólne zasady obmiaru robót podano w ST D.00.00.00 „Wymagania ogólne".

7.2. Jednostka obmiarowa

Jednostką obmiarową jest
a) 1 metr kwadratowy [m^2] ulepszonego podłoża z gruntu stabilizowanego cementem,
b) 1 metr kwadratowy [m^2] skropienia emulsją asfaltową i posypania grysem.

8. ODBIÓR ROBÓT

8.1. Ogólne zasady odbioru robót

Ogólne zasady odbioru robót podano w ST D.00.00.00 „Wymagania ogólne".

Roboty uznaje się za wykonane zgodnie z Dokumentacja Projektową, ST i wymaganiami Inżyniera, jeżeli wszystkie pomiary i badania z zachowaniem tolerancji wg punktu 6 dały wyniki pozytywne.

9. PODSTAWA PŁATNOŚCI

9.1. Ogólne ustalenia dotyczące podstawy płatności

Ogólne ustalenia dotyczące podstawy płatności podano w ST D.00.00.00 „Wymagania ogólne".

9.2. Cena jednostki obmiarowej

Cena wykonania 1 m^2 ulepszonego podłoża z gruntu stabilizowanego cementem obejmuje:
- prace pomiarowe i roboty przygotowawcze,
- oznakowanie robót,
- koszt zapewnienia niezbędnych czynników produkcji,
- zakup, dostarczenie i składowanie potrzebnych materiałów,
- opracowanie recepty laboratoryjnej wraz z przeprowadzeniem wymaganych badań,
- wykonanie odcinka próbnego wraz z wykonaniem niezbędnych pomiarów i sprawdzeń,
- oczyszczenie podłoża,
- spulchnienie gruntu,
- dostarczenie, ustawienie, rozebranie i odwiezienie prowadnic oraz innych materiałów i urządzeń pomocniczych,
- dostarczenie i rozścielenie składników zgodnie z receptą laboratoryjną,
- wymieszanie gruntu rodzimego ze spoiwem w korycie drogi,
- zagęszczenie warstwy,
- pielęgnacja wykonanej warstwy
- przeprowadzenie pomiarów i badań laboratoryjnych, wymaganych w STWiORB,
- utrzymanie podbudowy w czasie robót.
- utrzymanie czystości na przylegających drogach
- inne roboty składające się na kompletne wykonanie zakresu robót przewidzianego w ST.

Cena wykonania skropienia i posypania grysem 1 m^2 wykonanej stabilizacji cementem obejmuje:
- roboty przygotowawcze,
- zakup, dostarczenie lepiszcza i napełnienie nim skrapiarek,
- skropienie powierzchni warstwy lepiszczem,
- zakup, dostarczenie i posypanie grysem,
- przeprowadzenie pomiarów i badań laboratoryjnych wymaganych w Specyfikacji Technicznej,
- inne roboty składające się na kompletne wykonanie zakresu robót przewidzianego w ST.

10. PRZEPISY ZWIĄZANE

10.1. Normy

PN-B-04481	Grunty budowlane. Badania laboratoryjne
PN-EN 1008	Woda zarobowa do betonu. Specyfikacja pobierania próbek, badanie i ocena przydatności wody zarobowej do betonu, w tym wody odzyskanej z procesów produkcji betonu.

10.2. Inne dokumenty

Nie występują.

D.04.06.01 PODBUDOWA BETONOWA

1. WSTĘP

1.1. Przedmiot ST

Przedmiotem niniejszej Specyfikacji Technicznej są wymagania dotyczące wykonania i odbioru robót związanych z wykonaniem podbudowy z betonu cementowego klasy C12/15

1.2. Zakres stosowania ST

Specyfikacje Techniczne stanowią część Dokumentów Przetargowych i Umowy i należy je stosować w zlecaniu i wykonaniu Robót opisanych w podpunkcie 1.1. jako zakresu na zgłoszenie.

1.3. Zakres robót objętych ST

Ustalenia zawarte w niniejszej specyfikacji dotyczą zasad prowadzenia robót związanych z wykonaniem i odbiorem podbudowy konstrukcji nawierzchni z betonu cementowego C16/20 grub. 20cm.

1.4. Określenia podstawowe

1.4.1. Podbudowa - dolna część nawierzchni służąca do przenoszenia obciążeń od ruchu na podłoże.

1.4.2. Podbudowa z betonu cementowego - warstwa zagęszczonej mieszanki betonowej, która po osiągnięciu wytrzymałości na ściskanie odpowiadającej klasie betonu C12/15 i C16/20 (lub wyjątkowo wyższej), stanowi fragment nośnej części nawierzchni, służący do przenoszenia obciążeń od ruchu na podłoże.

1.4.3. Klasa betonu - symbol literowo-liczbowy (np. betonu klasy C16/20 przy Rm= 20 MPa), określający wytrzymałość gwarantowaną betonu (Rm).

1.4.4. Mieszanka betonowa - mieszanina wszystkich składników użytych do wykonania betonu przed zagęszczeniem.

1.4.5. Szczelina skurczowa pełna - szczelina dzieląca płyty betonowe na całej grubości i umożliwiająca tylko kurczenie się płyt.

1.4.6. Szczelina skurczowa pozorna - szczelina dzieląca płyty betonowe w części górnej przekroju poprzecznego.

1.4.7. Masa zalewowa na gorąco - mieszanina składająca się z asfaltu drogowego, modyfikowanego dodatkiem kauczuku lub żywic syntetycznych, wypełniaczy i innych dodatków uszlachetniających, przeznaczona do wypełniania szczelin nawierzchni na gorąco.

1.4.8. Masa zalewowa na zimno - mieszanina żywic syntetycznych jedno- lub dwuskładnikowych, zawierająca konieczne dodatki uszlachetniające i wypełniające, przeznaczona do wypełniania szczelin na zimno.

1.4.9. Wkładki uszczelniające do szczelin - elastyczne profile zamknięte lub otwarte, zwykle wykonane z tworzywa sztucznego, wciskane w szczelinę w celu jej uszczelnienia.

1.4.10. Wskaźnik różnoziarnistości - wielkość charakteryzująca grunty niespoiste, określona wg wzoru U = d60 : d10, gdzie d60 - średnica oczek sita, przez które przechodzi 60% gruntu, d10 - średnica oczek sita, przez które przechodzi 10% gruntu.

1.4.11. Pozostałe określenia podstawowe są zgodne z obowiązującymi, odpowiednimi polskimi normami i z definicjami podanymi w ST D.00.00.00 „Wymagania ogólne" pkt 1.4.

1.5. Ogólne wymagania dotyczące robót

Ogólne wymagania dotyczące robót podano w ST D-00.00.00 „Wymagania ogólne".

2. MATERIAŁYOgólne wymagania dotyczące materiałów

Ogólne wymagania dotyczące materiałów, ich pozyskiwania i składowania, podano w ST D-00.00.00 „Wymagania ogólne".

2.2. Materiały do wykonania robót

2.2.1. Cement

Do produkcji mieszanki betonowej należy stosować cementy odpowiadające wymaganiom PN-EN 197-1:2002 klasy 32,5: cement portlandzki CEM I, mieszany CEM II, hutniczy CEM III lub inne zaakceptowane przez Inspektora Nadzoru Inwestorskiego.

2.2.2. Kruszywo

Do wytwarzania mieszanki betonowej należy stosować kruszywo mineralne naturalne, grys z otoczaków lub surowca skalnego, kruszywo z żużla wielkopiecowego kawałkowego oraz mieszanki tych kruszyw.

Uziarnienie kruszywa wchodzącego w skład mieszanki betonowej powinno być tak dobrane, aby mieszanka ta wykazywała maksymalną szczelność i urabialność przy minimalnym zużyciu cementu i wody.

Właściwości kruszywa oraz ich cechy fizyczne i chemiczne powinny odpowiadać wymaganiom określonym w PN-EN 13242.

2.2.3. Woda

Do wytwarzania mieszanki betonowej i pielęgnacji podbudowy należy używać wody określonej w PN-EN 1008.
Bez badań laboratoryjnych można stosować wodociągową wodę pitną.

2.2.4. Domieszki do betonu

W celu zmiany warunków wiązania i twardnienia, poprawy właściwości betonu i mieszanki betonowej oraz ograniczenia zawartości cementu mogą być stosowane domieszki według PN-EN 934-2:1999.

Przy wyborze domieszki należy uwzględnić jej zgodność z cementem. Zaleca się wykonać badanie zgodności w laboratorium.

2.2.5. Zalewa drogowa lub wkładki uszczelniające w szczelinach

Do wypełnienia szczelin w podbudowie betonowej należy stosować specjalne masy zalewowe, wbudowywane na gorąco lub na zimno, względnie wkładki uszczelniające, posiadające aprobatę techniczną IBDiM.

2.2.6. Stal zbrojeniowa

W przypadku przewidywania zbrojenia płyt betonowych, stal zbrojeniowa powinna odpowiadać wymaganiom określonym w PN-S-96014:1997.

2.2.7. Materiały do pielęgnacji podbudowy

Do pielęgnacji świeżo ułożonej podbudowy z betonu cementowego należy stosować:
- preparaty powłokowe,
- folie z tworzyw sztucznych.

Dopuszcza się pielęgnację warstwą piasku naturalnego, bez zanieczyszczeń organicznych lub warstwą włókniny o grubości, przy obciążeniu 2 kPa, co najmniej 5 mm, utrzymywanej w stanie wilgotnym przez zraszanie wodą.

2.2.8. Beton

Zawartość cementu w 1m^3 zagęszczonej mieszanki betonowej nie powinna przekraczać 250 kg.
Konsystencja mieszanki betonowej powinna być co najmniej gęstoplastyczna.
W podbudowie należy stosować beton o wytrzymałości odpowiadającej klasie C12/15. W przypadkach szczególnych dopuszcza się stosowanie betonu o klasie wyższej.
Nasiąkliwość betonu nie powinna przekraczać 5% (m/m).
Średnia wytrzymałość na ściskanie próbek zamrażanych, badanych zgodnie z PN-S-96014:1997, nie powinna być mniejsza niż 80% wartości średniej wytrzymałości próbek niezamrażanych.

3. SPRZĘT

3.1. Ogólne wymagania dotyczące sprzętu

Ogólne wymagania dotyczące sprzętu podano w ST D.00.00.00 „Wymagania ogólne”.

3.2. Sprzęt stosowany do wykonania robót

Wykonawca przystępujący do wykonania podbudowy z betonu cementowego powinien wykazać się możliwością korzystania z następującego sprzętu:
- wytwórni stacjonarnej typu ciągłego do wytwarzania mieszanki betonowej lub odpowiedniej wielkości betoniarek,
- przewoźnych zbiorników na wodę,
- układarek albo równiarek do rozkładania mieszanki betonowej,
- mechanicznych listw wibracyjnych do zagęszczania mieszanki betonowej,
- walców wibracyjnych, zagęszczarek płytowych, małych walców wibracyjnych, m.in. do zagęszczania w miejscach trudno dostępnych.

4. TRANSPORT

4.1. Ogólne wymagania dotyczące transportu

Ogólne wymagania dotyczące transportu podano w ST D-00.00.00 „Wymagania ogólne”.

4.2. Transport materiałów

Materiały sypkie, stal, domieszki można przewozić dowolnymi środkami transportu, w warunkach zabezpieczających je przed zanieczyszczeniem, zmieszaniem z innymi materiałami i nadmiernym zawilgoceniem.

Cement luzem należy przewozić cementowozami, natomiast workowany można przewozić dowolnymi środkami transportu, w sposób zabezpieczony przed zawilgoceniem.

Masy zalewowe, wkładki uszczelniające, materiały do pielęgnacji należy dostarczać zgodnie z warunkami podanymi w aprobatach technicznych lub ustaleniach producentów.

5. WYKONANIE ROBÓT

5.1. Ogólne zasady wykonania robót

Ogólne zasady wykonania robót podano w ST D.00.00.00 „Wymagania ogólne”.

5.2. Zasady wykonywania robót

Technologia i sposób wykonania robót powinny być zgodne z dokumentacją projektową i ST. W przypadku braku wystarczających danych można korzystać z ustaleń podanych w niniejszej specyfikacji oraz z informacji podanych w załączniku 1.

Podstawowe czynności przy wykonywaniu robót obejmują:
- roboty przygotowawcze,
- wykonanie podbudowy,
- pielęgnację podbudowy,
- roboty wykończeniowe.

5.3. Roboty przygotowawcze

5.3.1. Wstępne roboty przygotowawcze

Przed przystąpieniem do robót należy, na podstawie dokumentacji projektowej, ST lub wskazań Inspektora Nadzoru Inwestorskiego:
- ustalić lokalizację terenu robót,
- przeprowadzić obliczenia i pomiary geodezyjne niezbędne do szczegółowego wytyczenia robót oraz ustalenia danych wysokościowych,
- usunąć przeszkody, np. drzewa, krzaki, obiekty, elementy dróg, ogrodzeń itd.

5.3.2. Przygotowanie podłoża

Grunty na podłoże powinny być jednorodne i zabezpieczone przed nadmiernym zawilgoceniem i ujemnymi skutkami przemarzania.

Koryto pod podbudowę należy wykonać według ustaleń dokumentacji projektowej, zgodnie z wymaganiami ST D-04.01.01.

Ewentualne wykonanie robót ziemnych powinno odpowiadać wymaganiom ST D-02.00.00.

Rzędne podłoża nie powinny mieć, w stosunku do rzędnych projektowanych, odchyleń większych niż ± 2 cm.

Wskaźnik zagęszczenia gruntu powinien wynosić (wg PN-S-96014:1997):
- w górnej warstwie do głębokości 20 cm - co najmniej 103% zagęszczania uzyskanego w laboratorium metodą I lub II,
- w warstwie niższej do głębokości 50 cm - co najmniej 100% zagęszczenia uzyskanego jak wyżej,
- w nasypach wyższych niż 50 cm: w warstwie dolnej poniżej 50 cm - co najmniej 100% zagęszczenia uzyskanego jak wyżej.

W przypadku występowania w podłożu gruntów piaszczystych równouziarnionych (o wskaźniku różnoziarnistości nie większym niż 5) należy je doziarnić albo ulepszyć cementem lub aktywnymi popiołami lotnymi.

5.4. Układanie mieszanki betonowej

5.4.1. Projektowanie mieszanki betonowej

Ustalenie składu mieszanki betonowej powinno odpowiadać wymaganiom PN-S-96014:1997 oraz punktu 2.2.9 niniejszej specyfikacji.
Podczas projektowania składu betonu należy wykonać próbne zaroby w celu sprawdzenia właściwości mieszanki w zakresie oznaczenia konsystencji, zawartości powietrza i oznaczenia gęstości.

5.4.2. Warunki przystąpienia do robót

Podbudowę z betonu cementowego zaleca się wykonywać przy temperaturze powietrza od 5˚C do 25˚C. Dopuszcza się wykonywanie podbudowy w temperaturze powietrza powyżej 25˚C pod warunkiem nieprzekroczenia temperatury mieszanki betonowej powyżej 30˚C. Wykonywanie podbudowy w temperaturze poniżej 5˚C dopuszcza się pod warunkiem stosowania zabiegów specjalnych, pozwalających na utrzymanie temperatury mieszanki betonowej powyżej 5˚C przez okres co najmniej 3 dni.

Betonowania nie można wykonywać podczas opadów deszczu.

5.4.3. Wytwarzanie mieszanki betonowej

Mieszankę betonową o składzie zawartym w recepcie laboratoryjnej, należy wytwarzać w wytwórniach betonu, zapewniających ciągłość produkcji i gwarantujących otrzymanie jednorodnej mieszanki.

Mieszanka po wyprodukowaniu powinna być od razu transportowana na miejsce wbudowania w sposób zabezpieczający przed segregacją i wysychaniem.

5.4.4. Wbudowanie mieszanki betonowej

Wbudowanie mieszanki betonowej w podbudowę należy wykonywać mechanicznie, przy zastosowaniu odpowiedniego sprzętu, zapewniającego równomierne rozłożenie masy oraz zachowanie jej jednorodności.

Dopuszcza się ręczne wbudowywanie mieszanki betonowej przy wykonywaniu małych robót, w tym o nieregularnych kształtach powierzchnia na zatokach autobusowych.

Wbudowanie mieszanki betonowej odbywa się za pomocą maszyn poruszających się po prowadnicach. Prowadnice powinny być tak skonstruowane, aby spełniały równocześnie rolę deskowań i dlatego od strony wewnętrznej powinny być zabezpieczone przed przyczepnością betonu (np. natłuszczone olejem mineralnym). Prowadnice powinny być przytwierdzone do podłoża w sposób uniemożliwiający ich przemieszczanie i zapewniający ciągłość na złączach. Powierzchnie styku prowadnic z mieszanką betonową muszą być gładkie, czyste i pozbawione resztek stwardniałego betonu.

Ustawienie prowadnic winno być takie, aby zapewniało uzyskanie przez podbudowę wymaganej niwelety, spadków podłużnych i poprzecznych.

Zdjęcie prowadnic może nastąpić nie wcześniej niż po upływie 36 godzin od zakończenia betonowania płyt w temperaturze otoczenia powyżej 10ºC, a przy temperaturze otoczenia niższej - nie wcześniej niż po upływie 48 godzin. Prowadnice powinny być zdejmowane bez uszkodzenia wykonanej podbudowy.

Przy stosowaniu deskowania ślizgowego (przesuwnego), wbudowywanie mieszanki betonowej dokonuje się układarką mechaniczną, która przesuwając się formuje płytę podbudowy, ograniczając ją z boku deskowaniem ślizgowym, bez stosowania prowadnic.

5.4.5. Zbrojenie płyt

Jeśli dokumentacja projektowa przewiduje zbrojenie płyt w przypadkach spodziewanych nierównomiernych osiadań podłoża (np. na nasypach przy mostach, wiaduktach, nad przepustami lub wykopami kanalizacyjnymi), to rozmieszczenie, długości, średnice i rodzaje stali powinny być zgodne z ustaleniami dokumentacji projektowej i punktu 2.2.7 niniejszej specyfikacji.

5.4.6. Zagęszczanie mieszanki betonowej

Do zagęszczania mieszanki betonowej w podbudowie należy stosować odpowiednie mechaniczne urządzenia wibracyjne, zapewniające jednolite jej zagęszczenie.

Powierzchnia warstwy zagęszczonej powinna mieć jednolitą teksturę i połysk, a grube ziarna kruszywa powinny być widoczne lub powinny znajdować się bezpośrednio pod powierzchnią. Zagęszczenie należy zakończyć przed początkiem wiązania cementu.

5.4.7. Szczeliny

Szczeliny powinny być wykonane zgodnie z dokumentacją projektową, dzieląc podbudowę na płyty kwadratowe lub prostokątne. Jeśli dokumentacja projektowa nie ustala inaczej, to stosunek długości płyt do ich szerokości nie powinien być większy niż 1,5 : 1.

W podbudowie zatok wykonuje się tylko szczeliny skurczowe pozorne co 4m. Dokumentacja projektowa przewiduje wypełnienie spoin zalewami na gorąco lub masami na zimno.

Szczeliny skurczowe pełne należy wykonywać na całej grubości płyty w miejscach ustalonych w dokumentacji projektowej oraz dodatkowo w bezpośrednim sąsiedztwie przepustów oraz między odcinkami betonowania, jeśli przerwa w betonowaniu trwała dłużej niż 1 godzinę.

Szczeliny skurczowe pozorne należy wykonywać przez nacinanie stwardniałego betonu tarczowymi piłami mechanicznymi do głębokości 1/3 ¸ 1/4 grubości płyty.

Szczeliny konstrukcyjne należy wykonać na całej grubości płyty w miejscach połączeń podbudowy z elementami infrastruktury drogowej (krawężniki, studzienki, korytka itp.).

Jeśli dokumentacja projektowa przewiduje przykrycie podbudowy warstwami z mieszanek mineralno-asfaltowych to szczeliny, szerokości od 3 mm do 5 mm po pierwszym nacięciu betonu na głębokość około 35% grubości płyty, należy pozostawić bez poszerzania ich i wypełniania zalewą.

5.5. Pielęgnacja podbudowy

Bezpośrednio po zagęszczeniu należy świeży beton zabezpieczyć przed wyparowaniem wody przez pokrycie jego powierzchni materiałami według punktu 2.2.8. Należy to wykonać przed upływem 90 min od chwili zakończenia zagęszczania.

W przypadku pielęgnacji podbudowy wilgotną warstwą piasku lub grubej włókniny należy utrzymywać ją w stanie wilgotnym siedem dni. W przypadku gdy temperatura powietrza jest powyżej 25˚C pielęgnację należy przedłużyć do 10 dni.

Stosowanie innych środków do pielęgnacji podbudowy wymaga każdorazowej zgody Inspektora Nadzoru Inwestorskiego.

5.6. Roboty wykończeniowe

Roboty wykończeniowe powinny być zgodne z dokumentacją projektową i ST. Do robót wykończeniowych należą prace związane z dostosowaniem wykonanych robót do istniejących warunków terenowych, takie jak roboty porządkujące otoczenie terenu robót.

5.7. Zasady układania na podbudowie z betonu cementowego następnej warstwy nawierzchni

Następną warstwę nawierzchni można układać po osiągnięciu przez beton podbudowy co najmniej 60% projektowanej wytrzymałości, lecz nie wcześniej niż po zakończeniu pielęgnacji.

6. Kontrola jakości robót

6.1. Ogólne zasady kontroli jakości robót

Ogólne zasady kontroli jakości robót podano w ST D-00.00.00 „Wymagania ogólne”.

6.2. Badania przed przystąpieniem do robót

Przed przystąpieniem do robót Wykonawca powinien:
- uzyskać wymagane dokumenty, dopuszczające wyroby budowlane do obrotu i powszechnego stosowania (aprobaty techniczne, certyfikaty zgodności, deklaracje zgodności, ew. badania materiałów wykonane przez dostawców itp.),
- wykonać badania właściwości materiałów przeznaczonych do wykonania robót, określone w pkcie 2,
- sprawdzić cechy zewnętrzne gotowych materiałów z tworzyw i prefabrykowanych.

Wszystkie dokumenty oraz wyniki badań Wykonawca przedstawia Inżynierowi do akceptacji.

6.3. Badania w czasie robót i badania odbiorcze

Częstotliwość oraz zakres badań i pomiarów, które należy wykonać podaje tab. 1.
Tablica 1. Częstotliwość oraz zakres badań i pomiarów

Lp.	Wyszczególnienie badań i pomiarów	Częstotliwość badań	Wartości dopuszczalne
1	2	3	4
1	Badania kwalifikacyjne: sprawdzenie materiałów, ustalenie składu mieszanki	raz na etapie projektowania składu mieszanki i przy każdej zmianie materiału	wg pkt. 2 i 5
2	Badania w czasie robót - rzędne podłoża gruntowego	na 0,1 długości odbieranego odcinka	wg 5.3.2
	- zagęszczenie podłoża gruntowego	w 3 przekrojach na każdej działce roboczej	wg 5.3.2
	- konsystencja mieszanki betonowej	2 razy w czasie zmiany roboczej	wg 2.2.9
	- wytrzymałość betonu na ściskanie	raz dziennie	wg 2.2.9
	- zgodność ułożenia zbrojenia	1/5 liczby płyt	wg dokumentacji projektowej
3	Badania odbiorcze po wykonaniu podbudowy - grubość podbudowy	raz na każde 2000m długości odbieranego odcinka	odchyłka grubości ± 1cm,
	- nasiąkliwość betonu w podbudowie		nasiąkliwość wg PN-S-96014:1997 i pkt. 2.2.9
	- mrozoodporność betonu w podbudowie	na próbkach badanej nasiąkliwości	wg PN-S-96014 :1997

	- szerokość podbudowy	10 razy na 1 km 1 raz na zatoce	odchyłka szerokości ± 5 cm
	- równość w przekroju poprzecznym	10 razy na 1 km i w punktach głównych łuków poziomych	prześwity między łatą a powierzchnią ≤ 12mm
	- spadki poprzeczne	jw.	odchylenia ± 0,5% spadków zaprojektowanych
	- rzędne wysokościowe podbudowy	na 0,1 długości odbieranego odcinka podbudowy	odchylenie ± 10mm od rzędnych zaprojektowanych
	- równość podbudowy w profilu podłużnym (badania planografem lub łatą 4-metrową)	w dziesięciu miejscach na każde 1000 m długości odcinka	nierówności ≤ 12mm
	- ukształtowanie osi w planie	co 25 m i punktach głównych łuku dla autostrad i dróg ekspresowych i co 100 m dla pozostałych dróg	odchylenie od osi zaprojektowanej ≤ 3cm dla autostrad i dróg ekspresowych i 5cm dla pozostałych dróg
	- rozmieszczenie i wypełnienie szczelin	w dwóch miejscach losowo wybranych na każde 2000 m długości odcinka	oględziny zgodności z dokumentacją projektową

7. Obmiar robót

7.1. Ogólne zasady obmiaru robót

Ogólne zasady obmiaru robót podano w ST D-00.00.00 „Wymagania ogólne”.

7.2. Jednostka obmiarowa

Jednostką obmiarową jest m2 (metr kwadratowy) wykonanej podbudowy.

8. Odbiór robót

8.1. Ogólne zasady odbioru robót

Ogólne zasady odbioru robót podano w ST D-00.00.00 „Wymagania ogólne”.
Roboty uznaje się za wykonane zgodnie z dokumentacją projektową, ST i wymaganiami Inspektora Nadzoru Inwestorskiego, jeżeli wszystkie pomiary i badania z zachowaniem tolerancji według pkt 6 dały wyniki pozytywne.

8.2. Odbiór robót zanikających i ulegających zakryciu

Odbiorowi robót zanikających i ulegających zakryciu podlegają:
- przygotowanie podłoża,
- ew. wykonanie warstwy odsączającej.

Odbiór tych robót powinien być zgodny z wymaganiami pkt. 8.2 D.00.00.00 „Wymagania ogólne" oraz niniejszej ST.

9. Podstawa płatności

9.1. Ogólne ustalenia dotyczące podstawy płatności

Ogólne ustalenia dotyczące podstawy płatności podano w ST D.00.00.00 „Wymagania ogólne".

9.2. Cena jednostki obmiarowej

Cena wykonania 1m^2 podbudowy z betonu cementowego obejmuje:
- prace pomiarowe i roboty przygotowawcze,
- oznakowanie robót,
- zakup i dostarczenie materiałów i sprzętu,
- wytworzenie mieszanki betonowej wg zatwierdzonej recepty,
- transport mieszanki betonowej,
- wykonanie (wbudowanie mieszanki betonowej) podbudowy z betonu cementowego według wymagań specyfikacji technicznej,
- pielęgnacja podbudowy,
- przeprowadzenie pomiarów i badań wymaganych w niniejszej specyfikacji technicznej,
- odwiezienie sprzętu.

9.3. Sposób rozliczenia robót tymczasowych i prac towarzyszących

Cena wykonania robót określonych niniejszą ST obejmuje:
- roboty tymczasowe, które są potrzebne do wykonania robót podstawowych, ale nie są przekazywane Zamawiającemu i są usuwane po wykonaniu robót podstawowych,
- prace towarzyszące, które są niezbędne do wykonania robót podstawowych, niezaliczane do robót tymczasowych, jak geodezyjne wytyczenie robót itd.

10. Przepisy związane

10.1. Polskie normy

1.	PN-EN 197-1: 2002	Cement. Część I: Skład, wymagania i kryteria zgodności dotyczące cementu powszechnego użytku
2.	PN-EN 934-2: 1999	Domieszki do betonu, zaprawy i zaczynu. Domieszki do betonu. Definicje i wymagania
3.	PN-S-96014:1997	Drogi samochodowe i lotniskowe. Podbudowa z betonu cementowego pod nawierzchnię ulepszoną. Wymagania i badania

10.2. Inne dokumenty

4. Katalog typowych konstrukcji nawierzchni sztywnych. GDDP - IBDiM, Warszawa 2001

D.04.07.01 PODBUDOWA Z BETONU ASFALTOWEGO

1. Wstęp

1.1. Przedmiot ST

Przedmiotem niniejszej Specyfikacji Technicznej są wymagania dotyczące wykonania i odbioru podbudowy z betonu asfaltowego.

1.2. Zakres stosowania ST

Specyfikacje Techniczne stanowią część Dokumentów Przetargowych i Umowy i należy je stosować w zlecaniu i wykonaniu Robót opisanych w podpunkcie 1.1.

1.3. Zakres robót objętych ST

Ustalenia zawarte w niniejszej specyfikacji dotyczą wykonania podbudowy z betonu asfaltowego AC 22 P o grubości 7cm.

1.4. Określenia podstawowe

1.4.1. Mieszanka mineralna (MM) - mieszanka kruszywa i wypełniacza mineralnego o określonym składzie i uziarnieniu.

1.4.2. Mieszanka mineralno-asfaltowa (MMA) - mieszanka mineralna z odpowiednią ilością asfaltu wytworzona na gorąco, w określony sposób, spełniająca określone wymagania.

1.4.3. Beton asfaltowy (AC) - mieszanka mineralno-asfaltowa ułożona i zagęszczona.

1.4.4. Podbudowa asfaltowa - warstwa nośna z betonu asfaltowego spełniająca funkcje nośne w konstrukcji nawierzchni.

1.4.5. Pozostałe określenia podstawowe są zgodne z odpowiednimi polskimi normami i z definicjami podanymi w ST D.00.00.00 „Wymagania ogólne”.

1.5. Ogólne wymagania dotyczące robót

Wykonawca robót jest odpowiedzialny za jakość ich wykonania oraz za zgodność z Dokumentacją Projektową, ST i poleceniami Inspektora Nadzoru Inwestorskiego.
Ogólne wymagania dotyczące robót podano w ST D-00.00.00 "Wymagania ogólne".

2. Wyroby budowlane

2.1. Składniki mineralne

2.1.1. Kruszywo

Kruszywa do mieszanek mineralno- asfaltowych do nawierzchni drogowych powinno spełniać wymagania określone WT-1 Kruszywa 2010.

2.1.2. Lepiszcza asfaltowe

Jako lepiszcza w mieszankach mineralno- asfaltowych są stosowane asfalty drogowe (wg PN-EN 12591) asfalty drogowe twarde (wg PN-EN 13924) asfalty modyfikowane polimerami- polimeroasfalty drogowe twarde (wg PN-EN 14023), asfalty drogowe wielorodzajowe oraz inne lepiszcza wg aprobat technicznych.

2.1.3. Dodatki

Mogą być stosowane dodatki stabilizujące lub modyfikujące. Pochodzenie rodzaj i właściwości dodatków powinny być deklarowane. Skuteczność stosowanych dodatków i modyfikatorów powinna

być udokumentowana lub sprawdzona. Zaleca się stosowanie do mieszanek mineralno- asfaltowych dodatku środka obniżającego temperaturę .

2.1.4. Granulat asfaltowy

Dopuszcza się stosowanie granulatu asfaltowego do wytwarzania mieszanki mineralno- asfaltowej jeżeli będzie on spełniał wymagania normy PN-EN 13108-8 oraz wymagania określone w WT-2 2010.

2.2. Transport i dostawy kruszywa

Wykonawca jest zobowiązany do prowadzenia ilościowego i jakościowego odbioru dostaw oraz wykonywania zgodnie z ustaloną z PZJ częstotliwością laboratoryjnych badań kontrolnych.

Wyniki tych badań, należy przekazywać w określonym trybie Inspektorowi Nadzoru Inwestorskiego. Pochodzenie materiału i jego jakość, powinny być wcześniej zaaprobowane przez Inspektora Nadzoru Inwestorskiego.

Kruszywo przewożone luzem winno być przykryte lub zabezpieczone w inny sposób w celu uniknięcia zanieczyszczeń.

2.3. Transport i przechowywanie wypełniacza

Transport i przechowywanie wypełniacza, muszą odbywać się w sposób chroniący go przed zawilgoceniem, zbrylaniem i zanieczyszczeniem.

2.4. Transport i przechowywanie lepiszczy

Rodzaj lepiszcza i jego pochodzenie oraz uzgodnienie z dostawcą (producentem) zasady jakościowego odbioru lepiszczy, powinny być akceptowane przez Inspektora Nadzoru Inwestorskiego.

Zabrania się stosowania do tego samego asortymentu robót, lepiszczy pochodzących od różnych producentów. Zmiana dostawcy (producenta) lepiszcza w trakcie trwania robót, wymaga zgody Inspektora Nadzoru Inwestorskiego oraz sprawdzenia receptury na mieszankę mineralno-bitumiczną.

2.5. Kontrola jakości materiałów

Badania podstawowych cech dostarczonych materiałów prowadzi Wykonawca. Częstotliwość badań właściwości asfaltu, wypełniacza i kruszywa przedstawiono w p. 6.3.1.

3. Sprzęt

3.1. Wytwórnia mieszanki mineralno-bitumicznej

Otaczarnia nie może zakłócić warunków ochrony środowiska tj. powodować zapylenia terenu, zanieczyszczać wód i wywoływać hałas powyżej dopuszczalnych norm. Wydajność wytwórni musi zapewnić zapotrzebowanie na mieszankę dla danej budowy. Wytwórnia musi posiadać pełne wyposażenie gwarantujące właściwą jakość wytwarzanej mieszanki. Nie dopuszcza się ręcznego sterowania produkcją. Dozowanie powinno odbywać się przy użyciu wagi sterowanej automatycznie.

Wymagane jest automatyczne sterowanie podgrzewaniem kruszywa. Wydajność wytwórni >100Mg/h.

3.2. Układanie mieszanki może odbywać się jedynie przy użyciu mechanicznej układarki o wydajności skorelowanej z wydajnością otaczarki i posiadającej następujące wyposażenie:

- automatyczne sterowanie pozwalające na ułożenie warstwy zgodnie z założoną niweletą oraz grubością,
- elementy wibrujące (nóż i płyta) do wstępnego zagęszczania wraz ze sprawną regulacją częstotliwość i amplitudy drgań,
- urządzenie do podgrzewania elementów roboczych układarki.

3.3. Do zagęszczania mieszanki należy zastosować wybrany zestaw walców.

Wybór rodzaju walców do zagęszczania pozostawia się Wykonawcy w zależności od jego możliwości oraz grubości warstwy, wymaganego wskaźnika zagęszczenia, rodzaju mieszanki

wielkości godzinnej produkcji otaczarki. W każdym przypadku zostanie użyty walec ogumiony lub mieszany.

Efekty osiągane proponowanym zestawem walców muszą być dokładnie sprawdzone na odcinku próbnym przed dopuszczeniem do bezpośredniego wykonawstwa.

3.4. Użyty przez Wykonawcę sprzęt mechaniczny do wykonania warstwy podbudowy z betonu asfaltowego, musi być sprawny technicznie i uzyskać akceptację Inspektora Nadzoru Inwestorskiego.

4. Transport

4.1. Transport mieszanki powinien spełniać następujące warunki:

- do transportu mieszanki można używać wyłącznie samochodów samowyładowczych,
- czas transportu nie może przekraczać dwóch godzin,
- samochody powinny charakteryzować się dużą pojemnością, tj. min. 15 Mg,
- samochody muszą być wyposażone w plandeki, którymi przykrywa się mieszankę w czasie transportu,
- skrzynie wywrotek powinny być dostosowane do współpracy z układarką w czasie rozładunku, kiedy to układarka pcha przed sobą wywrotkę.

Zaleca się stosowanie samochodów z podwójnymi ściankami skrzyni, wyposażonej w system grzewczy.

5. Wykonanie robót

5.1. Ogólne warunki wykonania robót

Ogólne warunki wykonania robót podano w ST D-00.00.00 "Wymagania ogólne".

5.2. Zakres wykonywanych robót

5.2.1. Projektowanie mieszanki mineralno- bitumicznej na podbudowę

Za przygotowanie receptury odpowiada Wykonawca, który przedstawi ją Inspektorowi Nadzoru Inwestorskiego do zatwierdzenia minimum 3 tygodnie przed planowanym rozpoczęciem produkcji. Receptura powinna być opracowana dla konkretnych materiałów zaakceptowanych wcześniej przez Inspektora Nadzoru Inwestorskiego i przy wykorzystaniu reprezentatywnych próbek tych materiałów.

Recepta powinna być opracowana przez laboratorium Wykonawcy w oparciu o następujące źródła:

- WT-1 2010 Kruszywa do mieszanek mineralno- asfaltowych,
- WT-2 2010 Mieszanki mineralno- asfaltowe,
- założenia materiałowe ujęte w PZJ,
- wymagania i wytyczne niniejszej ST,
- wyniki wykonanych pełnych i półpełnych badań materiałów.

5.2.4. Wytwarzanie mieszanki mineralno-bitumicznej na podbudowę

5.2.4.1 Wymagania ogólne

Wymagania odnośnie lokalizacji wytwórni i warunków prowadzenia produkcji omówiono w punkcie 3.1 niniejszej specyfikacji.

5.2.4.2 Zarób próbny

Otaczarka musi zostać zaprogramowana zgodnie z zatwierdzoną recepturą roboczą. Najpierw zostanie wykonany zarób próbny na sucho, tj. bez udziału lepiszcza, w celu dokonania kontroli dozowania kruszywa i zgodności składu granulometrycznego z projektowaną krzywą uziarnienia. Dopuszczalne tolerancje dla kruszywa powinny być zgodne z wymaganiami niniejszej specyfikacji. Próbkę kruszywa należy pobrać po opróżnieniu zawartości mieszalnika.

Po sprawdzeniu składu mieszanki mineralnej, należy wykonać pełny zarób próbny z udziałem lepiszcza w ilości przewidzianej w recepturze.

Sprawdzenie zawartości lepiszcza w mieszance następuje w wyniku przeprowadzonej ekstrakcji. Należy wykonać minimum dwie ekstrakcje próbek o masie minimum 500 gramów każda.

W przypadku stwierdzenia przekroczenia dopuszczalnych tolerancji, należy dokonać korekty w urządzeniach otaczarki i powtórzyć kontrolę zarobu.

Pozytywne przeprowadzenie próby, powinno zostać potwierdzone przez Inspektora Nadzoru Inwestorskiego.

5.2.4.3 Odcinek próbny

Nie dotyczy

5.2.4.4 Kontrola laboratoryjna w trakcie wykonywania odcinka próbnego

W czasie kontroli należy:

- wykonać ekstrakcję przynajmniej dwóch próbek o wadze co najmniej 500gramów każda,
- na bazie pobranej mieszanki przygotować dwie serie po trzy próbki (w pewnym odstępie czasu) dla określenia średniej gęstości strukturalnej oraz badania stabilności i odkształcenia metodą Marshalla,
- na bazie pobranej mieszanki przygotować również serię próbek dla określenia modułu sztywności pełzania, oraz serię próbek dla określenia odporności MMA na działanie wody i mrozu,
- na próbkach MMA pobranych z odcinka próbnego należy wykonać test koleinowania,
- kontrolować temperaturę mieszanki w czasie rozkładania i zagęszczania,
- kontrolować prawidłowość i ilość przywałowań,
- jeśli w dyspozycji laboratorium jest izotopowy miernik gęstości, należy na bieżąco śledzić zmiany gęstości warstwy i na bazie tych wyników, potwierdzić lub skorygować ilość przywałowań poszczególnych walców,
- na bieżąco kontrolować grubość zagęszczanej warstwy,
- na bieżąco oceniać uzyskiwaną makrostrukturę warstwy,
- po całkowitym wystygnięciu warstwy wyciąć min. 6 próbek w celu określenia wskaźnika jej zagęszczenia poprzez porównanie gęstości strukturalnej tych próbek z gęstością strukturalną wzorcowych próbek Marshalla, przy czym wszystkie badane próbki muszą osiągnąć wymagane zagęszczanie,
- skontrolować grubość na wyciętych próbkach,

W przypadku nie osiągnięcia wymaganych parametrów, odcinek próbny należy powtórzyć, dokonując korekty w założeniach.

Zamawiający wyznaczy laboratorium sprawujące nadzór nad odcinkiem próbnym.

5.2.5. Produkcja mieszanki mineralno-bitumicznej – zgodnie z ST D.05.03.05 punkt 5.2.3.

Bez ważnej, zatwierdzonej receptury laboratoryjnej, Wykonawca nie może rozpocząć produkcji.

5.2.5.1 Przygotowanie mieszanki

Roboczy skład mieszanki przygotowuje Wykonawca opracowując go na bazie receptury laboratoryjnej. Służy on do zaprogramowania naważania poszczególnych frakcji kruszywa oraz wypełniacza i lepiszcza. Skład mieszanki należy umieścić na tablicy w widocznym miejscu dla operatora i nadzoru.

Kruszywo musi być suche i czyste.

Temperatury kruszywa, lepiszcza i MMA muszą być ściśle przestrzegane i powinny wynosić [^{0}C] dla:

- asfaltu D 35/50 od 145 do 170 dla KR3
- kruszywa od 165 do 200,
- MMA (z asfaltem D 35/50) od 140 do 170,

5.2.5.2 Dozowanie składników

Dozowanie powinno odbywać się przy użyciu wagi sterowanej automatycznie. Dopuszcza się objętościowe dozowanie lepiszcza. Nie dopuszcza się ręcznego sterowania odważaniem składników.

Należy zagwarantować dozowanie składników z następującą dokładnością:

- kruszywo ±2.5%,

- wypełniacz ±1.0% w stosunku do masy zarobu,
- lepiszcze ±0.3% bezwzględnej zawartości asfaltu przewidzianej w składzie mieszanki w stosunku do masy zarobu.

5.2.6. Mieszanie składników mieszanki mineralno-bitumicznej – zgodnie z ST D.05.03.05 punkt 5.2.4.

Maksymalne odchylenia składu mieszanki mineralnej od zatwierdzonej receptury powinny być utrzymane w granicach następujących tolerancji (w % bezwzględnych):

Lp	Składniki mieszanki mineralno-asfaltowej	Mieszanki mineralno-asfaltowe do nawierzchni dróg o kategorii ruchu
		KR 3
1	Ziarna pozostające na sitach o oczkach # (mm): 31,5; 25,0; 20,0; 16,0; 12,8; 9,6; 8,0; 6,3; 4,0; 2,0	± 4,0
2	0,85; 0,42; 0,30; 0,18; 0,15; 0,075	± 2,0
3	Ziarna przechodzące przez sito o oczkach # (mm) 0,075	± 1,5
4	Asfalt	± 0,3

5.2.10. Wbudowanie mieszanki mineralno- bitumicznej

a) warunki ogólne

Układanie mieszanki powinno odbywać się w sprzyjających warunkach atmosferycznych, tj. przy suchej i ciepłej pogodzie, w temperaturze powyżej 10 ^{O}C.

Za każdorazową zgodą Zamawiającego, prace mogą być prowadzone w temperaturze powyżej 5 ^{O}C.

Zabrania się układania mieszanki w czasie deszczu.

b) grubość układanych warstw.

- beton asfaltowy AC 22 P na warstwę podbudowy grubości 8cm.

5.2.11. Układanie warstwy podbudowy z mieszanki mineralno-bitumicznej

Przed przystąpieniem do układania powinna być wyznaczona niweleta. Niweleta zostanie wyznaczona przy użyciu stalowej linki, stanowiącej horyzont odniesienia dla czujników automatyki układarki.

Przed przystąpieniem do układania, urządzenia robocze układarki należy podgrzać.

Układanie mieszanki powinno odbywać się w sposób ciągły, bez przestoju z jednostajną prędkością 2 - 4 m na minutę.

W zasobniku układarki powinna zawsze znajdować się mieszanka.

5.2.12. Wykonanie złączy

Złącza w nawierzchni powinny być wykonane w linii prostej, równolegle lub prostopadle do osi drogi.

Złącza w konstrukcji wielowarstwowej powinny być przesunięte względem siebie co najmniej o 15cm. Złącza powinny być całkowicie związane, a przylegające warstwy powinny być w jednym poziomie.

Złącze robocze powinno być równo obcięte i powierzchnia obciętej krawędzi powinna być posmarowana asfaltem.

Wymaga się, by dzienna działka robocza była wykonana na połowie szerokości jezdni tj. z jednym złączem podłużnym.

5.2.13. Zagęszczenie podbudowy z mieszanki mineralno-bitumicznej

Przy zagęszczaniu mieszanki, należy przestrzegać następujących zasad:

- zagęszczanie powinno odbywać się zgodnie z ustalonym schematem przejść walca, w zależności od szerokości zagęszczanego pasa roboczego, grubości układanej warstwy i rodzaju mieszanki, zgodnie z wynikami osiągniętymi na odcinku próbnym,
- zagęszczanie należy prowadzić począwszy od krawędzi ku środkowi,
- najeżdżać na wałowaną warstwę kołem napędowym, w celu uniknięcia zjawiska fali przed walcem,
- manewry walca należy przeprowadzać płynnie, na odcinku już zagęszczonym,
- zabrania się postoju walca na ciepłej nawierzchni,
- prędkość przejazdu walca powinna być jednostajna w granicach 2 - 4 km/h na początku i w granicach 4 - 6 km/h w dalszej fazie wałowania,
- wałowanie na odcinku łuku o jednostronnym spadku, należy rozpoczynać od dolnej krawędzi ku górze.

6. Kontrola jakości robót

6.1. Ogólne zasady kontroli jakości robót

Ogólne zasady kontroli jakości robót podano w ST D.00.00.00 "Wymagania ogólne".

6.2. Badania przed przystąpieniem do robót

Przed przystąpieniem do robót Wykonawca powinien wykonać badania lepiszcza, wypełniacza oraz kruszyw przeznaczonych do produkcji mieszanki mineralno-asfaltowej i przedstawić wyniki tych badań Inspektorowi Nadzoru Inwestorskiego do akceptacji. Pełne badania powyższych składników winny być powtarzane w trakcie robót przynajmniej raz na 60 000 ton wyprodukowanej mieszanki w przypadku kruszywa oraz co 3 000 ton w przypadku lepiszcza.

6.3. Badania w czasie robót

6.3.1. Częstotliwość oraz zakres badań i pomiarów

Tablica 5. Częstotliwość oraz zakres badań i pomiarów podczas wytwarzania mieszanki mineralno-asfaltowej na podbudowę przedstawiono poniżej tabeli:

Lp.	Wyszczególnienie badań	Częstotliwość badań Minimalna liczba badań na dziennej działce roboczej
1	Skład i uziarnienie mieszanki mineralno - asfaltowej pobranej w wytwórni	1 próbka przy produkcji do 500 Mg 2 próbki przy produkcji ponad 500 Mg
2	Właściwości asfaltu	dla każdej dostawy (cysterny)
3	Właściwości wypełniacza	1 na 100 Mg
4	Właściwości kruszywa	przy każdej zmianie
5	Temperatura składników mieszanki mineralno-asfaltowej	dozór ciągły
6	Temperatura mieszanki mineralno-asfaltowej	każdy pojazd przy załadunku i w czasie wbudowywania
7	Wygląd mieszanki mineralno-asfaltowej	jw.
8	Właściwości próbek mieszanki mineralno-asfaltowej pobranej w wytwórni	jeden raz dziennie
9	Odporność na działanie wody i mrozu	1 raz na przebudowie

6.3.2. Uziarnienie mieszanki mineralnej

Wymagania wg receptury.

6.3.3. Skład mieszanki mineralno-asfaltowej

Wymagania wg receptury.

6.3.4. Badanie właściwości asfaltu

Wymagania jak w tablicy w pkt 2.2 L.p. 1 i 2.

6.3.5. Badanie właściwości wypełniacza

Wymagania jak w tablicy pkt 2.1.3.

6.3.6. Badanie właściwości kruszywa

Wymagania jak w tablicy 2.2.1 i 2.1.2.

6.3.7. Pomiar temperatury składników mieszanki mineralno-asfaltowej

Wymagania jak w pkt 5.2.3.

6.3.8. Pomiar temperatury mieszanki mineralno-asfaltowej

Wymagania jak w pkt 5.2.3.

6.3.9. Sprawdzenie wyglądu mieszanki mineralno-asfaltowej

Sprawdzenie wyglądu mieszanki mineralno-asfaltowej polega na ocenie wizualnej jej wyglądu w czasie produkcji, załadunku, rozładunku i wbudowywania.

6.3.10. Właściwości mieszanki mineralno-asfaltowej

Właściwości mieszanki mineralno-asfaltowej należy określać na próbkach zagęszczonych metodą Marshalla z częstotliwością określoną w tabeli 5. Wyniki powinny spełniać minimalne wymagania.

6.4. Badania i pomiary wykonanej warstwy podbudowy

6.4.1. Częstotliwość oraz zakres badań i pomiarów

Częstotliwość oraz zakres badań i pomiarów podaje tablica 6.

Tablica 6. Częstotliwość oraz zakres badań i pomiarów warstwy podbudowy wykonanej z betonu asfaltowego

Lp.	Badana cecha	Minimalna częstotliwość badań i pomiarów
1	Szerokość warstwy	2 razy na odcinku drogi o długości 1 km
2	Równość podłużna warstwy	każdy pas ruchu planografem
3	Równość poprzeczna warstwy	nie rzadziej niż co 5 m łatą 4m
4	Spadki poprzeczne warstwy	10 razy na odcinku drogi o długości 1 km
5	Rzędne wysokościowe warstwy	pomiar rzędnych niwelacji podłużnej i poprzecznej oraz sytuowania osi według dokumentacji budowy
6	Ukształtowanie osi w planie	
7	Grubość warstwy	2 próbki z każdego pasa o powierzchni do 3000 m^2
8	Złącza podłużne i poprzeczne	cała długość złącza
9	Krawędź warstwy	cała długość
10	Wygląd warstwy	Ocena ciągła
11	Zagęszczenie warstwy	2 próbki z każdego pasa o powierzchni do 3000 m^2
12	Wolna przestrzeń w warstwie	Jw.

6.4.2. Szerokość podbudowy

Szerokość podbudowy powinna być zgodna z dokumentacją projektową, z tolerancją + 5 cm

6.4.3. Równość warstwy podbudowy

6.4.3.1 Ocena równości podłużnej

Do oceny równości podłużnej warstwy podbudowy należy stosować planograf. Nierówność nie powinna przekraczać dla drogi klasy G 13mm.

6.4.3.2 Ocena równości poprzecznej

Do pomiaru poprzecznej równości nawierzchni powinna być stosowana metoda równoważna metodzie z wykorzystaniem łaty i klina, określonych w Polskiej Normie. Pomiar powinien być wykonywany nie rzadziej niż co 5m, a liczba pomiarów nie może być mniejsza niż 20.
Odchylenie równości oznacza największą odległość między łatą a mierzoną powierzchnią w danym profilu. Wartości odchyleń, wyrażone w mm, określa tabela:

	Elementy nawierzchni	90%	95%	100%

	1	2	3	4
Drogi klasy (GP, G i Z)	Pasy ruchu zasadnicze, dodatkowe, włączania i wyłączania, postojowe, jezdnie łącznic, utwardzone pobocza	-	-	≤ 18

Wymagania dotyczące równości poprzecznej powinny być spełnione w trakcie wykonywania robót i po ich zakończeniu.

6.4.4. Szerokość warstwy podbudowy

Szerokość warstwy podbudowy nie może się różnić od szerokości projektowanej o więcej niż +5cm. Szerokość warstwy podbudowy powinna być większa od szerokości warstwy wiążącej o co najmniej grubość warstwy wiążącej lub o wartość wskazaną w Dokumentacji Projektowej.

6.4.5. Grubość warstwy podbudowy

Grubość warstwy powinna być zgodna z grubością projektową, z tolerancją - 0% +10%.

W trakcie wbudowywania mieszanki mineralno-asfaltowej grubość warstwy powinna być sprawdzana co 25m, w co najmniej trzech miejscach (w osi i przy brzegach warstwy).

Grubość wykonanej warstwy podbudowy Wykonawca powinien mierzyć co najmniej w dwóch losowo wybranych punktach z każdego pasa o powierzchni do 3000 m^2.

6.4.6. Złącza podłużne i poprzeczne

Złącza w nawierzchni powinny być wykonane w linii prostej, równolegle lub prostopadle do osi. Złącza w konstrukcji wielowarstwowej powinny być przesunięte względem siebie co najmniej o 15cm. Złącza powinny być całkowicie związane, a przylegające warstwy powinny być w jednym poziomie.

6.4.7. Krawędź, obramowanie warstwy

Warstwy bez oporników powinny być równo obcięte lub wyprofilowane oraz pokryte asfaltem.

6.4.8. Wygląd warstwy

Wygląd warstwy z betonu asfaltowego powinien mieć jednolitą teksturę, bez miejsc przeasfaltowanych, porowatych, łuszczących się i spękanych.

6.4.9. Zagęszczenie warstwy

Wykonawca zobowiązany jest do badania zagęszczenia wykonanej warstwy podbudowy nawierzchni. Wykonuje się to poprzez wycięcie próbki z gotowej nawierzchni po jej zagęszczeniu i ostygnięciu. Do wycięcia próbek powinno się używać mechanicznej wiertnicy, która wycina cylindryczne próbki w stanie nienaruszonym. Należy pobrać losowo min. dwie próbki z każdego układanego pasa o powierzchni do 3000 m^2. Wskaźnik zagęszczenia oblicza się przez porównanie gęstości strukturalnej próbki wyciętej z nawierzchni do gęstości strukturalnej średniej wzorcowej próbki zagęszczonej wg metody Marshalla i wyraża się w procentach. Do oceny zagęszczenia odcinka przyjmuje się średnią z dwóch próbek.

Dopuszcza się i inne metody badań zagęszczenia po akceptacji ich przez Inspektora Nadzoru Inwestorskiego. Wymagany wskaźnik zagęszczenia wynosi dla warstwy podbudowy 98 %.

6.4.10. Wolna przestrzeń w warstwie

Wolna przestrzeń w warstwie powinny być zgodne z wymaganiami ustalonymi w ST wg tab. 2.

6.4.11. Rzędne wysokościowe

Na drogach klasy GP i drogach niższych klas sprawdza się rzędne osi podłużnej jezdni i krawędzi co 20m, a na odcinkach krzywoliniowych co 10m. Wartości dopuszczalnych odchyleń w stosunku do rzędnych projektowych określa tabela:

Rodzaj warstwy konstrukcyjnej	Dopuszczalne odchylenie
1	2
Podbudowa zasadnicza	-0 cm, +1 cm

Wymaga się, aby 95% zmierzonych rzędnych danej warstwy nie przekraczało dopuszczalnych odchyleń.

7. Obmiar robót

7.1. Ogólne zasady obmiaru robót

Ogólne zasady obmiaru robót podano w ST D-00.00.00."Wymagania ogólne".

7.2. Jednostka obmiarowa

Jednostką obmiaru robót jest 1**m**^{2} wykonanej podbudowy na podstawie Dokumentacji Projektowej i obmiaru w terenie.

8. Odbiór robót

Ogólne zasady odbioru robót podano w ST D.00.00.00 „Wymagania ogólne”.
Zgodnie z ST D.05.03.05 punkt 8.

9. Podstawy płatności

9.1. Ogólne ustalenia dotyczące podstawy płatności

Ogólne wymagania dotyczące płatności podano w ST D.00.00.00 "Wymagania ogólne".

Płatność za 1m^2 wykonanej warstwy podbudowy należy przyjmować zgodnie z obmiarem, oceną jakości wykonanych robót oraz jakości użytych materiałów na podstawie wyników pomiarów i badań.

9.2. Cena jednostki obmiarowej

Cena wykonania robót obejmuje:
- prace pomiarowe i przygotowawcze,
- opracowanie recepty laboratoryjnej,
- wykonanie zarobu próbnego i odcinka próbnego,
- oznakowanie robót,
- zakup i dostarczenie materiałów,
- wytworzenie mieszanki na podstawie zatwierdzonej przez Inspektora Nadzoru Inwestorskiego recepty laboratoryjnej,
- transport mieszanki na miejsce wbudowania,
- posmarowanie gorącym bitumem krawężników i urządzeń obcych,
- mechaniczne rozłożenie mieszanki zgodnie z zaprojektowaną grubością, niweletą i spadkami poprzecznymi,
- zagęszczenie mieszanki,
- wykonanie połączeń podłużnych i poprzecznych, uformowanie i posmarowanie krawędzi,
- przeprowadzenie niezbędnych badań laboratoryjnych i pomiarów wymaganych w specyfikacji
- uporządkowanie terenu robót.

Uwaga: Skropienie i oczyszczenie zostało uwzględnione w ST D.04.03.01.

10. Przepisy związane

10.1. Normy

1. PN-EN 13043 Kruszywa do mieszanek bitumicznych i powierzchniowych utrwaleń stosowanych na drogach, lotniskach i innych powierzchniach przeznaczonych do ruchu
2. PN-EN 13108-1Mieszanki mineralno-asfaltowe – Wymagania Część 1: Beton asfaltowy
3. PN-EN 932-3 Badania podstawowych właściwości kruszyw – Procedura i terminologia uproszczonego opisu petrograficznego.

4. PN-EN 932-5 Badania podstawowych właściwości kruszyw – Część 5: Wyposażenie podstawowe i wzorcowe.
5. PN-EN 933-1 Badania geometrycznych właściwości kruszyw – Oznaczanie składu ziarnowego. Metoda przesiewania.
6. PN-EN 933-4 Badania geometrycznych właściwości kruszyw – Część 4: Oznaczanie kształtu ziarn – Wskaźnik kształtu.
7. PN-EN 933-9 Badania geometrycznych właściwości kruszyw – Ocena zawartości drobnych cząstek – Badania błękitem metylenowym.
8. PN-EN 933-10 Badania geometrycznych właściwości kruszyw – Część 10: Ocena zawartości drobnych cząstek – Uziarnienie wypełniaczy (przesiewanie w strumieniu powietrza).
9. PN-EN 1097-2 Badania mechanicznych i fizycznych właściwości kruszyw – Metody oznaczania odporności na rozdrabianie
10. PN-EN 1097-4 Badania mechanicznych i fizycznych właściwości kruszyw – Część 4: Oznaczanie pustych przestrzeni suchego, zagęszczonego wypełniacza.
11. PN-EN 1097-5 Badania mechanicznych i fizycznych właściwości kruszyw – Cześć 5: Oznaczanie zawartości wody przez suszenie w suszarce z wentylacją.
12. PN-EN 1097-6 Badania mechanicznych i fizycznych właściwości kruszyw – Cześć 6: Oznaczanie gęstości ziaren i nasiąkliwości.
13. PN-EN 1097-8 Badania mechanicznych i fizycznych właściwości kruszyw – Cześć 8: Oznaczanie polerowalności kamienia.
14. PN-EN 1367-1 Badania właściwości cieplnych i odporności kruszyw na działanie czynników atmosferycznych. Część 1: Oznaczanie mrozoodporności.
15. PN-EN 1367-1 Badania właściwości cieplnych i odporności kruszyw na działanie czynników atmosferycznych. Część 3: Badanie bazaltowej zgorzeli słonecznej metodą gotowania.
16. PN-EN 12697-11 (U) Mieszanki mineralno-asfaltowe. Metody badań mieszanek mineralno-asfaltowych na gorąco. Część 11: Określenie powiązania pomiędzy kruszywem i asfaltem.
17. PN-EN 1744-1 Badania chemicznych właściwości kruszyw – Analiza chemiczna.
18. PN-EN 1744-4 Badania chemicznych właściwości kruszyw – Część 4: Oznaczanie podatności na działanie wody wypełniacza do mieszanek mineralno-asfaltowych.
19. PN-EN 13179-1 Badania kruszyw wypełniających stosowanych do mieszanek bitumicznych – Część 1: Badanie metodą pierścienia delta i kuli.
20. PN-EN 13179-2 Badania kruszyw wypełniających stosowanych do mieszanek bitumicznych – Część 2: Liczba bitumiczna.
21. PN-ISO 565 Sita kontrolne – Tkanina z drutu, blacha perforowana i blacha cienka perforowana elektrochemicznie – Wymiary nominalne oczek.
22. PN-EN 13108-5 Mieszanki mineralno-asfaltowe- Wymagania– Część 5: Mieszanka SMA
23. PN-EN 14023 Polimeroasfalty drogowe

10.2. Wymagania techniczne

- WT-1 Kruszywa 2010. Kruszywa do mieszanek mineralno-asfaltowych i powierzchniowych utrwaleń na drogach krajowych - Zarządzenie nr 102 Generalnego Dyrektora Dróg Krajowych i Autostrad z dnia 19 listopada 2010 r.
- WT-2 Nawierzchnie asfaltowe 2010. Nawierzchnie asfaltowe na drogach krajowych - Zarządzenie nr 102 Generalnego Dyrektora Dróg Krajowych i Autostrad z dnia 19 listopada 2010 r.
- WT-3 Emulsje asfaltowe 2009. Kationowe emulsje asfaltowe na drogach publicznych

10.3. Inne dokumenty

- Rozporządzenie Ministra Transportu i Gospodarki Morskiej z dnia 2 marca 1999 r. w sprawie warunków technicznych, jakim powinny odpowiadać drogi publiczne i ich usytuowanie (Dz.U. nr 43, poz. 430)
- Katalog typowych konstrukcji nawierzchni podatnych i półsztywnych. Generalna Dyrekcja Dróg Publicznych– Instytut Badawczy Dróg i Mostów, Warszawa 1997

D.05.02.01 NAWIERZCHNIA POBOCZY ULEPSZONYCH

1. WSTĘP

1.1. Przedmiot ST

Przedmiotem niniejszej Specyfikacji Technicznej Wykonania i Odbioru Robót Budowlanych (ST) są wymagania dotyczące wykonania i odbioru robót związanych z wykonaniem nawierzchni ulepszonych z kruszywa łamanego 0/31,5 stabilizowanego mechanicznie o grubości 15cm.

1.2. Zakres stosowania ST

Niniejsza ST jest stosowana jako dokument przetargowy i kontraktowy przy zlecaniu i realizacji robót wymienionych w pkt. 1.1.

1.3. Zakres robót objętych ST

Ustalenia zawarte w niniejszej specyfikacji dotyczą zasad prowadzenia robót związanych z wykonywaniem nawierzchni tłuczniowej dróg do pól, użytków rolnych i lasów, zgodnie z lokalizacją określoną w Dokumentacji Projektowej.

1.4. Określenia podstawowe

1.4.1. Nawierzchnia tłuczniowa - jedna lub więcej warstw z tłucznia i klińca kamiennego, leżących na podłożu naturalnym lub ulepszonym, zaklinowanych i uzdatnionych do bezpośredniego przejmowania ruchu.

1.4.2. Kruszywo łamane - materiał ziarnisty uzyskany przez mechaniczne rozdrobnienie skał litych.

1.4.3. Kruszywo łamane zwykłe - kruszywo uzyskane w wyniku co najmniej jednokrotnego przekruszenia skał litych i rozsiania na frakcje lub grupy frakcji, charakteryzujące się ziarnami ostrokrawędziastymi o nieforemnych kształtach.

1.4.4. Tłuczeń - kruszywo łamane zwykłe o wielkości ziarn od 31,5 mm do 63 mm.

1.4.5. Kliniec - kruszywo łamane zwykłe o wielkości ziarn od 4 mm do 31,5 mm.

1.4.6. Miał - kruszywo łamane zwykłe o wielkości ziarn do 4 mm.

1.4.7. Mieszanka drobna granulowana - kruszywo uzyskane w wyniku rozdrobnienia w granulatorach łamanego kruszywa zwykłego, charakteryzujące się chropowatymi powierzchniami i foremnym kształtem ziarn o stępionych krawędziach i narożach, o wielkości ziarn od 0,075 mm do 4 mm.

1.4.8. Piasek - kruszywo naturalne o wielkości ziarn do 2 mm.

1.4.3. Pozostałe określenia podstawowe są zgodne z odpowiednimi polskimi normami oraz z definicjami podanymi w ST D-M-00.00.00 „Wymagania ogólne” pkt 1.4.

1.5. Ogólne wymagania dotyczące robót

Ogólne wymagania dotyczące robót podano w ST DM.00.00.00 „Wymagania ogólne”.

2. MATERIAŁY

2.1. Ogólne wymagania dotyczące materiałów

Ogólne wymagania dotyczące sprzętu podano w ST DM.00.00.00 „Wymagania ogólne".

2.2. Materiały do wykonania warstwy wyrównawczej

Materiałami stosowanymi przy wykonaniu nawierzchni tłuczniowej wg PN-S-96023 są:
- kruszywo łamane zwykłe - tłuczeń i kliniec,
- mieszanka drobna granulowana,

- kruszywo do zamulenia górnej warstwy nawierzchni – miał lub piasek,
- woda do skropienia podczas wałowania i zamulania.

2.3. Wymagania dla materiałów

Wymagania dla kruszywa podano w tablicach 1 i 2.

Tablica 1. Wymagania dla tłucznia i klińca

Lp.	Właściwości	Wymagania
1	Ścieralność w bębnie kulowym (Los Angeles): a) po pełnej liczbie obrotów, % ubytku masy, nie więcej niż: – w tłuczniu – w klińcu b) po 1/5 pełnej liczby obrotów, % ubytku masy w stosunku do ubytku masy po pełnej liczbie obrotów, nie więcej niż:	 50 50 35
2	Nasiąkliwość, % (m/m), nie więcej niż: a) dla kruszyw ze skał magmowych i przeobrażonych b) dla kruszyw ze skał osadowych	 3,0 5,0
3	Odporność na działanie mrozu, % ubytku masy, nie więcej niż: a) dla kruszyw ze skał magmowych i przeobrażonych b) dla kruszyw ze skał osadowych	 10,0 10,0
4	Odporność na działanie mrozu wg zmodyfikowanej metody bezpośredniej, nie więcej niż: – w klińcu, – w tłuczniu	 nie bada się
5	Uziarnienie: a) zawartość ziarn mniejszych niż 0,075 mm, odsianych na mokro, % (m/m), nie więcej niż: - w tłuczniu - w klińcu b) zawartość frakcji podstawowej w tłuczniu lub klińcu, % (m/m), nie mniej niż: c) zawartość podziarna w tłuczniu lub klińcu, % (m/m), nie więcej niż: d) zawartość nadziarna w tłuczniu lub klińcu, % (m/m), nie więcej niż:	 3 4 75 15 15
6	Zawartość zanieczyszczeń obcych w tłuczniu lub klińcu, % (m/m), nie więcej niż:	0,2
7	Zawartość ziarn nieforemnych, % (m/m), nie więcej niż: - w tłuczniu - w klińcu	 40 nie bada się
8	Zawartość zanieczyszczeń organicznych w tłuczniu lub klińcu, barwa cieczy nie ciemniejsza niż:	wzorcowa

Tablica 2. Wymagania dla miału i mieszanki drobnej granulowanej

Lp.	Właściwości	Wymagania dla	
		miału	mieszanki drobnej

			granulowanej
1	Zawartość zanieczyszczeń obcych, nie więcej niż:	0,5	0,1
2	Wskaźnik piaskowy, nie mniejszy niż: - dla kruszywa z wyjątkiem wapieni - dla kruszywa z wapieni	 20 20	 65 40
3	Zawartość zanieczyszczeń organicznych, barwa cieczy nie ciemniejsza niż:	wzorcowa	wzorcowa
4	Zawartość nadziarna, % (m/m), nie więcej niż:	20	15
5	Zawartość frakcji od 2,0 mm do 4,0 mm, (m/m), nie mniej niż:	nie bada się	15

Woda użyta przy wykonywaniu zagęszczenia i zamulania nawierzchni może być studzienna lub z wodociągów, bez specjalnych wymagań.

3. SPRZĘT

3.1. Ogólne wymagania dotyczące sprzętu

Ogólne wymagania dotyczące sprzętu podano w ST DM.00.00.00 „Wymagania ogólne".

3.2. Sprzęt do wykonania robót

Wykonawca przystępujący do wykonania robót powinien wykazać się możliwością korzystania z następującego sprzętu:
- układarek lub równiarek do rozścielania tłucznia,
- walców statycznych, zwykle o nacisku jednostkowym co najmniej 30 kN/m, ew. walców wibracyjnych o nacisku jednostkowym wału wibrującego co najmniej 18 kN/m lub płytowych zagęszczarek wibracyjnych o nacisku jednostkowym co najmniej 16 kN/m^2,
- przewoźnych zbiorników do wody (beczkowozów) zaopatrzonych w urządzenia do rozpryskiwania wody oraz pomp do napełniania beczkowozów wodą.

4. TRANSPORT

4.1. Ogólne wymagania dotyczące transportu

Ogólne wymagania dotyczące transportu podano w ST DM.00.00.00 „Wymagania ogólne".

4.2. Transport materiałów

Kruszywo można przewozić dowolnymi środkami transportu w warunkach zabezpieczających je przed zanieczyszczeniem, zmieszaniem z innymi materiałami, nadmiernym wysuszeniem i zawilgoceniem.

5. WYKONANIE ROBÓT

5.1. Ogólne zasady wykonania robót

Ogólne zasady wykonania robót podano w ST D.00.00.00 „Wymagania ogólne".

5.2. Przygotowanie podłoża

Podłoże powinno być wyprofilowane, równe i czyste. Wszelkie wady podłoża należy usunąć w sposób uzgodniony z Inżynierem.

5.3. Odcinek próbny

Nie przewiduje się odcinka próbnego.

5.4. Wbudowywanie i zagęszczanie kruszywa

Nawierzchnię o grubości 20 cm należy wykonywać w jednej warstwie.

Kruszywo grube powinno być rozkładane w warstwie o jednakowej grubości, przy użyciu układarki albo równiarki. Grubość rozłożonej warstwy luźnego kruszywa powinna być taka, aby po jej zagęszczeniu i zaklinowaniu osiągnięto grubość projektowaną.

Kruszywo grube po rozłożeniu powinno być zagęszczane przejściami walca statycznego gładkiego, o nacisku jednostkowym nie mniejszym niż 30 kN/m. Zagęszczenie nawierzchni o przekroju daszkowym powinno rozpocząć się od krawędzi i stopniowo przesuwać pasami podłużnymi, częściowo nakładającymi się, w kierunku jej osi. Zagęszczanie nawierzchni o jednostronnym spadku poprzecznym powinno rozpocząć się od dolnej krawędzi i przesuwać pasami podłużnymi, częściowo nakładającymi się, w kierunku jej górnej krawędzi.
Zagęszczanie można zakończyć, gdy przed kołami walca przestają się tworzyć fale, a ziarno tłucznia o wymiarze około 40 mm pod naciskiem koła walca nie wtłacza się w nawierzchnię, lecz miażdży się na niej.

Po zagęszczeniu warstwy kruszywa grubego należy zaklinować ją poprzez stopniowe rozsypywanie klińca od 4 do 20 mm i mieszanki drobnej granulowanej od 0,075 do 4 mm oraz miału, przy ciągłym zagęszczaniu walcem statycznym gładkim.
Warstwę należy klinować tak długo, dopóki wszystkie przestrzenie nie zostaną wypełnione klińcem.

W czasie zagęszczania walcem gładkim zaleca się skrapiać kruszywo wodą tak często, aby było stale wilgotne, co powoduje, że kruszywo mniej się kruszy, mniej wyokrągla i łatwiej układa szczelnie pod walcem.
Zagęszczenie można uważać za zakończone, jeśli nie pojawiają się ślady po walcach i wybrzuszenia warstwy kruszywa przed wałami.

W przypadku zagęszczania kruszywa sprzętem wibracyjnym (walcami wibracyjnymi o nacisku jednostkowym wału wibrującego co najmniej 18 kN/m lub płytowymi zagęszczarkami wibracyjnymi o nacisku jednostkowym co najmniej 16 kN/m^2), zagęszczenie należy przeprowadzać według zasad podanych dla walców gładkich, lecz bez skrapiania kruszywa wodą.

W pierwszych dniach po wykonaniu nawierzchni należy dbać, aby była ona stale wilgotna.

6. KONTROLA JAKOŚCI ROBÓT

6.1. Ogólne zasady kontroli jakości robót

Ogólne zasady kontroli jakości robót podano w ST D.00.00.00 „Wymagania ogólne” pkt 6.

6.2. Badania przed przystąpieniem do robót

Przed przystąpieniem do robót Wykonawca powinien wykonać badania kruszyw przeznaczonych do wykonania robót i przedstawić wyniki tych badań Inżynierowi w celu akceptacji materiałów. Badania te powinny obejmować wszystkie właściwości określone w pkt 2.3 niniejszej ST.

6.3. Badania w czasie robót

W czasie robót przy budowie nawierzchni tłuczniowej należy kontrolować z częstotliwością podaną poniżej, następujące właściwości:

a) uziarnienie kruszywa, zawartość zanieczyszczeń obcych w kruszywie i zawartość ziarn nieforemnych w kruszywie - co najmniej 1 raz na dziennej działce roboczej z tym, że maksymalna powierzchnia nawierzchni przypadająca na jedno badanie powinna wynosić 600 m^2,
b) ścieralność kruszywa, nasiąkliwość kruszywa, odporność kruszywa na działanie mrozu - przy każdej zmianie źródła pobierania materiałów.

Próbki należy pobierać w sposób losowy z rozłożonej warstwy, przed jej zagęszczeniem. Wyniki badań powinny być na bieżąco przekazywane Inżynierowi.

Badania pełne kruszywa, obejmujące ocenę wszystkich właściwości określonych w p. 2.3 powinny być wykonane przez Wykonawcę z częstotliwością gwarantującą zachowanie jakości robót i zawsze w przypadku zmiany źródła pobierania materiałów oraz na polecenie Inżyniera. Próbki do badań pełnych powinny być pobierane przez Wykonawcę w sposób losowy w obecności Inżyniera.

6.4. Badania i pomiary cech geometrycznych nawierzchni tłuczniowej

6.4.1. Częstotliwość oraz zakres badań i pomiarów
Częstotliwość oraz zakres badań i pomiarów dotyczących cech geometrycznych nawierzchni podano w tablicy 3.

Tablica 3. Częstotliwość oraz zakres badań i pomiarów wykonanej nawierzchni

Lp.	Wyszczególnienie badań i pomiarów	Minimalna częstotliwość badań i pomiarów
1	Szerokość nawierzchni	10 razy na 1 km
2	Równość podłużna	co 20 m na każdym pasie ruchu
3	Równość poprzeczna	10 razy na 1 km
4	Spadki poprzeczne	10 razy na 1 km
5	Rzędne wysokościowe	co 100 m i w charakterystycznych punktach niwelety
6	Ukształtowanie osi w planie	co 100 m
7	Grubość nawierzchni	Podczas budowy: w trzech punktach na każdej działce roboczej, lecz nie rzadziej niż raz na 400 m^2 Przed odbiorem: w trzech punktach, lecz nie rzadziej niż raz na 2000 m^2

Z uwagi na podrzędny charakter robót (drogi do pól, użytków rolnych i lasów) dopuszcza się za zgodą Inżyniera zmniejszenie częstotliwości badań i pomiarów.

6.4.2. Szerokość nawierzchni
Szerokość nawierzchni nie może różnić się od szerokości projektowanej o więcej niż +10 cm i -5 cm.

6.4.3. Równość nawierzchni
Nierówności podłużne i poprzeczne nawierzchni należy mierzyć 4-metrową łatą.

Nierówności nawierzchni tłuczniowej nie powinny przekraczać 15 mm,

6.4.4. Spadki poprzeczne nawierzchni
Spadki poprzeczne nawierzchni na prostych i łukach powinny być zgodne z dokumentacją projektową, z tolerancją ± 0,5%.

6.4.5. Rzędne wysokościowe
Różnice pomiędzy rzędnymi wysokościowymi nawierzchni i rzędnymi projektowanymi nie powinny przekraczać +1 cm i -2 cm.

6.4.6. Ukształtowanie osi nawierzchni

Oś nawierzchni w planie nie może być przesunięta w stosunku do osi projektowanej o więcej niż ±5 cm.

6.4.7. Grubość warstwy
Grubość warstwy Wykonawca powinien mierzyć natychmiast po jej zagęszczeniu, co najmniej w dwóch losowo wybranych punktach na każdej dziennej działce roboczej i nie rzadziej niż w jednym punkcie na 400 m^2 nawierzchni.

Dopuszczalne odchyłki od projektowanej grubości nawierzchni nie powinny przekraczać ± 10%.

6.5. Pomiar nośności nawierzchni

Pomiary nośności nawierzchni tłuczniowej należy wykonać płytą o średnicy 30 cm wg Instrukcji Badań Podłoża Gruntowego Budowli Drogowych i Mostowych część 2 Załącznik. GDDP 1998. Pomiar należy wykonać nie rzadziej niż raz na 3000 m^2, lub według zaleceń Inżyniera.

Nawierzchnia tłuczniowa powinna spełniać wymagania dotyczące nośności podane w tablicy 4.

Tablica 4. Wymagana nośność nawierzchni tłuczniowej

Rodzaj ruchu	Minimalny moduł odkształcenia mierzony przy użyciu płyty o średnicy 30 cm, MPa	
	pierwotny	wtórny
Ruch bardzo lekki i lekki	100	140

Zagęszczenie nawierzchni tłuczniowej należy uznać za prawidłowe wtedy, gdy stosunek wtórnego modułu odkształcenia do pierwotnego modułu odkształcenia, mierzonych przy użyciu płyty o średnicy 30 cm, jest nie większy od 2,2 ($E_2 : E_1 \leq 2,2$)

6.6. Zasady postępowania z wadliwie wykonanymi odcinkami nawierzchni

6.6.1. Niewłaściwe uziarnienie i właściwości kruszywa
Wszystkie kruszywa nie spełniające wymagań podanych w odpowiednich punktach specyfikacji zostaną odrzucone. Jeżeli kruszywa, nie spełniające wymagań zostaną wbudowane, to na polecenie Inżyniera, Wykonawca wymieni je na właściwe, na własny koszt.

6.6.2. Niewłaściwe cechy geometryczne nawierzchni
Wszystkie powierzchnie nawierzchni, które wykazują większe odchylenia cech geometrycznych od określonych w punkcie 6.3.2 powinny być naprawione przez spulchnienie lub zerwanie na całą grubość warstwy, wyrównane i powtórnie zagęszczone. Dodanie nowego materiału bez spulchnienia wykonanej warstwy jest niedopuszczalne.

Roboty te Wykonawca wykona na własny koszt. Po ich wykonaniu nastąpi ponowny pomiar i ocena.

6.6.3. Niewłaściwa nośność nawierzchni
Jeżeli nośność nawierzchni będzie mniejsza od wymaganej, to Wykonawca wykona wszelkie roboty niezbędne do zapewnienia wymaganej nośności, zalecone przez Inżyniera.

Koszty tych dodatkowych robót poniesie Wykonawca tylko wtedy, gdy zaniżenie nośności nawierzchni wynikło z niewłaściwego wykonania przez Wykonawcę robót.

7. OBMIAR ROBÓT

7.1. Ogólne zasady obmiaru robót

Ogólne zasady obmiaru robót podano w ST D.00.00.00 „Wymagania ogólne” pkt 7.

7.2. Jednostka obmiarowa

Jednostką obmiarową jest m^2 (metr kwadratowy) wykonanej i odebranej nawierzchni tłuczniowej.

8. ODBIÓR ROBÓT

Ogólne zasady odbioru robót podano w ST D.00.00.00 „Wymagania ogólne" pkt 8.

Roboty uznaje się za zgodne z Dokumentacją Projektową, ST i wymaganiami Inżyniera, jeżeli wszystkie pomiary i badania z zachowaniem tolerancji wg pkt 6 dały wyniki pozytywne.

9. PODSTAWA PŁATNOŚCI

9.1. Ogólne ustalenia dotyczące podstawy płatności

Ogólne ustalenia dotyczące podstawy płatności podano w ST D.00.00.00 „Wymagania ogólne" pkt 9.

9.2. Cena jednostki obmiarowej

Cena wykonania 1 m^2 nawierzchni tłuczniowej obejmuje:
- prace pomiarowe i roboty przygotowawcze,
- oznakowanie robót,
- koszt zapewnienia niezbędnych czynników produkcji,
- zakup, dostarczenie i składowanie potrzebnych materiałów,
- oczyszczenie podłoża,
- rozłożenie warstwy kruszywa grubego (tłucznia, klińca),
- zaklinowanie warstwy kruszywa grubego, skropienie wodą i zagęszczenie,
- przeprowadzenie pomiarów i badań laboratoryjnych, wymaganych w ST,
- utrzymanie nawierzchni w czasie robót,
- utrzymanie czystości na przylegających drogach.

10. PRZEPISY ZWIĄZANE

10.1. Normy

1. PN-B-04481 Grunty budowlane. Badania próbek gruntu
2. PN-B-06714-12 Kruszywa mineralne. Badania. Oznaczanie zawartości zanieczyszczeń obcych
3. PN-B-06714-15 Kruszywa mineralne. Badania. Oznaczanie składu ziarnowego
4. PN-B-06714-16 Kruszywa mineralne. Badania. Oznaczanie kształtu ziarn
5. PN-B-06714-17 Kruszywa mineralne. Badania. Oznaczanie wilgotności
6. PN-B-06714-18 Kruszywa mineralne. Badania. Oznaczanie nasiąkliwości
7. PN-B-06714-19 Kruszywa mineralne. Badania. Oznaczanie mrozoodporności metodą bezpośrednią
8. PN-B-06714-26 Kruszywa mineralne. Badania. Oznaczanie zawartości zanieczyszczeń organicznych
9. PN-B-06714-28 Kruszywa mineralne. Badania. Oznaczanie zawartości siarki metodą bromową
10. PN-B-06714-37 Kruszywa mineralne. Badania. Oznaczanie rozpadu krzemianowego
11. PN-B-06714-39 Kruszywa mineralne. Badania. Oznaczanie rozpadu żelazawego
12. PN-B-06714-42 Kruszywa mineralne. Badania. Oznaczanie ścieralności w bębnie Los Angeles
15. PN-B-11112 Kruszywa mineralne. Kruszywa łamane do nawierzchni drogowych
21. PN-S-06102 Drogi samochodowe. Podbudowy z kruszyw stabilizowanych mechanicznie
26. BN-64/8931-01 Drogi samochodowe. Oznaczanie wskaźnika piaskowego
27. BN-64/8931-02 Drogi samochodowe. Oznaczanie modułu odkształcenia nawierzchni podatnych i podłoża przez obciążenie płytą
28. BN-68/8931-04 Drogi samochodowe. Pomiar równości nawierzchni planografem i łatą
29. BN-70/8931-06 Drogi samochodowe. Pomiar ugięć podatnych ugięciomierzem belkowym
30. BN-77/8931-12 Oznaczanie wskaźnika zagęszczenia gruntu
31. PN-B-01100 Kruszywa mineralne. Kruszywa skalne. Podział, nazwy i określenia
32. PN-B-04101 Materiały kamienne. Oznaczenie nasiąkliwości wodą
33. PN-B-04110 Materiały kamienne. Oznaczanie wytrzymałości na ściskanie

34. PN-B-04111 Materiały kamienne. Oznaczanie ścieralności na tarczy Boehmego
35. PN-B-04115 Materiały kamienne. Oznaczanie wytrzymałości kamienia na uderzenie (zwięzłość)

10.2. Inne dokumenty

Instrukcja Badań Podłoża Gruntowego Budowli Drogowych i Mostowych część 2. Załącznik. GDDP 1998.

D.05.03.01 NAWIERZCHNIA Z KOSTKI KAMIENNEJ

1. WSTĘP

1.1. Przedmiot ST

Przedmiotem niniejszej Specyfikacji Technicznej są wymagania dotyczące wykonania i odbioru nawierzchni z kostki kamiennej nieregularnej.

1.2. Zakres stosowania ST

Specyfikacje Techniczne stanowią część Dokumentów Przetargowych i Umowy i należy je stosować w zlecaniu i wykonaniu Robót opisanych w podpunkcie 1.1.

1.3. Zakres robót objętych ST

Ustalenia zawarte w niniejszej specyfikacji dotyczą zasad prowadzenia robót związanych z wykonaniem nawierzchni z:

- kostki kamiennej ciosanej (nieregularnej 9/11) na poszerzeniu jezdni na skrzyżowaniu

1.4. Określenie podstawowe

1.4.1 Nawierzchnia kostkowa - nawierzchnia, której warstwa ścieralna jest wykonana z kostek kamiennych.

1.4.2 Pozostałe określenia podstawowe są zgodne z odpowiednimi polskimi normami i ST D.00.00.00 „Wymagania ogólne”.

1.5. Ogólne wymagania dotyczące robót

Wykonawca jest odpowiedzialny za jakość wykonania robót oraz za zgodność z Dokumentacją Projektową, ST i poleceniami Inspektora Nadzoru Inwestorskiego.

Ogólne wymagania dotyczące robót podano w ST D.00.00.00 "Wymagania ogólne".

2. MATERIAŁY

2.1. Ogólne wymagania dotyczące materiałów

Ogólne wymagania dotyczące wyrobów podano w ST D.00.00.00 „Wymagania ogólne”.

2.2. Rodzaje materiałów

2.2.1. Kostka brukowa z kamienia naturalnego do zewnętrznych nawierzchni drogowych wg PN-EN 1342.

Do wykonania nawierzchni należy zastosować kostkę ciosaną (nieregularną) wielkości 9/11 cm na wyspie kanalizującej ruch i na poszerzeniach łuków.

2.2.2. Wymagania

Wymagane cechy fizyczne i wytrzymałościowe przedstawia tablica 1.

Tablica 1. Wymagane cechy fizyczne i wytrzymałościowe dla kostki kamiennej

Lp.	Cechy fizyczne i wytrzymałościowe	Wymagania
1	Wytrzymałość na ściskanie, MPa, nie mniej niż	160
2	Odporność na ścieranie w mm, nie więcej niż	nie jest określona
3	Odporność na zamrażanie/rozmrażanie	klasa F1≤20% zmiany wytrzymałości na ściskanie
4	Odporność na poślizg	nie jest określona

2.2.3. Kształt i wymiary kostki nieregularnej

Odchyłki od nominalnych wymiarów powierzchni elementu max ±15mm.

Odchyłki od nominalnej grubości dla klasy T2 max ±15mm.

Odchyłki od prostopadłości powierzchni bocznej max ±15mm.

Nierówności powierzchni max 5mm.

2.2.4. Cement

Cement stosowany do podsypki powinien być cementem portlandzkim klasy 32,5, odpowiadający wymaganiom PN-EN 197-1.

Transport i przechowywanie cementu powinno być zgodne z BN-88/6731-08

2.2.5. Kruszywo

Kruszywo na podsypkę powinno odpowiadać wymaganiom odpowiednio normy PN-EN 13242.

- kruszywo na podsypkę - należy stosować kruszywo naturalne, o frakcji od 0 do 8 mm, o zawartości pyłów mineralnych: ≤ 3% kategoria f3. Uziarnienie powinno mieścić się w polu ODEH i OCJKLMN na rys. 1 wg PN-B 96026

2.2.6. Woda

Woda powinna odpowiadać wymaganiom PN-EN 1008.

Bez badania można stosować wodę wodociągową.

3. SPRZĘT

Ogólne wymagania dotyczące sprzętu podano w ST D.00.00.00 „Wymagania ogólne”.

Wykonawca powinien dysponować następującym sprzętem:

- betoniarką - do wytwarzania oraz przygotowania podsypki cementowo-piaskowej i zaprawy,
- ubijakami ręcznymi mechanicznymi, do ubijania kostki,

- wibratorami płytowymi i lekkim walcami wibracyjnymi, do ubijania kostki po pierwszym ubiciu ręcznym.

4. TRANSPORT

4.1. Kostka

Kostka - przewożona może być dowolnymi środkami transportu.

4.2. Kruszywo

Kruszywo - przewożone będzie dowolnymi środkami transportu samowyładowczego. Podczas transportu i składowania należy zabezpieczyć różne asortymenty kruszywa przed zanieczyszczeniem i mieszaniem się między sobą.

4.3. Cement

Cement - przewożony będzie środkami transportu przeznaczonymi do przewożenia tego typu materiałów.

5. WYKONANIE ROBÓT

5.1. Ogólne warunki wykonania robót.

Ogólne warunki robót podano w ST D.00.00.00 „Wymagania ogólne”.

5.2. Zakres wykonywanych robót

5.2.1 Zakup i transport wyrobów przewidzianych ustaleniami niniejszej ST do wykonania powyższych robót, źródła pozyskania materiałów muszą uzyskać akceptację Inspektora Nadzoru Inwestorskiego.

5.2.2 Oznakowanie prowadzonych robót.

Oznakowanie robót prowadzonych w pasie drogowym należy wykonać zgodnie z projektem organizacji ruchu na czas budowy.

5.2.3. Wytyczenie sytuacyjno- wysokościowe robót

Wyznaczenie dodatkowych punktów sytuacyjno-wysokościowych niezbędnych do prawidłowego wykonania robót dokona Wykonawca w oparciu o zastabilizowaną sieć punktów.

5.2.4. Przygotowanie podłoża

Nawierzchnię z kostki kamiennej należy układać na podbudowie zgodnie z projektem.

5.2.5. Wykonanie podsypki cementowo-piaskowej

Podsypkę cementowo-piaskową należy wykonać z mieszanki o współczynniku wodno-cementowym od 0,20 do 0,25 i wytrzymałości na ściskanie R7= 10 MPa, R28= 14 MPa.

Wykonanie podsypki polega na ręcznym rozścieleniu na podbudowie przygotowanej mieszanki cementowo- piaskowej.

5.2.6. Układanie nawierzchni z kostki kamiennej nieregularnej.

a) układanie kostki nieregularnej

Roboty związane z układaniem kostki wykonane będą ręcznie.

Kostkę należy układać w deseń uzgodniony z Inspektorem Nadzoru Inwestorskiego. Zaleca się deseń łukowy.

Szerokość spoin między kostkami nie powinna przekraczać 12mm (PN-S-06100). Spoiny w sąsiednich rzędach powinny się mijać co najmniej o ¼ szerokości kostki.

Nawierzchnia wykonana z kostki kamiennej nieregularnej może zostać oddana do użytku po upływie 2 tygodni od chwili wykonania.

b) warunki przystąpienia do robót

Kostkę na podsypce cementowo-piaskowej można układać bez środków ochronnych przed mrozem, jeżeli temperatura otoczenia wynosi minimum + 5°C.

Świeżo wykonaną nawierzchnię na podsypce cementowo-piaskowej należy chronić w sposób podany w PN-B-06251.

c) ubijanie kostki

Kostkę na podsypce piaskowo-cementowej należy ubijać dwukrotnie.

Pierwsze mocne ubicie powinno nastąpić przed wypełnieniem spoin i spowodować obniżenie kostek do wymaganej niwelety.

Drugie- lekkie ubicie, ma na celu doprowadzenie ubijanej powierzchni kostek do wymaganego przekroju poprzecznego jezdni. Drugie ubicie następuje bezpośrednio po wypełnieniu spoin. Zamiast drugiego ubijania można stosować wibratory płytowe lub lekkie walce wibracyjne.

Ubijanie należy zakończyć przed początkiem wiązania cementu w podsypce.

d) wypełnienie spoin

Wypełnienie spoin piaskiem kwarcowym z żywicą powinno być wykonane z zachowaniem następujących wymagań:

- kruszywo powinno odpowiadać wymaganiom wg pkt. 2.2.5,
- kruszywo powinno całkowicie wypełnić spoiny

6. KONTROLA JAKOŚCI ROBÓT

6.1. Ogólne zasady kontroli jakości robót

Ogólne zasady kontroli jakości robót podano w ST D.00.00.00 „Wymagania ogólne”.

6.2. Badania przed przystąpieniem do robót

Wykonawca jest odpowiedzialny za jakość wyrobów przeznaczonych do wbudowania.

Badania kostki na etapie akceptacji wykonuje laboratorium akceptowane przez Inspektora Nadzoru Inwestorskiego.

Pozostałe wyroby użyte do wykonania nawierzchni z kostki wyszczególnienie w pkt. 2 niniejszej ST pod względem jakości muszą odpowiadać wymaganiom odpowiednich norm.

6.3. Badania w czasie robót

6.3.1. Sprawdzenie podsypki

Sprawdzenie podsypki polega na stwierdzeniu jej zgodności z Dokumentacją Projektową oraz wymaganiom określonym w pkt. 5.2.5.

6.3.2. Badanie prawidłowości układania kostki polega na:

- zmierzeniu szerokości spoin i sprawdzeniu zgodności pkt. 5.2.5,

Sprawdzenie wiązania kostki wykonuje się wyrywkowo w kilku miejscach przez oględziny nawierzchni i określenie czy wiązanie odpowiada wymaganiom wg pkt. 5.2.5.

Ubicie kostki sprawdza się przez swobodne, jednokrotne opuszczenie z wysokości 15 cm ubijaka o masie 25 kg na poszczególne kostki. Pod wpływem takiego uderzenia osiadanie kostek nie powinno być dostrzegane.

6.3.3. Sprawdzenie wypełnienia spoin

Badanie prawidłowości wypełnienia spoin polega na sprawdzeniu zgodności z wymaganiami zawartymi w pkt. 5.2.6 d.

Sprawdzenie wypełnienia spoin wykonuje się co najmniej w jednym punkcie na każdej zatoce i każdej wyspie przez wykruszenie na długości około 10 cm i zmierzenie głębokości wypełniania spoin.

6.4. Sprawdzenie cech geometrycznych nawierzchni.

6.4.1. Równość

Nierówności podłużne nawierzchni należy mierzyć 4-ro metrową łatą lub planografem, zgodnie z normą BN-68/8931-04. Nierówności podłużne nawierzchni nie powinny przekraczać 1,0 cm.

6.4.2. Spadki poprzeczne

Spadki poprzeczne nawierzchni powinny być zgodne z Dokumentacją Projektową z tolerancją ± 0,5%.

6.4.3. Rzędne wysokościowe

Różnice pomiędzy rzędnymi wykonanej nawierzchni i rzędnymi projektowanymi nie powinny przekraczać ±1cm.

6.4.4. Szerokość nawierzchni

Szerokość nawierzchni nie może różnić się od szerokości projektowanej o więcej niż ±5cm.

6.4.5. Grubość podsypki

Dopuszczalne odchyłki od projektowanej grubości podsypki nie powinny przekraczać ±1,0 cm.

6.4.6. Częstotliwość oraz zakres badań i pomiarów

Należy dokonać jednego pomiaru na wyspie i dokonać nast. badań i pomiarów:

- spadków poprzecznych
- rzędnych wysokościowych

- szerokości nawierzchni
- grubości podsypki

7. OBMIAR ROBÓT

Ogólne zasady obmiaru robót podano w ST D.00.00.00 „Wymagania ogólne".

Jednostką obmiarową jest m^2 (metr kwadratowy) wykonanej nawierzchni D.05.03.01.23, D.05.03.01.24 z kostki kamiennej zgodnie z Dokumentacją Projektową i pomiarem w terenie.

8. ODBIÓR ROBÓT

Ogólne zasady obmiaru robót podano w ST D.00.00.00 „Wymagania ogólne".

Roboty uznaje się za wykonane zgodnie z dokumentacją projektową, ST i wymaganiami Inspektora Nadzoru Inwestorskiego, jeśli wszystkie pomiary i badania z zachowaniem tolerancji wg pkt. 6 dały wyniki pozytywne.

Roboty związane z wykonaniem podsypki jako roboty podlegające zakryciu należy poddać odbiorowi zgodnie z ST D.00.00.00 „Wymagania ogólne" pkt. 8.2.

9. PODSTAWA PŁATNOŚCI

Ogólne wymagania dotyczące płatności podano w ST D.00.00.00. „Wymagania ogólne".

Płatność za m^2 ułożonej nawierzchni z kostki należy przyjmować zgodnie z obmiarem, oceną jakości użytych wyrobów i oceny jakości wykonanych robót na podstawie wyników pomiarów i badań.

Cena wykonania 1 m^2 nawierzchni z kostki kamiennej D.05.03.01.23, D.05.03.01.24 obejmuje:

- prace pomiarowe i roboty przygotowawcze,
- oznakowanie robót,
- zakup, załadunek, transport i rozładunek wyrobów,
- wykonanie podsypki cementowo- piaskowej o grubości 5 cm,
- ułożenie i ubicie kostki,
- wypełnienie spoin piaskiem kwarcowym z żywicą,
- przeprowadzenie badań i pomiarów wymaganych w specyfikacji technicznej

10. PRZEPISY ZWIĄZANE

PN-B-06251 Roboty betonowe i żelbetonowe. Wymagania techniczne

PN-EN 197-1 Cement.

PN-S-06100 Drogi samochodowe. Nawierzchnie z kostki kamiennej. Warunki techniczne

PN-S-96026 Drogi samochodowe. Nawierzchnie z kostki kamiennej nieregularnej. Wymagania techniczne i badania przy odbiorze

BN-69/6731-08 Cement. Transport i przechowywanie

BN-68/8931-04 Drogi samochodowe. Pomiar równości nawierzchni planografem i łatą.

PN-EN 13139 Kruszywa do zaprawy.

PN-EN 13242 Kruszywa do niezwiązanych i związanych hydraulicznie materiałów stosowanych w obiektach budowlanych i budownictwie drogowym.

PN-EN 1008 Woda zarobowa do betonu.

PN-EN 1342 Kostka brukowa z kamienia naturalnego do zewnętrznych nawierzchni drogowych.

D.05.03.05 NAWIERZCHNIA Z BETONU ASFALTOWEGO

1. WSTĘP

1.1. Przedmiot ST

Przedmiotem niniejszej Specyfikacji Technicznej Wykonania i Odbioru Robót Budowlanych (ST) są wymagania dotyczące wykonania i odbioru robót związanych z wykonaniem warstw konstrukcji nawierzchni z betonu asfaltowego (AC).

1.2. Zakres stosowania ST

Szczegółowe Specyfikacje Techniczne Wykonania i Odbioru Robót Budowlanych (ST) stanowią część Dokumentów Przetargowych i Kontraktowych i należy je stosować w zlecaniu i wykonaniu Robót opisanych w podpunkcie 1.1.

1.3. Zakres robót objętych ST

Ustalenia zawarte w niniejszej specyfikacji dotyczą robót wymienionych w pkt. 1.1. i obejmują wykonanie niżej wymienionych warstw konstrukcyjnych:
- warstwy ścieralnej o grubości 5 cm z betonu asfaltowego AC 11 S 50/70 zgodnie z lokalizacją określoną w dokumentacji projektowej,
- warstwy wiążącej/wyrównawczej o grubości 6 cm z betonu asfaltowego AC 16 W 50/70 zgodnie z lokalizacją określoną w dokumentacji projektowej,
- warstwy ścieralnej o grubości 3 cm z betonu asfaltowego AC 11 S 50/70 zgodnie z lokalizacją określoną w dokumentacji projektowej,
- warstwy wiążącej o grubości 3 cm z betonu asfaltowego AC 11 W 50/70 zgodnie z lokalizacją określoną w dokumentacji projektowej,

1.4. Określenia podstawowe

1.4.1. Nawierzchnia – konstrukcja składająca się z jednej lub kilku warstw służących do przejmowania i rozkładania obciążeń od ruchu pojazdów na podłoże.

1.4.2. Warstwa wiążąca –warstwa nawierzchni między warstwą ścieralną a podbudową

1.4.3. Warstwa ścieralna – górna warstwa nawierzchni będąca w bezpośrednim kontakcie z kołami pojazdów.

1.4.4. Warstwa wyrównawcza – warstwa o zmiennej grubości, ułożona na istniejącej warstwie w celu uzyskania odpowiedniego profilu potrzebnego do ułożenia kolejnej warstwy.

1.4.5. Mieszanka mineralno-asfaltowa – mieszanka kruszyw i lepiszcza asfaltowego.

1.4.6. Wymiar mieszanki mineralno-asfaltowej – określenie mieszanki mineralno-asfaltowej, wyróżniające tę mieszankę ze zbioru mieszanek tego samego typu ze względu na największy wymiar kruszywa, np. wymiar 8 lub 11.

1.4.7. Mieszanka drobnoziarnista – mieszanka mineralno-asfaltowa, w której wymiar kruszywa D jest mniejszy niż 16 mm.

1.4.8. Mieszanka gruboziarnista – mieszanka mineralno-asfaltowa, w której wymiar kruszywa D jest nie mniejszy niż 16 mm.

1.4.9. Beton asfaltowy – mieszanka mineralno-asfaltowa, w której kruszywo o uziarnieniu ciągłym lub nieciągłym tworzy strukturę wzajemnie klinującą się.

1.4.10. Kategoria ruchu – obciążenie drogi ruchem samochodowym, wyrażone w osiach obliczeniowych (100 kN) na obliczeniowy pas ruchu na dobę.

1.4.11. Wymiar kruszywa – wielkość ziaren kruszywa, określona przez dolny (d) i górny (D) wymiar sita

1.4.12. Kruszywo grube – kruszywo z ziaren o wymiarze: D ≤ 45 mm oraz d > 2mm.

1.4.13. Kruszywo drobne – kruszywo z ziaren o wymiarze: D ≤ 2 mm, którego większa część pozostaje na sicie 0,063 mm.

1.4.14. Pył – kruszywo z ziaren przechodzących przez sito 0,063 mm.

1.4.15. Wypełniacz – kruszywo, którego większa część przechodzi przez sito 0,063 mm. (Wypełniacz mieszany – kruszywo, które składa się z wypełniacza pochodzenia mineralnego i wodorotlenku wapnia. Wypełniacz dodany – wypełniacz pochodzenia mineralnego, wyprodukowany oddzielnie.

1.4.16. Destrukt asfaltowy – mieszanka mineralno-asfaltowa, która jest uzyskiwana w wyniku frezowania warstw asfaltowych , rozkruszenia płyt wyciętych z nawierzchni asfaltowej, brył uzyskiwanych z płyt oraz mieszanki mineralno-asfaltowej odrzuconej lub będącej nadwyżką produkcji.

1.4.17. Granulat asfaltowy – destrukt asfaltowy stosowany jako materiał składowy w produkcji mieszanek mineralno-asfaltowych w technologii na gorąco.

1.4.18. Kationowa emulsja asfaltowa – emulsja, w której emulgator nadaje dodatnie ładunki cząstkom zdyspergowanego asfaltu.

1.4.19. Pozostałe określenia podstawowe są zgodne z obowiązującymi odpowiednimi polskimi normami i określeniami podanymi ST D.00.00.00 "Wymagania ogólne" pkt 1.4.

1.4.20. Symbole i skróty dodatkowe
AC - beton asfaltowy,
D - górny wymiar sita (przy określaniu wielkości ziaren kruszywa),
d - dolny wymiar sita (przy określaniu wielkości ziaren kruszywa)
RA - destrukt asfaltowy
U - wielkość kawałków destruktu asfaltowego wyrażona przez najmniejszy wymiar sita w mm, przez które przechodzi 100 % kawałków destruktu asfaltowego,
C - kationowa emulsja asfaltowa,
NPD - właściwość użytkowa nie określana (ang. No Performance Determined; producent może jej nie określać),
TBR - do zadeklarowania (ang. To Be Reported; producent może dostarczyć odpowiednie informacje, jednak nie jest do tego zobowiązany).

1.5. Ogólne wymagania dotyczące robót.

Ogólne wymagania dotyczące robót podano w ST D.00.00.00. "Wymagania ogólne" pkt 1.5.

2. MATERIAŁY

2.1. Ogólne wymagania dotyczące materiałów

Ogólne wymagania dotyczące materiałów, ich pozyskiwania i składowania, podano w ST D.00.00.00. "Wymagania ogólne" pkt. 2.

2.2. Lepiszcze asfaltowe

Do warstwy ścieralnej dla kategorii ruchu KR1 należy stosować asfalt drogowy 50/70 wg PN-EN 12591. Składowanie asfaltu drogowego powinno odbywać się w zbiornikach wykluczających zanieczyszczenie asfaltu i wyposażonych w system grzewczy pośredni (bez kontaktu asfaltu z przewodami grzewczymi).

Zbiornik roboczy otaczarki powinien być izolowany termicznie, posiadać automatyczny system grzewczy z tolerancją ± 5 ºC oraz układ cyrkulacji asfaltu.

2.3. Kruszywo

W zależności od warstwy nawierzchni i kategorii ruchu należy stosować kruszywa spełniające odpowiednie wymagania PN-EN-13043, określone w WT-1 Kruszywa 2014.
Składowanie kruszywa powinno odbywać się w warunkach zabezpieczających je przed zanieczyszczeniem i zmieszaniem z kruszywem o innym wymiarze i pochodzeniu
Podłoże składowiska musi być równe, utwardzone i odwodnione.

2.4. Wypełniacz

W zależności od warstwy nawierzchni należy stosować wypełniacz spełniający odpowiednie wymagania PN-EN-13043, określone w WT-1 Kruszywa 2014.
Składowanie wypełniacza powinno odbywać się w silosach wyposażonych w urządzenia do aeracji.

2.5. Środek adhezyjny

Zastosowane kruszywa i lepiszcza asfaltowe powinny wykazywać powinowactwo fizykochemiczne zapewniające odpowiednią przyczepność (adhezję) lepiszcza do kruszywa i odporność mieszanki mineralno-asfaltowej na działanie wody.
W celu poprawy powinowactwa fizykochemicznego lepiszcza asfaltowego i kruszywa, gwarantującego odpowiednią przyczepność (adhezję) lepiszcza do kruszywa i odporność mieszanki na działanie wody należy stosować środki poprawiające adhezję. Środek adhezyjny i jego ilość powinny być dostosowane do konkretnego kruszywa i lepiszcza. Ocenę przyczepności można określić na podstawie badań wg PN-EN 12697-11 metodą A. Przyczepność powinna być nie mniejsza niż 80%.
Ostatecznym badaniem kwalifikującym przyczepność jest badanie odporności na działanie wody ITSR wg PN-EN 12697-12.
Środek adhezyjny powinien odpowiadać wymaganiom aprobaty technicznej IBDiM oraz musi być zaakceptowany przez Inżyniera.
Składowanie środka adhezyjnego jest dozwolone tylko w oryginalnych opakowaniach producenta, w warunkach określonych w aprobacie technicznej.

2.7. Materiały do złączenia warstw konstrukcji

Do złączenia warstw konstrukcji nawierzchni należy stosować kationowe emulsje asfaltowe wg PN-EN 13808 i WT-3 Emulsje asfaltowe 2009, punkt 5.1, tablica 2. Szczegółowe wymagania podano w D04.03.01.
Emulsję asfaltową należy składować w opakowaniach transportowych lub stacjonarnych zbiornikach pionowych z nalewaniem od dna. Nie należy nalewać emulsji do opakowań i zbiorników zanieczyszczonych materiałami mineralnymi.

3. SPRZĘT

3.1. Ogólne wymagania dotyczące sprzętu

Ogólne wymagania dotyczące sprzętu podano w ST D.00.00.00. "Wymagania ogólne" pkt. 3.

3.2. Sprzęt stosowany do wykonania robót

Przy wykonywaniu robót Wykonawca w zależności od potrzeb, powinien wykazać się możliwością korzystania ze sprzętu dostosowanego do przyjętej metody robót, jak:
- wytwórnia (otaczarka) o mieszaniu cyklicznym lub ciągłym, z automatycznym komputerowym sterowaniem produkcji, do wytwarzania mieszanek mineralno-asfaltowych, z możliwością dozowania dodatków przewidzianych w recepcie,
- rozkładarka wyposażona w układ automatycznego sterowania grubości warstwy i utrzymania niwelety zgodnie z dokumentacją projektową,
- skrapiarka,
- ciężkie walce stalowe gładkie z możliwością wibracji lub oscylacji,

- ciężkie walce ogumione,
- szczotki mechaniczne i/lub inne urządzenia czyszczące,
- samochody samowyładowcze z przykryciem brezentowym lub termosy,
- sprzęt drobny.

4. TRANSPORT

4.1. Ogólne wymagania dotyczące transportu

Ogólne wymagania dotyczące transportu podano w ST D.00.00.00. "Wymagania ogólne" pkt. 4.

4.2. Transport materiałów

4.2.1. Asfalt należy przewozić w cysternach kolejowych lub samochodach izolowanych i zaopatrzonych w urządzenia umożliwiające pośrednie ogrzewanie oraz w zawory spustowe.

4.2.2. Kruszywo można przewozić dowolnymi środkami transportu w sposób zabezpieczony je przed zanieczyszczeniem, zmieszaniem z innymi materiałami i nadmiernym zawilgoceniem.

4.2.3. Wypełniacz należy przewozić w sposób chroniący go przed zawilgoceniem, zbryleniem i zanieczyszczeniem. Wypełniacz luzem powinien być przewożony w odpowiednich cysternach przystosowanych do przewozu materiałów sypkich, umożliwiających rozładunek pneumatyczny.

4.2.4. Emulsja asfaltowa może być transportowana w zamkniętych cysternach , autocysternach, beczkach i innych opakowaniach pod warunkiem, że nie będą korodowały pod wpływem emulsji i nie będą powodowały jej rozpadu. Cysterny powinny być wyposażone w przegrody. Nie należy używać opakowań z metali lekkich (może zachodzić wydzielanie wodoru i groźba wybuchu przy emulsjach o pH ≤ 4).

4.2.5. Mieszankę mineralno-asfaltową należy dowozić na budowę pojazdami samowyładowczymi w zależności od postępu robót.. Podczas transportu i postoju przed wbudowaniem mieszanka powinna być zabezpieczona przed ostygnięciem i dopływem powietrza (przez przykrycie, pojemniki termoizolacyjne lub ogrzewane itp.). Warunki i czas transportu mieszanki, od produkcji do wbudowania, powinny zapewniać utrzymanie temperatury w wymaganym przedziale. Powierzchnie pojemników używanych do transportu mieszanki powinny być czyste, a do zwilżania tych powierzchni można używać tylko środki antyadhezyjne nie wpływające szkodliwie na mieszankę.

5. WYKONANIE ROBÓT

5.1. Ogólne zasady wykonania robót

Ogólne zasady wykonania robót podano w ST D.00.00.00. "Wymagania ogólne" pkt. 5.

5.2. Projektowanie mieszanki betonu asfaltowego

Za opracowanie recepty odpowiada Wykonawca.
Należy stosować mieszanki wyszczególnione w punkcie 1.3.

Uwaga: Za zgodą Inżyniera dopuszcza się inne uziarnienie mieszanki AC, stosowane dla danej warstwy zgodnie z zasadami określonymi w WT-2 Nawierzchnie asfaltowe 2014.

Przed przystąpieniem do robót Wykonawca dostarczy Inżynierowi do akceptacji projekt składu mieszanki AC wraz z wynikami badań laboratoryjnych próbek materiałów (składników mieszanki).

5.3. Wytwarzanie mieszanki betonu asfaltowego

Mieszankę betonu asfaltowego należy wytwarzać na gorąco otaczarce (zespole maszyn i urządzeń dozowania, podgrzewania i mieszania składników oraz przechowywania gotowej mieszanki).

Dozowanie składników mieszanki betonu asfaltowego w otaczarkach, w tym także wstępne, powinno być zautomatyzowane i zgodne z receptą roboczą, a urządzenia do dozowania składników powinny być okresowo sprawdzane. Kruszywo o różnym uziarnieniu lub pochodzeniu należy dodawać odmierzone oddzielnie.

Lepiszcze asfaltowe należy przechowywać w zbiorniku z pośrednim systemem ogrzewania, z układem termostatowania zapewniającym utrzymanie żądanej temperatury z dokładnością ± 5 °C. Temperatura lepiszcza asfaltowego w zbiorniku magazynowym (roboczym) nie powinna przekraczać:
- 180 °C dla asfaltów drogowych 50/70.

Kruszywo (ewentualnie z wypełniaczem) powinno być wysuszone i podgrzane tak, aby mieszanka mineralna uzyskała temperaturę właściwą do otoczenia lepiszczem asfaltowym. Temperatura mieszanki mineralnej nie powinna być wyższa o więcej niż 30 °C od najwyższej temperatury mieszanki mineralno-asfaltowej (betonu asfaltowego) podanej w tablicy 1. W tej tablicy najniższa temperatura dotyczy mieszanki mineralno-asfaltowej dostarczonej na miejsce wbudowania, a najwyższa dotyczy mieszanki mineralno-asfaltowej bezpośrednio po wytworzeniu w wytwórni.

Tablica 1. Najwyższa i najniższa temperatura mieszanki betonu asfaltowego

Lepiszcze asfaltowe	Temperatura mieszanki [°C]
Asfalt drogowy 50/70	od 140 do 180

Sposób i czas mieszania składników mieszanki mineralno-asfaltowej powinny zapewnić równomierne otoczenie kruszywa lepiszczem asfaltowym.

System dozowania dodatków modyfikujących lub stabilizujących powinien zapewnić jednorodność dozowania dodatków do wytwarzanej mieszanki. Warunki wytwarzania i przechowywania mieszanki mineralno-asfaltowej na gorąco nie powinny istotnie wpływać na skuteczność działania tych dodatków.

5.4. Przygotowanie podłoża

Podłoże (warstwa wyrównawcza, warstwa wiążąca lub stara warstwa ścieralna) pod warstwę ścieralną z betonu asfaltowego powinno być na całej powierzchni:
ustabilizowane i nośne,
- czyste, bez zanieczyszczenia lub pozostałości luźnego kruszywa,
- wyprofilowane, równe i bez kolein.

W wypadku podłoża z nowo wykonanej warstwy asfaltowej, do oceny nierówności należy przyjąć dane z pomiaru równości tej warstwy, zgodnie z WT-2 Nawierzchnie asfaltowe 2010
Wymagana równość podłużna jest określona w rozporządzeniu dotyczącym warunków technicznych, jakim powinny odpowiadać drogi publiczne i ich usytuowanie (D.U. nr 43 poz. 430 - Załącznik 6)). W wypadku podłoża z warstwy starej nawierzchni, nierówności nie powinny przekraczać wartości dopuszczalnych.
Jeżeli nierówności są większe niż dopuszczalne, to należy wyrównać podłoże.
Rzędne wysokościowe podłoża oraz urządzeń usytuowanych w nawierzchni lub ją ograniczających powinny być zgodne z dokumentacją projektową. Z podłoża powinien być zapewniony odpływ wody.
Oznakowanie poziome na warstwie podłoża należy usunąć. Dopuszcza się pozostawienie oznakowania poziomego z materiałów termoplastycznych przy spełnieniu warunku szczepności warstw wg punktu 5.7.
Nierówności podłoża (w tym powierzchnię istniejącej warstwy ścieralnej) należy wyrównać poprzez frezowanie lub wykonanie warstwy wyrównawczej.
Wykonane w podłożu łaty z materiału o mniejszej sztywności (np. łaty z asfaltu lanego w betonie asfaltowym) należy usunąć, a powstałe w ten sposób ubytki wypełnić materiałem o właściwościach zbliżonych do materiału podstawowego (np. wypełnić betonem asfaltowym).
W celu polepszenia połączenia między warstwami technologicznymi nawierzchni powierzchnia podłoża powinna być w ocenie wizualnej chropowata.
Jeżeli podłoże jest nieodpowiednie, to należy ustalić, jakie specjalne środki należy podjąć przed wykonaniem warstwy asfaltowej.
Szerokie szczeliny w podłożu należy wypełnić odpowiednim materiałem, np. zalewami drogowymi według PN-EN 14188-1 [60] lub PN-EN 14188-2 [61] albo innymi materiałami według norm lub aprobat technicznych.

Na podłożu wykazującym zniszczenia w postaci siatki spękań zmęczeniowych lub spękań poprzecznych zaleca się stosowanie membrany przeciwspękaniowej, np. mieszanki mineralno-asfaltowej, warstwy SAMI lub z geosyntetyków według norm lub aprobat technicznych.

5.5. Próba technologiczna

Wykonawca przed przystąpieniem do produkcji mieszanki betonu asfaltowego jest zobowiązany do przeprowadzenia w obecności Inżyniera próby technologicznej, która ma na celu sprawdzenie zgodności właściwości wyprodukowanej mieszanki z receptą. W tym celu należy zaprogramować otaczarkę zgodnie z receptą roboczą i w cyklu automatycznym produkować mieszankę. Do badań należy pobrać mieszankę wyprodukowaną po ustabilizowaniu się pracy otaczarki.
Nie dopuszcza się oceniania dokładności pracy otaczarki oraz prawidłowości składu mieszanki mineralnej na podstawie tzw. suchego zarobu, z uwagi na możliwą segregację kruszywa.

Mieszankę wyprodukowaną po ustabilizowaniu się pracy otaczarki należy zgromadzić w silosie lub załadować na samochód. Próbki do badań należy pobrać ze skrzyni samochodu zgodnie metodą określoną w PN-EN 12697-27.

Na podstawie uzyskanych wyników Inżynier podejmuje decyzję o wykonaniu odcinka próbnego.

5.6. Odcinek próbny

Nie występuje.

5.7. Zakładowa kontrola produkcji

Wykonawca jest zobowiązany do prowadzenia Zakładowej kontroli produkcji (ZKP) sprawdzającej na bieżąco produkcyjny poziom zgodności metodą pojedynczych wyników, wg PN-EN 13108-21 oraz zasad określonych w WT-2 Nawierzchnie asfaltowe 2014 (punkt 8.4.1.5.).

5.8. Połączenie międzywarstwowe

Uzyskanie wymaganej trwałości nawierzchni jest uzależnione od zapewnienia połączenia między warstwami i ich współpracy w przenoszeniu obciążenia nawierzchni ruchem.
Podłoże powinno być skropione lepiszczem. Ma to na celu zwiększenie połączenia między warstwami konstrukcyjnymi oraz zabezpieczenie przed wnikaniem i zaleganiem wody między warstwami.

Skropienie lepiszczem podłoża, przed ułożeniem warstwy z mieszanki betonu asfaltowego, powinno być wykonane w ilości podanej w przeliczeniu na pozostałe lepiszcze, tj.:
- 0,5 ÷ 0,7 kg/m^2 dla skropienia podbudowy z kruszywa stabilizowanego mechanicznie,
- 0,3 ÷ 0,5 kg/m^2 dla skropienia podbudowy asfaltowej,
- 0,1 ÷ 0,3 kg/m^2 dla skropienia warstwy wiążącej z betonu asfaltowego,

przy czym ilość emulsji należy dobrać z uwzględnieniem podłoża oraz porowatości mieszanki betonu asfaltowego. Jeśli mieszanka ma większą zawartość wolnych przestrzeni, to należy użyć większą ilość lepiszcza, które po ułożeniu warstwy betonu asfaltowego uszczelni ją.

Skropienie podłoża należy wykonać równomiernie stosując rampy do skrapiania, np. skrapiarki do lepiszczy asfaltowych. Dopuszcza się skrapianie ręczne lancą w miejscach trudno dostępnych (np. ścieki uliczne) oraz przy urządzeniach usytuowanych w nawierzchni lub ją ograniczających. W razie potrzeby urządzenia te należy zabezpieczyć przed zabrudzeniem.

W przypadku stosowania emulsji asfaltowej podłoże powinno być skropione przed układaniem warstwy z betonu asfaltowego w celu odparowania wody, w zależności od ilości emulsji asfaltowej:
- 2 h w przypadku zastosowania 0,5-1,0 kg/m^2,
- 0,5 h w przypadku zastosowania do 0,5 kg/m^2.

Wymagania w zakresie połączeń międzywarstwowych dla KR 3-6 (wytrzymałość na ścinanie:
Warstwa ścieralna /warstwa wiążąca – min.1,0MPa*
Warstwa wiążąca/warstwa podbudowy – min. 0,7 MPa*
*) Metodyka badań wg Zeszytu IBEDiM Nr 66/2004 (załącznik)

5.9. Wbudowanie mieszanki mineralno-asfaltowej

Mieszankę mineralno-asfaltową można wbudowywać na podłożu przygotowanym zgodnie z zapisami w punktach 5.4 i 5.7.

Na podłożu nie może być śniegu lub lodu.

Transport mieszanki betonu asfaltowego powinien być zgodny z zaleceniami podanymi w punkcie 4.2.

Mieszankę betonu asfaltowego należy wbudowywać w sprzyjających warunkach atmosferycznych. Nie wolno wbudowywać mieszanki betonu asfaltowego, gdy na podłożu tworzy się zamknięty film wodny.

Temperatura otoczenia w ciągu doby nie powinna być niższa od temperatury podanej w tablicy 2. Temperatura otoczenia może być niższa w przypadku stosowania ogrzewania podłoża.

W przypadku stosowania mieszanek mineralno-asfaltowych z dodatkiem obniżającym temperaturę mieszania i wbudowania należy indywidualnie określić wymagane warunki otoczenia.

Tablica 2. Minimalna temperatura otoczenia podczas wykonania warstw asfaltowych

Rodzaj robót	Minimalna temperatura otoczenia [°C]	
	przed przystąpieniem do robót	w czasie robót
Warstwa ścieralna o grubości ≥ 3 cm	0	+5
Warstwa wiążąca (wyrównawcza)	-2	0

Mieszanka AC powinna być wbudowywana układarką wyposażoną w układ z automatycznym sterowaniem grubości warstwy i utrzymywania niwelety zgodnie z dokumentacją projektową. W miejscach niedostępnych dla sprzętu dopuszcza się wbudowywanie ręczne.

Grubość wykonanej warstwy powinna być sprawdzana co 25 m, w co najmniej trzech miejscach (w osi i przy brzegach warstwy).

Warstwy wałowane powinny być równomiernie zagęszczone ciężkimi walcami drogowymi. Do warstw z mieszanki betonu asfaltowego należy stosować walce drogowe stalowe gładkie z możliwością wibracji lub oscylacji oraz walce ogumione.

5.10. Połączenia technologiczne

Połączenia technologiczne należy wykonać wg zasad określonych w WT-2 Nawierzchnie asfaltowe 2014.

6. KONTROLA JAKOŚCI ROBÓT

6.1. Ogólne zasady kontroli jakości robót

Zasady ogólne kontroli jakości robót podano w ST D.00.00.00 "Wymagania ogólne" pkt. 6.

6.2. Badania przed przystąpieniem do robót

Przed przystąpieniem do robót Wykonawca powinien:

- uzyskać wymagane dokumenty, dopuszczające wyroby budowlane do obrotu i powszechnego stosowania (np. stwierdzenie o oznakowaniu materiału znakiem CE lub znakiem budowlanym B, certyfikat zgodności, deklarację zgodności, aprobatę techniczną, ew. badania materiałów wykonane przez dostawców itp.),

- ew. wykonać własne badania właściwości materiałów przeznaczonych do wykonania robót, określone przez Inżyniera,
- sprawdzić cechy zewnętrzne gotowych materiałów z tworzyw.

Wszystkie dokumenty oraz wyniki badań Wykonawca przedstawia Inżynierowi do akceptacji.

6.3. Badania w czasie robót

6.3.1. Uwagi ogólne
Badania dzielą się na:
- badania Wykonawcy (w ramach własnego nadzoru),
- badania kontrolne (w ramach nadzoru zleceniodawcy - Inżyniera).

6.3.2. Badania Wykonawcy
Badania Wykonawcy są wykonywane przez Wykonawcę lub jego zleceniobiorców celem sprawdzenia, czy jakość materiałów budowlanych (mieszanek mineralno-asfaltowych i ich składników, lepiszczy i materiałów do uszczelnień itp.) oraz gotowej warstwy (wbudowane warstwy asfaltowe, połączenia itp.) spełniają wymagania określone w kontrakcie.
Wykonawca powinien wykonywać te badania podczas realizacji kontraktu, z niezbędną starannością i w wymaganym zakresie. Wyniki należy zapisywać w protokołach. W razie stwierdzenia uchybień w stosunku do wymagań kontraktu, ich przyczyny należy niezwłocznie usunąć.

Wyniki badań Wykonawcy należy przekazywać zleceniodawcy na jego żądanie. Inżynier może zdecydować o wykorzystaniu badań Wykonawcy przy odbiorze robót, wraz z podstawowymi badaniami kontrolnymi według punktu 6.3.3.

Zakres badań Wykonawcy związany z wykonaniem warstwy nawierzchni:
- pomiar temperatury powietrza,
- pomiar temperatury mieszanki mineralno-asfaltowej podczas wykonywania nawierzchni (wg PN-EN 12697-13),
- ocena wizualna mieszanki mineralno-asfaltowej,
- wykaz ilości materiałów lub grubości wykonanej warstwy,
- pomiar spadku poprzecznego warstwy asfaltowej,
- pomiar równości warstwy asfaltowej (wg punktu 6.4.2.5),
- dokumentacja działań podejmowanych celem zapewnienia odpowiednich właściwości przeciwpoślizgowych (tam, gdzie wymagane),
- ocena wizualna jednorodności powierzchni warstwy,
- ocena wizualna jakości wykonania połączeń technologicznych.

Ponadto Wykonawca wykona badania kontrolne, których celem jest sprawdzenie, czy jakość materiałów budowlanych (mieszanek mineralno-asfaltowych i ich składników, lepiszczy i materiałów do uszczelnień itp.) oraz gotowej warstwy (wbudowane warstwy asfaltowe, połączenia itp.) spełniają wymagania określone w kontrakcie. Wyniki tych badań są podstawą odbioru. Pobieraniem próbek i wykonaniem badań na miejscu budowy zajmuje się Wykonawcy w obecności Inżyniera. Badania odbywają się również wtedy, gdy Inżynier zostanie w porę powiadomiony o ich terminie, jednak nie będzie przy nich obecny.
Rodzaj badań kontrolnych mieszanki mineralno-asfaltowej i wykonanej z niej warstwy podano w tablicy 4.

Tablica 4. Rodzaj badań kontrolnych

Lp.	Rodzaj badań
1	**Mieszanka mineralno-asfaltowa** [a)]
1.1	- uziarnienie
1.2	- zawartość lepiszcza
1.3	- temperatura mięknienia lepiszcza odzyskanego
1.4	- gęstość i zawartość wolnych przestrzeni
2	**Warstwa asfaltowa**

Lp.	Rodzaj badań
2.1 2.2 2.3 2.4 2.5 2.6	- wskaźnik zagęszczenia [a)] - spadki poprzeczne - równość podłużna i poprzeczna - szerokość warstwy - grubość lub ilość materiału - zawartość wolnych przestrzeni [a)] - wytrzymałość na ścinanie (sczepność międzywarstwowa) [a)]
[a)] do każdej warstwy i na każde rozpoczęte 3000 m^2 nawierzchni jedna próbka; w razie potrzeby liczba próbek może zostać zwiększona (np. nawierzchnie dróg w terenie zabudowy)	

6.3.4. Badania kontrolne dodatkowe
W przypadku uznania, że jeden z wyników badań kontrolnych nie jest reprezentatywny dla ocenianego odcinka budowy, Wykonawca ma prawo żądać przeprowadzenia badań kontrolnych dodatkowych.
Inżynier i Wykonawca decydują wspólnie o miejscach pobierania próbek i wyznaczaniu odcinków częściowych ocenianego odcinka budowy. Jeżeli odcinek częściowy przyporządkowany do badań kontrolnych nie może być jednoznacznie i zgodnie wyznaczony, to odcinek ten nie powinien być mniejszy niż 20% ocenianego odcinka budowy.

Do odbioru uwzględniane są wyniki badań kontrolnych i badań kontrolnych dodatkowych do wyznaczonych odcinków częściowych.

Koszt badań kontrolnych dodatkowych zażądanych przez Wykonawcę ponosi Wykonawca.

6.4. Właściwości warstw i nawierzchni oraz dopuszczalne odchyłki

6.4.1. Mieszanka mineralno-asfaltowa

6.4.1.1. Uwagi ogólne
Na etapie oceny jakości wbudowanej mieszanki mineralno-asfaltowej podaje się wartości dopuszczalne i tolerancje, w których uwzględnia się: rozrzut występujący przy pobieraniu próbek, dokładność metod badań oraz odstępstwa uwarunkowane metodą pracy.

Właściwości materiałów należy oceniać na podstawie badań pobranych próbek mieszanki mineralno-asfaltowej przed wbudowaniem (wbudowanie oznacza wykonanie warstwy asfaltowej). Wyjątkowo dopuszcza się badania próbek pobranych z wykonanej warstwy asfaltowej.

6.4.1.2. Temperatura mięknienia lepiszcza odzyskanego
Temperatura mięknienia lepiszcza (asfaltu) wyekstrahowanego z mieszanki mineralno-asfaltowej nie powinna przekraczać wartości dopuszczalnych podanych w tablicy 5.

Tablica 5. Najwyższa temperatura mięknienia wyekstrahowanego asfaltu drogowego

Rodzaj	Temperatura mięknienia, nie więcej niż [°C]
Asfalt drogowy	
50/70	63

6.4.1.3. Zawartość lepiszcza
Zawartość rozpuszczalnego lepiszcza z każdej próbki pobranej z mieszanki mineralno-asfaltowej lub wyjątkowo próbki pobranej z nawierzchni nie może odbiegać od wartości projektowanej, z uwzględnieniem podanych dopuszczalnych odchyłek w zależności od liczby wyników badań z danego odcinka budowy (tablica 6). Do wyników badań nie zalicza się badań kontrolnych dodatkowych (punkt 6.3.4).

Na etapie kontroli bieżącej wbudowywanej mieszanki mineralno-asfaltowej ocena każdej próbki będzie odnoszona do wymagania, jak dla ilości próbek min.20.

Przy odbiorze ostatecznym dopuszczalne odchyłki odnoszą się do ilości wykonanych badań mieszanki mineralno-asfaltowej dla warstwy wiążącej i warstwy ścieralnej.

Tablica 6. Dopuszczalne odchyłki pojedynczego wyniku badania i średniej arytmetycznej wyników badań zawartości lepiszcza rozpuszczalnego, [% (m/m)]

Rodzaj mieszanki mineralno-asfaltowej	Liczba wyników badań					
	1	2	od 3 do 4	od 5 do 8 a)	od 9 do 19 a)	≥ 20
Mieszanka drobnoziarnista	± 0,5	± 0,45	± 0,40	± 0,40	± 0,35	± 0,30
a) dodatkowo dopuszcza się maksymalnie jeden wynik, spośród wyników badań wziętych do obliczenia średniej arytmetycznej, którego odchyłka jest większa od dopuszczalnej odchyłki dotyczącej średniej arytmetycznej, lecz nie przekracza dopuszczalnej odchyłki jak do pojedynczego wyniku badania						

6.4.1.4. Uziarnienie

Uziarnienie każdej próbki pobranej z luźnej mieszanki mineralno-asfaltowej nie może odbiegać od wartości projektowanej, z uwzględnieniem dopuszczalnych odchyłek, w zależności od liczby wyników badań z danego odcinka budowy. Wyniki badań nie uwzględniają badań kontrolnych dodatkowych (punkt 6.3.4).

W przypadku wymagań dotyczących uziarnienia, wyrażonych jako którekolwiek z:
- zawartość kruszywa o wymiarze < 0,063 mm,
- zawartość kruszywa o wymiarze < 0,125 mm,
- zawartość kruszywa drobnego o wymiarze od 0,063 mm do 2 mm,
- zawartość kruszywa grubego o wymiarze > 2 mm,
- zawartość ziaren grubych,

to żadna próbka nie może wykazywać uziarnienia odbiegającego o więcej niż wartość dopuszczalnych odchyłek podanych w tablicach 11 ÷ 15.

Wymagania dotyczące udziału kruszywa grubego, drobnego i wypełniacza powinny być spełnione jednocześnie.

Jeżeli w składzie mieszanki mineralno-asfaltowej określono dodatki kruszywa o szczególnych właściwościach, np. kruszywo rozjaśniające lub odporne na polerowanie, to dopuszczalna odchyłka zawartości tego kruszywa wynosi:
- ± 20% dla kruszywa grubego,
- ± 30% dla kruszywa drobnego.

Na etapie kontroli bieżącej wbudowywanej mieszanki mineralno-asfaltowej ocena każdej próbki będzie odnoszona do wymagania, jak dla ilości próbek min.20.

Przy odbiorze ostatecznym dopuszczalne odchyłki odnoszą się do ilości wykonanych badań mieszanki mineralno-asfaltowej dla warstwy wiążącej i warstwy ścieralnej.

Tablica 7. Dopuszczalne odchyłki pojedynczego wyniku badania i średniej arytmetycznej wyników badań zawartości kruszywa o wymiarze < 0,063 mm, [% (m/m)]

Rodzaj mieszanki mineralno-asfaltowej	Liczba wyników badań					
	1	2	od 3 do 4	od 5 do 8	od 9 do 19	≥ 20
Mieszanka drobnoziarnista	± 3,0	± 2,7	± 2,4	± 2,1	± 1,8	± 1,5

Tablica 8. Dopuszczalne odchyłki pojedynczego wyniku badania i średniej arytmetycznej wyników badań zawartości kruszywa o wymiarze < 0,125 mm, [% (m/m)]

Rodzaj mieszanki mineralno-asfaltowej	Liczba wyników badań					
	1	2	od 3 do 4	od 5 do 8	od 9 do 19	≥ 20

AC drobnoziarnista	± 4	± 3,6	± 3,3	± 2,9	± 2,5	± 2,0

Tablica 9. Dopuszczalne odchyłki pojedynczego wyniku badania i średniej arytmetycznej wyników badań zawartości kruszywa drobnego o wymiarze od 0,063 mm do 2 mm, [% (m/m)]

Rodzaj mieszanki mineralno-asfaltowej	Liczba wyników badań					
	1	2	od 3 do 4	od 5 do 8	od 9 do 19	≥ 20
AC	± 8	± 6,1	± 5,0	± 4,1	± 3,3	± 3,0

Tablica 10. Dopuszczalne odchyłki pojedynczego wyniku badania i średniej arytmetycznej wyników badań zawartości kruszywa grubego o wymiarze > 2 mm, [% (m/m)]

Rodzaj mieszanki mineralno-asfaltowej	Liczba wyników badań					
	1	2	od 3 do 4	od 5 do 8	od 9 do 19	≥ 20
AC	± 8	± 6,1	± 5,0	± 4,1	± 3,3	± 3,0

Tablica 11. Dopuszczalne odchyłki pojedynczego wyniku badania i średniej arytmetycznej wyników badań zawartości ziaren grubych, [% (m/m)]

Rodzaj mieszanki mineralno-asfaltowej	Liczba wyników badań					
	1	2	od 3 do 4	od 5 do 8	od 9 do 19	≥ 20
Mieszanka drobnoziarnista	-8, +5	-6,7; +4,7	-5,8; +4,5	-5,1; +4,3	-4,4; +4,1	± 4,0

6.4.1.5. Zawartość wolnych przestrzeni
Zawartość wolnych przestrzeni w próbce Marshalla pobranej z mieszanki mineralno-asfaltowej lub wyjątkowo powtórnie rozgrzanej próbki pobranej z nawierzchni, nie może wykraczać poza wartości dopuszczalne podane w punkcie 5.2.

6.4.2. Warstwa asfaltowa

6.4.2.1. Grubość warstwy oraz ilość materiału
Grubość wykonanej warstwy oznaczona według PN-EN 12697-36 powinna być zgodna z dokumentacją projektową. Dopuszczalne odchyłki grubości warstwy : ±0,5cm.

6.4.2.2. Wskaźnik zagęszczenia warstwy
Zagęszczenie wykonanej warstwy, wyrażone wskaźnikiem zagęszczenia oraz zawartością wolnych przestrzeni, nie może przekraczać wartości dopuszczalnych podanych w tablicy 7. Dotyczy to każdego pojedynczego oznaczenia danej właściwości.

Określenie gęstości objętościowej należy wykonać według PN-EN 12697-6.

6.4.2.3. Zawartość wolnych przestrzeni w nawierzchni
Zawartość wolnych przestrzeni w próbce pobranej z nawierzchni nie może wykraczać poza wartości dopuszczalne określone w tablicy 7.

6.4.2.4. Spadki poprzeczne
Spadki poprzeczne nawierzchni należy badać nie rzadziej niż co 20 m oraz w punktach głównych łuków poziomych.

Spadki poprzeczne powinny być zgodne dokumentacją projektową , z tolerancją ± 0,5%.

6.4.2.5. Równość podłużna i poprzeczna
Pomiar równości podłużnej należy wykonać w środku każdego ocenianego pasa ruchu.
Do oceny równości podłużnej warstwy ścieralnej nawierzchni drogi klasy L należy stosować metodę z wykorzystaniem łaty 4-metrowej i klina lub metody równoważnej użyciu łaty i klina, mierząc maksymalną

wysokość prześwitu pod łatą. Pomiar wykonuje się nie rzadziej niż co 10 m. Wymagana równość podłużna jest określona przez wartość odchylenia równości (prześwitu), które nie mogą przekraczać 6 mm.

Do oceny równości porzecznej warstw nawierzchni dróg wszystkich klas technicznych należy stosować metodę z wykorzystaniem łaty 4-metrowej i klina lub metody równoważnej użyciu łaty i klina. Pomiar należy wykonywać w kierunku prostopadłym do osi jezdni, na każdym ocenianym pasie ruchu, nie rzadziej niż co 10 m. Wymagana równość porzeczna jak dla równości podłużnej

6.4.2.6. Wytrzymałość na ścinanie (sczepność międzywarstwowa)

Kryteria sczepności międzywarstwowej wg metody Leutnera w temperaturze +20°C przedstawiono w tablicy 12:

Tablica 12. Kryteria sczepności międzywarstwowej wg metody Leutnera w temperaturze +20°C

Połączenie warstw	Kryterium sczepności międzywarstwowej
Ścieralna-wiążąca	1,0 MPa
Wiążąca-podbudowa	0,7 MPa
Podbudowa-podbudowa	0,6 MPa

6.4.2.7. Pozostałe właściwości warstwy asfaltowej
Szerokość warstwy, mierzona 10 razy na 1 km każdej jezdni, nie może się różnić od szerokości projektowanej o więcej niż ± 5 cm.

Rzędne wysokościowe, mierzone co 10 m na prostych i co 10 m na osi podłużnej i krawędziach, powinny być zgodne z dokumentacją projektowa z dopuszczalną tolerancją ± 1 cm, przy czym co najmniej 95% wykonanych pomiarów nie może przekraczać przedziału dopuszczalnych odchyleń.

Ukształtowanie osi w planie, mierzone co 100 m, nie powinny różnić się od dokumentacji projektowej o więcej niż ± 5 cm.

Złącza podłużne i poprzeczne, sprawdzone wizualnie, powinny być równe i związane, wykonane w linii prostej, równolegle lub prostopadle do osi drogi. Przylegające warstwy powinny być w jednym poziomie.

Wygląd zewnętrzny warstwy, sprawdzony wizualnie, powinien być jednorodny, bez spękań, deformacji, plam i wykruszeń.

7. OBMIAR ROBÓT

7.1. Ogólne zasady obmiaru robót

Ogólne zasady obmiaru robót podano w ST D.00.00.00. „Wymagania ogólne” pkt. 7.

7.2. Jednostka obmiarowa

Jednostką obmiarową jest 1 m^2 (metr kwadratowy) wykonanej warstwy z betonu asfaltowego

8. ODBIÓR ROBÓT

8.1. Ogólne zasady odbioru robót

Wykonana warstwa podlega odbiorowi wg zasad określonych w ST D.00.00.00. „Wymagania ogólne” pkt. 8.

Roboty uznaje się za wykonane zgodnie z dokumentacją projektową, ST i wymaganiami Inżyniera, jeżeli wszystkie pomiary i badania z zachowaniem tolerancji wg pkt 6 dały wyniki pozytywne.

9. PODSTAWA PŁATNOŚCI

9.1. Ogólne ustalenia dotyczące podstawy płatności

Ogólne ustalenia dotyczące podstawy płatności podano w ST D.00.00.00. „Wymagania ogólne" pkt. 9.

9.2. Cena jednostki obmiarowej

Cena 1 m^2 wykonanej warstwy obejmuje:
- prace pomiarowe i roboty przygotowawcze,
- oznakowanie robót,
- koszt zapewnienia niezbędnych czynników produkcji,
- zakup i dostarczenie materiałów do wytwórni,
- opracowanie recepty laboratoryjnej wraz z przeprowadzeniem wymaganych badań,
- wykonanie odcinka próbnego z wykonaniem niezbędnych pomiarów i sprawdzeń,
- dostarczenie, ustawienie, rozebranie i odwiezienie prowadnic oraz innych materiałów i urządzeń pomocniczych,
- wytworzenie mieszanki mineralno-bitumicznej AC,
- transport mieszanki do miejsca wbudowania,
- oczyszczenie i skropienie podłoża
- posmarowanie lepiszczem krawędzi urządzeń obcych,
- rozłożenie i zagęszczenie mieszanki,
- wykonanie połączeń podłużnych i poprzecznych,
- obcięcie krawędzi i posmarowanie asfaltem,
- koszt utrzymania czystości na przylegających drogach
- przeprowadzenie pomiarów i badań laboratoryjnych, wymaganych w ST.

9.3. Sposób rozliczenia robót tymczasowych i prac towarzyszących

Cena wykonania robót określonych niniejszą ST obejmuje:
- roboty tymczasowe, które są potrzebne do wykonania robót podstawowych, ale nie są przekazywane Zamawiającemu i są usuwane po wykonaniu robót podstawowych,
- prace towarzyszące, które są niezbędne do wykonania robót podstawowych, nie zaliczane do robót tymczasowych, jak geodezyjne wytyczenie robót itd.

10. PRZEPISY ZWIĄZANE

10.1. Normy

PN-EN 12591	Asfalty i produkty asfaltowe – Wymagania dla asfaltów drogowych
PN-EN 13043	Kruszywa do mieszanek bitumicznych i powierzchniowych utrwaleń stosowanych na drogach, lotniskach i innych powierzchniach przeznaczonych do ruchu
PN-EN 13108-1	Mieszanki mineralno-asfaltowe – Wymagania – Część 1: Beton asfaltowy
PN-EN 13108-21	Mieszanki mineralno-asfaltowe – Wymagania – Część 21: Zakładowa Kontrola Produkcji
PN-EN 13808	Asfalty i lepiszcza asfaltowe – Zasady specyfikacji kationowych emulsji asfaltowych
PN-EN 14188-1	Wypełniacze złączy i zalewy – Część 1: Specyfikacja zalew na gorąco
PN-EN 14188-2	Wypełniacze złączy i zalewy – Część 1: Specyfikacja zalew na zimno

10.2. Wymagania techniczne

1 WT-1 2014 Kruszywa. Wymagania Techniczne Kruszywa do mieszanek mineralno-asfaltowych i powierzchniowych utrwaleń na drogach krajowych.

2 WT-2 2014 Nawierzchnie asfaltowe. Nawierzchnie asfaltowe na drogach krajowych.
3 WT-3 2009 Emulsje asfaltowe. Kationowe emulsje asfaltowe na drogach publicznych.

10.3. Inne dokumenty

1 Rozporządzenie Ministra Transportu i Gospodarki Morskiej z dnia 2 marca 1999 r. w sprawie warunków technicznych, jakim powinny odpowiadać drogi publiczne i ich usytuowanie (Dz.U. Nr 43 z 1999 r., poz. 430).
2 Katalog typowych konstrukcji nawierzchni podatnych i półsztywnych, GDDP– IBDiM, 1997 r.

D.05.03.11 FREZOWANIE NAWIERZCHNI ASFALTOWYCH NA ZIMNO

1. WSTĘP

1.1. Przedmiot ST

Przedmiotem niniejszej Specyfikacji Technicznej są wymagania dotyczące wykonania i odbioru robót związanych z frezowaniem nawierzchni bitumicznych na zimno.

1.2. Zakres stosowania ST

Specyfikacje Techniczne stanowią część Dokumentów Przetargowych i Umowy i należy je stosować w zlecaniu i wykonaniu Robót opisanych w podpunkcie 1.1.

1.3. Zakres robót objętych ST

Ustalenia zawarte w niniejszej specyfikacji dotyczą zasad prowadzenia robót związanych z wykonaniem frezowania na średnią gł. 4 cm.

1.4. Określenie podstawowe

1.4.1. Frezowanie nawierzchni asfaltowej na zimno - kontrolowany proces skrawania górnej warstwy nawierzchni asfaltowej, bez jej ogrzania, na określoną głębokość.
1.4.2. Pozostałe określenia są zgodne z obowiązującymi, odpowiednimi polskimi normami i z definicjami podanymi w ST D.00.00.00 „Wymagania ogólne” pkt 1.4.

1.5. Ogólne wymagania dotyczące robót

Wykonawca jest odpowiedzialny za jakość wykonania robót oraz za zgodność z Dokumentacją Projektową, ST i poleceniami Inspektora Nadzoru Inwestorskiego.
Ogólne wymagania dotyczące robót podano w ST D.00.00.00 "Wymagania ogólne".

2. WYROBY BUDOWLANE

Nie występują

3. SPRZĘT

3.1. Ogólne wymagania dotyczące sprzętu

Ogólne wymagania dotyczące sprzętu podano w ST D.00.00.00 „Wymagania ogólne” pkt 3.

3.2. Sprzęt do frezowania

Należy stosować frezarki drogowe umożliwiające frezowanie nawierzchni asfaltowej na zimno na określoną głębokość.
Frezarka powinna być sterowana elektronicznie i zapewniać zachowanie wymaganej równości oraz pochyleń poprzecznych i podłużnych powierzchni po frezowaniu. Do małych robót (naprawy części jezdni) Inżynier może dopuścić frezarki sterowane mechanicznie.
Szerokość bębna frezującego powinna być dobrana zależnie od zakresu robót. Przy lokalnych naprawach szerokość bębna może być dostosowana do szerokości skrawanych elementów nawierzchni. Przy frezowaniu całej jezdni szerokość bębna skrawającego powinna być co najmniej równa 1200 m.
Przy dużych robotach frezarki muszą być wyposażone w przenośnik sfrezowanego materiału, podający go z jezdni na środki transportu.
Przy pracach prowadzonych w terenie zabudowanym frezarki muszą, a poza nimi powinny, być zaopatrzone w systemy odpylania. Za zgodą Inżyniera można dopuścić frezarki bez tego systemu:

- na drogach zamiejskich w obszarach niezabudowanych,
- na drogach miejskich, przy małym zakresie robót.

Wykonawca może używać tylko frezarki zaakceptowane przez Inżyniera. Wykonawca powinien przedstawić dane techniczne frezarek, a w przypadkach jakichkolwiek wątpliwości przeprowadzić demonstrację pracy frezarki, na własny koszt.

4. TRANSPORT

4.1. Ogólne wymagania dotyczące transportu

Ogólne wymagania dotyczące transportu podano w ST D.00.00.00 „Wymagania ogólne" pkt 4.

4.2. Transport sfrezowanego materiału

Transport sfrezowanego materiału powinien być tak zorganizowany, aby zapewnić pracę frezarki bez postojów. Materiał może być wywożony dowolnymi środkami transportowymi.

5. WYKONANIE ROBÓT

5.1. Ogólne warunki wykonania robót.

Ogólne warunki robót podano w ST D.00.00.00 „Wymagania ogólne".

5.2. Wykonanie frezowania

Nawierzchnia powinna być frezowana do głębokości, szerokości i pochyleń zgodnych z dokumentacją projektową i SST.
Jeżeli ruch drogowy ma być dopuszczony po sfrezowanej części jezdni, to wówczas, ze względów bezpieczeństwa należy spełnić następujące warunki:

- należy usunąć ścięty materiał i oczyścić nawierzchnię,
- przy frezowaniu poszczególnych pasów ruchu, wysokość podłużnych pionowych krawędzi nie może przekraczać 40 mm,
- przy lokalnych naprawach polegających na sfrezowaniu nawierzchni przy linii krawężnika (ścieku) dopuszcza się większy uskok niż określono wyżej, ale przy głębokości większej od 75 mm wymaga on specjalnego oznakowania,
- krawędzie poprzeczne na zakończenie dnia roboczego powinny być klinowo ścięte.

6. KONTROLA JAKOŚCI ROBÓT

6.1. Ogólne zasady kontroli jakości robót

Ogólne zasady kontroli jakości robót podano w ST D.00.00.00 „Wymagania ogólne".

6.2. Częstotliwość oraz zakres pomiarów kontrolnych

6.2.1. Minimalna częstotliwość pomiarów
Częstotliwość oraz zakres pomiarów dla nawierzchni frezowanej na zimno podano w tablicy 1.

Tablica 1. Częstotliwość oraz zakres pomiarów kontrolnych nawierzchni frezowanej na zimno

Lp.	Właściwość nawierzchni	Minimalna częstotliwość pomiarów
1	Równość podłużna	łatą 4-metrową co 20 metrów
2	Równość poprzeczna	łatą 4-metrową co 20 metrów
3	Spadki poprzeczne	co 50 m
4	Szerokość frezowania	co 50 m
5	Głębokość frezowania	na bieżąco, według SST

6.2.2. Równość nawierzchni
Nierówności powierzchni po frezowaniu mierzone łatą 4-metrową zgodnie z BN-68/8931-04 [1] nie powinny przekraczać 6 mm.
6.2.3. Spadki poprzeczne
Spadki poprzeczne nawierzchni po frezowaniu powinny być zgodne z dokumentacją projektową, z tolerancją ± 0,5%.

6.2.4. Szerokość frezowania
Szerokość frezowania powinna odpowiadać szerokości określonej w dokumentacji projektowej z dokładnością ± 5 cm.
6.2.5. Głębokość frezowania
Głębokość frezowania powinna odpowiadać głębokości określonej w dokumentacji projektowej z dokładnością ± 5 mm.

7. OBMIAR ROBÓT

Ogólne zasady obmiaru robót podano w ST D.00.00.00 „Wymagania ogólne".
Jednostką obmiarową jest m^2 (metr kwadratowy).

8. ODBIÓR ROBÓT

Ogólne zasady obmiaru robót podano w ST D.00.00.00 „Wymagania ogólne".
Roboty uznaje się za wykonane zgodnie z dokumentacją projektową, ST i wymaganiami Inspektora Nadzoru Inwestorskiego, jeśli wszystkie pomiary i badania z zachowaniem tolerancji wg pkt. 6 dały wyniki pozytywne.

9. PODSTAWA PŁATNOŚCI

Ogólne wymagania dotyczące płatności podano w ST D.00.00.00. „Wymagania ogólne".
Cena wykonania 1 m^2 frezowania na zimno nawierzchni asfaltowej obejmuje:

- prace pomiarowe,
- oznakowanie robót,
- frezowanie,
- transport sfrezowanego materiału,

przeprowadzenie pomiarów wymaganych w specyfikacji technicznej

D.05.03.23 NAWIERZCHNIA Z KOSTKI BETONOWEJ BRUKOWEJ

1. WSTĘP

1.1. Przedmiot ST

Przedmiotem niniejszej Specyfikacji Technicznej są wymagania dotyczące wykonania i odbioru robót związanych z wykonaniem nawierzchni z kostki betonowej brukowej.

1.2. Zakres stosowania ST

Specyfikacja Techniczna stanowi obowiązującą podstawę opracowania ST stosowanej jako dokument przetargowy i kontraktowy przy zlecaniu i realizacji robót, które zostaną wykonane w ramach Kontraktu wymienionego w ST D.00.00.00 „Wymagania ogólne" pkt. 1.1

1.3. Zakres robót objętych ST

Ustalenia zawarte w niniejszej Specyfikacji Technicznej dotyczą zasad prowadzenia robót związanych z wykonaniem nawierzchni z kostki betonowej brukowej zgodnie z lokalizacją określoną w Dokumentacji Projektowej:
- betonowa kostka brukowa o gr. 8 koloru szarego,
- betonowa kostka brukowa o gr. 8 koloru czerwonego,
- betonowa kostka brukowa o gr. 6 koloru szarego,

1.4. Określenia podstawowe

1.4.1. **Betonowa kostka brukowa** - kształtka wytwarzania z betonu metodą wibroprasowania. Produkowana jest jako kształtka jednowarstwowa lub w dwóch warstwach połączonych ze sobą trwale w fazie produkcji.

1.4.2. Pozostałe określenia podane w niniejszej Specyfikacji Technicznej są zgodne z obowiązującymi polskimi normami i z definicjami podanymi w ST D.00.00.00 „Wymagania ogólne".

1.5. Ogólne wymagania dotyczące robót

Ogólne wymagania dotyczące robót podano w ST D.00.00.00 „Wymagania ogólne".

2. MATERIAŁY

2.1. Ogólne wymagania dotyczące materiałów

Ogólne wymagania dotyczące materiałów podano w ST D.00.00.00 „Wymagania ogólne".

2.2. Materiały do wykonania nawierzchni z kostki betonowej brukowej

Materiałami stosowanymi przy wykonaniu nawierzchni z kostki betonowej brukowej, według zasad niniejszej ST, są:
- betonowa kostka brukowa koloru szarego,
- betonowa kostka brukowa koloru czerwonego,
- piasek i cement na podsypkę,
- woda.

2.2.1. Betonowa kostka brukowa

Należy stosować kostki jednowarstwowe. Jeśli są barwione, to barwienie w całej objętości

Użyta przez Wykonawcę do wykonania nawierzchni betonowa kostka brukowa musi być produkowana zgodnie z PN-EN 1338 i wykazywać co najmniej poniższe minimalne parametry:
- kształtu i wymiarów – dopuszczalne odchyłki wg punktu 5.2 ww. normy,
- wyglądu zewnętrznego (aspektu wizualnego) – wg pkt.5.4 ww. normy,
- wytrzymałości na rozciąganie przy rozłupywaniu – zadawalająca wg pkt 5.3.3.3 ww. normy
    - $T_{charakterystyczna} \geq 3,6$ [MPa]
    - $T_{min} \geq$ żaden pojedynczy wynik nie powinien być mniejszy niż 2,9 [MPa] i nie powinien wykazywać obciążenia niszczącego mniejszego niż 250 N/mm długości rozłupania
- odporność na warunki atmosferyczne:
    - nasiąkliwość – klasa 2 (B)
    - odporność na zamrażanie/rozmrażanie z użyciem soli odladzających – klasa 3 (D)
    - odporność na ścieranie – klasa 4 (I)

Kostka musi posiadać oznaczenie CE i deklarację zgodności producenta z uwzględnieniem powyższych wymagań.

Do wykonania nawierzchni będzie zastosowana betonowa kostka brukowa o grubości 80mm i 100mm.

2.2.2. Piasek
Piasek na podsypkę powinien odpowiadać wymaganiom podanym w tabeli 1.

Tabela 1. Wymagania dla piasku wg PN-EN 13242

Parametr	Wartość zalecana	Badanie wg
Uziarnienie (kategoria co najmniej)	G_F85	PN-EN 933-1
Tolerancje uziarnienia	GT_F20 / GT_C20	
Zawartość pyłów (kategoria nie wyższa niż)	f_{16}	
Jakość pyłów (kategoria nie wyższa niż)	MB_F10	PN-EN 933-9
Kanciastość kruszyw drobnego (kategoria nie wyższa niż)	$E_{CS}30$	PN-EN 933-6
Grube zanieczyszczenia lekkie (kategoria nie wyższa niż)	$m_{LPC}0,1$	PN-EN 1744-1

2.2.3. Cement

Na podsypkę cementowo – piaskową i do wypełnienia spoin należy stosować cement portlandzki klasy 32,5 wg PN-EN 197-1:2002.
Badanie cementu należy wykonać zgodnie z PN-EN 196.
Przechowywanie cementu powinno odbywać się zgodnie z BN-88/6731-08.
W przypadku, gdy czas przechowywania cementu będzie dłuższy od trzech miesięcy, można go stosować za zgodą Inspektora Nadzoru Inwestorskiego tylko wtedy, gdy badania laboratoryjne wykażą jego przydatność do robót.

2.2.4. Woda
Woda nie powinna pochodzić ze źródeł nie zaakceptowanych przez Inżyniera i powinna odpowiadać wymaganiom normy PN-EN 1008.

3. SPRZĘT

3.1. Ogólne wymagania dotyczące sprzętu

Ogólne wymagania dotyczące sprzętu podano w ST D.00.00.00 „Wymagania ogólne”.

3.2. Sprzęt do wykonania nawierzchni z kostki

Roboty będą wykonywane ręcznie i mechanicznie. Do zagęszczenia nawierzchni z kostki brukowej stosuje się wibratory płytowe z osłoną z tworzywa sztucznego.

4. TRANSPORT

4.1. Ogólne wymagania dotyczące transportu

Ogólne wymagania dotyczące transportu podano w ST D.00.00.00 „Wymagania ogólne".

4.2. Transport materiałów

4.2.1. Transport betonowych kostek brukowych

Uformowane w czasie produkcji kostki betonowe układane są warstwowo na palecie.

Po uzyskaniu wytrzymałości betonu min. 0,7 wytrzymałości projektowanej kostki przewożone są na stanowisko, gdzie specjalne urządzenie pakuje je w folię i spina taśmą stalową, co gwarantuje transport samochodami w nienaruszonym stanie.

Kostki betonowe można również przewozić samochodami na paletach transportowych producenta.

4.2.2. Transport pozostałych materiałów
Transport kruszywa wg ST D.04.00.00.

5. WYKONANIE ROBÓT

5.1. Ogólne zasady wykonania robót

Ogólne zasady wykonania robót podano w ST D.00.00.00 „Wymagania ogólne".

5.2. Wykonanie nawierzchni z betonowej kostki brukowej

5.2.1. Wykonanie podsypki
Na przygotowanej podbudowie ułożyć podsypkę cementowo – piaskową 1:4. Grubość podsypki po zagęszczeniu powinna zawierać się w granicach 5±1 cm.

Podsypka powinna być zwilżona wodą, zagęszczona i wyprofilowana. Zagęszczenie podsypki powinno być tak wykonane, aby nie było widocznych śladów urządzenia zagęszczającego.

5.2.2. Wykonanie obramowania
Wykonanie obramowania z krawężników ułożonych na ławie betonowej zgodnie z Dokumentacją Projektową.

5.2.3. Nawierzchnia z betonowej kostki brukowej
Kostkę układa się na podsypce uprzednio wykonanej w taki sposób, aby szczeliny miedzy kostkami wynosiły 2 ÷ 3 mm. Kostkę należy układać ok. 1,5 cm wyżej od projektowanej niwelety nawierzchni, gdyż w czasie wibrowania (ubijania) podsypka ulega zagęszczeniu.

Po ułożeniu kostki szczeliny należy wypełnić piaskiem (lub innym materiałem zaaprobowanym przez Inżyniera) a następnie zamieść powierzchnię ułożonych kostek przy użyciu szczotek ręcznych lub mechanicznych i przystąpić do ubijania nawierzchni chodnika.

Do ubijania wykonanej nawierzchni z kostek brukowych stosuje się wibratory płytowe z osłoną z tworzywa sztucznego dla ochrony kostek przed uszkodzeniem i zabrudzeniem. Wibrowanie należy prowadzić od krawędzi powierzchni ubijanej w kierunku środka i jednocześnie w kierunku poprzecznym kształtek.

Do zagęszczania nawierzchni z betonowych kostek brukowych nie wolno używać walca.
Po ubiciu nawierzchni należy uzupełnić szczeliny materiałem do wypełnienia i zamieść nawierzchnię.

6. KONTROLA JAKOŚCI ROBÓT

6.1. Ogólne zasady kontroli jakości robót

Ogólne zasady kontroli jakości robót podano w ST D.00.00.00 „Wymagania ogólne".

6.2. Badania przed przystąpieniem do robót

Przed przystąpieniem do robót wykonawca powinien sprawdzić czy producent kostek brukowych posiada deklarację zgodności wyrobu wg pkt 2 niniejszej ST.

Niezależnie od posiadanej deklaracji zgodności Wykonawca powinien żądać od producenta oznakowywania wszystkich dostaw oznakowaniem CE.

Poza tym, przed przystąpieniem do robót Wykonawca sprawdza wyrób w zakresie wymagań podanych w pkt 2 i wyniki badań przedstawia Inżynierowi do akceptacji.

6.3. Badania w czasie robót

6.3.1. Sprawdzenie podłoża
Sprawdzenie podłoża polega na stwierdzeniu ich zgodności z Dokumentacją Projektową i odpowiednimi ST.

6.3.2. Sprawdzenie podsypki
Sprawdzenie podsypki w zakresie grubości i wymaganych spadków poprzecznych i podłużnych polega na stwierdzeniu zgodności z Dokumentacją Projektową oraz niniejszą ST.

6.3.3. Sprawdzenie wykonania nawierzchni
Sprawdzenie prawidłowości wykonania nawierzchni z betonowych kostek brukowych polega na stwierdzeniu zgodności wykonania z Dokumentacją Projektową oraz wymaganiami wg pkt 5.2.3 niniejszej ST:
- pomierzenie szerokości spoin,
- sprawdzenie prawidłowości ubijania (wibrowania),
- sprawdzenie prawidłowości wypełnienia spoin.

6.4. Sprawdzenie cech geometrycznych nawierzchni

Nierówności podłużne nawierzchni mierzone łatą lub planografem zgodnie z BN-68/8931-04 nie powinny przekraczać 0,8 cm.

Spadki poprzeczne nawierzchni powinny być zgodne z Dokumentacją Projektową z tolerancją ±0,5%.

Różnice pomiędzy rzędnymi wykonanej nawierzchni i rzędnymi projektowanej niwelety nie powinny przekraczać ± 1 cm.

Szerokość nawierzchni nie może różnić się od szerokości projektowanej o więcej niż ± 5 cm.

Dopuszczalne odchyłki od projektowanej grubości podsypki nie powinny przekraczać ± 1,0 cm.

6.5. Częstotliwość pomiarów

Częstotliwość pomiarów cech geometrycznych nawierzchni wymierzonych w pkt 6.4 powinna wynosić nie rzadziej niż 2 razy na 100 m^2 nawierzchni i w punktach charakterystycznych dla niwelety lub przekroju poprzecznego oraz wszędzie tam, gdzie poleci Inżynier.

7. OBMIAR ROBÓT

7.1. Ogólne zasady obmiaru robót

Ogólne zasady obmiaru robót podano w ST D.00.00.00 „Wymagania ogólne".

7.2. Jednostka obmiarowa

Jednostką obmiarową jest 1 m^2 (metr kwadratowy) wykonanej nawierzchni z kostki brukowej betonowej o grubości, kolorze i lokalizacji zgodnych z dokumentacją projektową.

8. ODBIÓR ROBÓT

8.1. Ogólne zasady odbioru robót

Ogólne zasady odbioru robót podano w ST D.00.00.00 „Wymagania ogólne".

8.2. Odbiór robót zanikających i ulegających zakryciu

Odbiorowi robót zanikających i ulegających zakryciu podlega wykonanie podsypki.

9. PODSTAWA PŁATNOŚCI

9.1. Ogólne ustalenia dotyczące podstawy płatności

Ogólne ustalenia dotyczące podstawy płatności podano w ST D.00.00.00 „Wymagania ogólne".

9.2. Cena jednostki obmiarowej

Cena 1 m^2 wykonania nawierzchni z kostki brukowej obejmuje:
- wytyczenie i prace pomiarowe,
- przygotowanie robót,
- zakup i dostarczenie potrzebnych materiałów na miejsce wbudowania,
- rozścielenie i zagęszczenie podsypki cementowo – piaskowej na przygotowanej podbudowie,
- ułożenie i ubicie kostki,
- wypełnienie spoin,
- pielęgnacja nawierzchni,
- przeprowadzenie wymaganych pomiarów i badań laboratoryjnych,
- inne roboty składające się na kompletne wykonanie zakresu robót przewidzianego w ST.

10. PRZEPISY ZWIĄZANE

10.1. Normy

1	PN-B-06050:1999 PN-EN 1338:2005	Geotechnika. Roboty ziemne. Wymagania ogólne Betonowa kostka brukowa. Wymagania i metody badań
2	PN-EN 1338:2005/AC:2007	Poprawka do polskiej normy
3	PN-EN 197-1:2002	Cement. Część 1: Skład, wymagania i kryteria zgodności dotyczące cementów powszechnego użytku
4	PN-EN 1008	Woda zarobowa do betonu. Specyfikacja pobierania próbek, badanie i ocena przydatności wody zarobowej do betonu, w tym wody odzyskanej z procesów produkcji betonu
5	PN-EN 13242	Kruszywa do niezwiązanych i związanych hydraulicznie materiałów stosowanych w obiektach budowlanych i budownictwie drogowym

D.05.03.23a NAWIERZCHNIA CHODNIKA Z PŁYT WSKAŹNIKOWYCH

1. Wstęp

1.1. Przedmiot ST

Przedmiotem niniejszej Specyfikacji Technicznej są wymagania techniczne dotyczące wykonania i odbioru robót związanych z wykonaniem nawierzchni z płyt wskaźnikowych polimerobetonowych.

1.2. Zakres stosowania ST

Specyfikacje Techniczne stanowią część Dokumentów Przetargowych i Umowy i należy je stosować w zlecaniu i wykonaniu Robót opisanych w podpunkcie 1.1.

1.3. Zakres robót objętych ST

Ustalenia zawarte w niniejszej Specyfikacji dotyczą wykonania opaski przed przejściami dla pieszych z płytek ostrzegawczych z polimerobetonu z wypustkami okrągłymi (bąblowe) na podsypce cementowo-piaskowej 1:4 grubości 5cm koloru żółtego,

.

1.4. Określenia podstawowe

1.4.1. Określenia podane w niniejszej ST są zgodne z obowiązującymi odpowiednimi normami.

1.4.2. Polimerobetonowe płytki wskaźnikowe - prefabrykowane elementy do wykonywania części nawierzchni przystanków komunikacji zbiorowej oraz przy przejściach dla pieszych posiadające specjalnie ukształtowana powierzchnie w celu ułatwienia przemieszczania osób niewidomych i niedowidzących.

1.4.3. Płytki ostrzegawcze (bąblowe, z wypustkami). Prefabrykowane płyty polimerobetonowe ze specjalnie ukształtowana górna powierzchnia stosowane w celu zasygnalizowania zmiany wydzielenia strefy decyzji. Służą do poinformowania osoby niedowidzącej, niewidomej, że należy podjąć decyzję albo o zmianie kierunku albo o zbliżaniu się do przejścia dla pieszych czy schodów.

1.4.4. Płytki kierunkowe (prowadzące)**.** Prefabrykowane płyty polimerobetonowe ze specjalnie ukształtowana górna powierzchnia, stosowane do wyznaczania krawędzi przejść dla pieszych, krawędzi peronów przystankowych oraz do ścieżek prowadzących dla osób niedowidzących i niewidomych.

1.5. Ogólne wymagania dotyczące robót

Wykonawca robót jest odpowiedzialny za jakość ich wykonania oraz za zgodność z dokumentacją projektową, ST i poleceniami Inspektora Nadzoru Inwestorskiego.
Ogólne wymagania dotyczące robót podano w ST D.00.00.00. " Wymagania ogólne "

2. Wyroby budowlane

Ogólne wymagania dotyczące wyrobów, ich pozyskiwania i składowania, podano w ST D.00.00.00 „Wymagania ogólne”

2.1. Płyty wskaźnikowe - klasyfikacja

2.1.1. Typy

W zależności od przeznaczenia rozróżnia się następujące typy płyt wskaźnikowych:

- **Płytki ostrzegawcze (z wypustkami)** płytki posiadają na górnej powierzchni wypustki (bąble). Wysokość wypustek 0,4 cm, wypustki mogą być w układzie trójkątnym lub prostokątnym

- **płytki kierunkowe (prowadzące, rowkowe)** płytki posiadają na górnej powierzchni rowki (żebra). Wysokość rowków (żeber) wynosi 0.45cm, rozstaw rowków (żeber) 3,8 cm. Rowki mogą być symetryczne lub asymetryczne

2.2. Płytki wskaźnikowe - wymagania techniczne

2.2.1. Kształt i wymiary

Kształt płytek i wymiary przedstawiono na rysunku 1. Dopuszczalne odchyłki wymiarów płytek wskaźnikowych podano w tablicy 2.

rys. 1. Wymiarowanie płytek

a) płytki ostrzegawcze (z wypustkami)

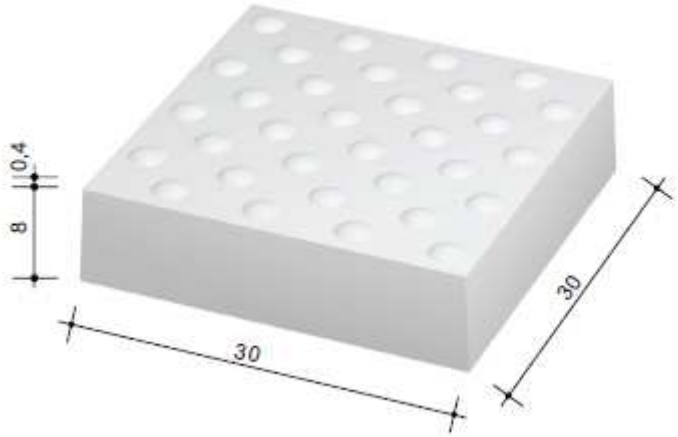

b) Płytki kierunkowe (rowkowane) symetryczne

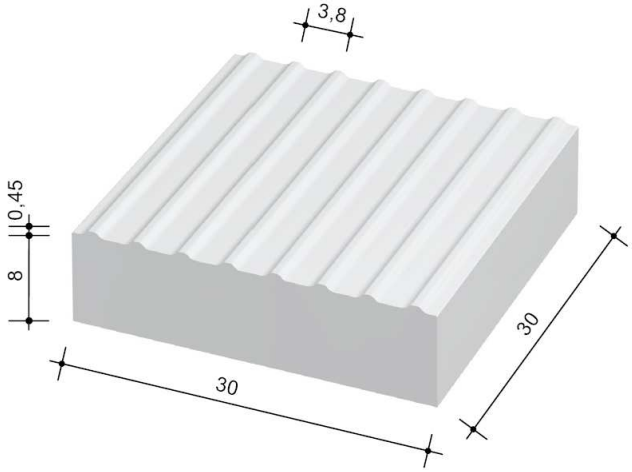

a) Płytki kierunkowe (rowkowane) asymetryczne

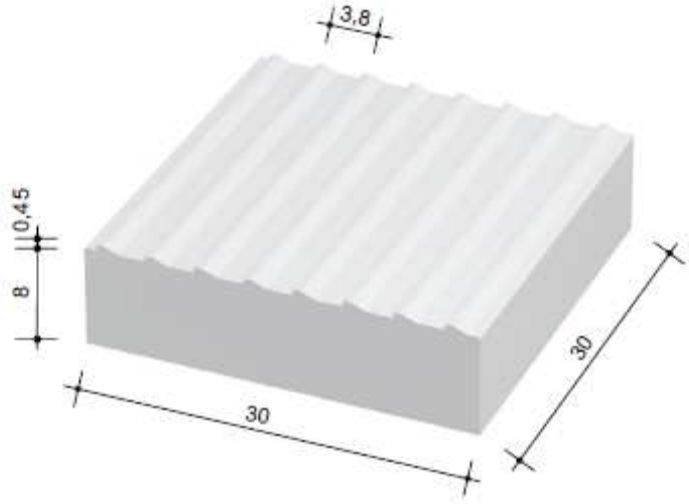

b)

Tablica 1. Dopuszczalne odchyłki wymiarów płytek wskaźnikowych

Wymiary nominalne płyt [mm]	Długość [mm]	Szerokość [mm]	Grubość [mm]
300 x 300	± 2	± 2	± 2
Różnica pomiędzy dwoma pomiarami długości szerokości i grubości tej samej płyty powinna być mniejsza od 3 mm			

Maksymalne różnice pomiędzy pomiarami dwóch przekątnych płytki nie powinno przekraczać wartości w tablicy 2.

Tablica 2. Maksymalne różnice miedzy przekątnymi

Klasa	Znakowanie	Maksymalna rocznica [mm]
2	K	3

Płyty wskaźnikowe powinny spełniać wymagania dotyczące odchyłek płaskości i pofalowania, zgodnie z tablicą 3.

Tablica 3. Maksymalne wypukłości i wklęsłości

Długość pomiarowa	Maksymalna wklęsłość	Maksymalna wypukłość
300	1,5	1,0
400	2,0	1,5

2.2.2. Dopuszczalne wady i uszkodzenia

Górna powierzchnia płytek wskaźnikowych powinna być oceniana zgodnie z załącznikiem J normy PN-EN 1339:2005/AC:2007 [1], nie powinna wykazywać wad, takich jak rysy lub odpryski o fakturze z formy lub zatartej Krawędzie elementów powinny być równe i proste

2.2.3. Wymagania techniczne

Wymagania techniczne stawiane płytka wskaźnikowym określa PN-EN 1339:2005/AC:2007 [1] w sposób przedstawiony w tablicy 4.

Tablica 4. Wymagania wobec płytek wskaźnikowych, ustalone w PN-EN 1339:2005/AC:2007 [1] do stosowania w warunkach kontaktu z solą odladzającą w warunkach mrozu.

1	Właściwości fizyczne i mechaniczne				
1.1	Odporność na zamrażanie/rozmrażanie z udziałem soli odladzających	D	Ubytek masy po badaniu: wartość średnia ≤ 1,0 kg/m^2, przy czym każdy pojedynczy wynik < 1,5 kg/m^2		
1.2	Wytrzymałość na zginanie (Klasa wytrzymałości ustalona w dokumentacji projektowej lub przez	T	Klasa wytrz.	Charakterystyczna wytrzymałość, MPa	Każdy pojedynczy wynik, MPa
			2	4,0	> 3,2

<table>
<tr><td></td><td>Inżyniera)</td><td></td><td colspan="3"></td></tr>
<tr><td>1.3</td><td>Trwałość ze względu na wytrzymałość</td><td>F</td><td colspan="3">Płytki mają zadawalającą trwałość (wytrzymałość) jeśli spełnione są wymagania pkt-u 1.2 oraz poddawane są normalnej konserwacji</td></tr>
<tr><td rowspan="3">1.4</td><td rowspan="3">Odporność na ścieranie (Klasa odporności ustalona w dokumentacji projektowej lub przez Inżyniera)</td><td rowspan="3">I</td><td rowspan="2">Klasa odpor-ności</td><td colspan="2">Odporność przy pomiarze na tarczy</td></tr>
<tr><td>szerokiej ściernej, wg zał. G normy – badanie odstawowe</td><td>Böhmego, wg zał. H normy – badanie alternatywne</td></tr>
<tr><td>3</td><td>≤ 23 mm</td><td>≤ 20 000 mm^3/5000 mm^2</td></tr>
<tr><td>1.5</td><td>Odporność na poślizg/ poślizgnięcie</td><td>I</td><td colspan="3">Płyty wskaźnikowe wykazują zadowalającą odporność na poślizg/poślizgnięcie pod warunkiem, że ich górna powierzchnia nie była szlifowana i/lub polerowana w celu uzyskania bardzo gładkiej powierzchni. Jeżeli wyjątkowo wymagane jest podanie wartości odporności na poślizg/ poślizgnięcie, to należy zastosować metodę badania opisaną w załączniku I normy PN-EN 1339:2005 i zadeklarować wartość minimalną odporności na poślizg/poślizgnięcie. Jeżeli powierzchnia płyt zawiera nierówności, jest rowkowana, lub ma inne cechy uniemożliwiające wykonanie badania za pomocą wahadłowego przyrządu do badania tarcia, to przyjmuje sie, że wyrób spełnia wymagania bez konieczności przeprowadzenia badania</td></tr>
<tr><td rowspan="2">1.6.</td><td rowspan="2">Siła niszcząca</td><td rowspan="2">110</td><td colspan="2">Charakterystyczne obciążenie niszczące [kN]</td><td>Minimalne obciążenie niszczące kN]</td></tr>
<tr><td colspan="2">11</td><td>8,8</td></tr>
</table>

2.2.4. Składowanie

Płyty chodnikowe wskaźnikowe powinny być składowane rębem lub na płask, płaszczyznami górnymi ku sobie, na podłożu wyrównanym i odwodnionym. Płyty należy ustawiać na podkładkach drewnianych oraz zabezpieczać krawędzie przed uszkodzeniem przekładkami drewnianymi. Płyty dostarczane na budowę powinny być na paletach drewnianych zamocowane tak aby uniemożliwić przesuw i możliwość uszkodzenia podczas transportu

2.2.5. Beton i jego składniki

2.2.5.1. Beton do produkcji płytek

Do produkcji płytek wskaźnikowych należy stosować beton z dodatkiem polimerów wg PN-EN 206-1:2003 [2], klasy C 35/45. Polimerobeton użyty do produkcji płytek wskaźnikowych powinien charakteryzować się:

- nasiąkliwością, poniżej 1%,
- ścieralnością na tarczy Boehmego, dla gatunku 1: 0,1 mm, dla gatunku 2: 0,2 mm,
- mrozoodpornością i wodoszczelnością, zgodnie z normą PN-B-06250 [3].

2.2.5.2. Cement

Cement stosowany do betonu powinien być cementem portlandzkim 52,5 spełniającego wymagania PN-EN 197-1:2002 [4]. Przechowywanie cementu powinno być zgodne z BN-6731-08:1988 [5].

2.2.5.3. Kruszywo

Kruszywo do betonu powinno odpowiadać wymaganiom PN-EN 12620:2004 [6].

Kruszywo należy przechowywać w warunkach zabezpieczających je przed zanieczyszczeniem, zmieszaniem z kruszywami innych asortymentów, gatunków i marek.

2.2.5.4. Woda

Woda zgodna z wymaganiami PN-EN 1008:2004 [7]. Bez badań laboratoryjnych można stosować wodociągową wodę pitną.

2.2.5.5. Dodatki

Polikarboksylan odpowiadający wymaganiom normy PN EN 934-2 [9]
Glicerol odpowiadający wymaganiom certyfikatu KOMO 1511-08-L
Pigment carbocrete (zawiesina węglowa) odpowiadający wymaganiom normy EN 12787

2.3 Piasek na podsypkę

Należy stosować piasek odpowiadający wymaganiom PN-EN 13242.
Piasek użyty na podsypkę nie może zawierać domieszek gliny w ilościach przekraczających 5 %. Piasek do pielęgnacji wykonanego chodnika – należy użyć piasku opisanego wyżej.

2.3 Cement

Na podsypkę cementowo – piaskową i do wypełnienia spoin należy stosować cement portlandzki klasy 32,5 wg PN-EN 197-1:2002.
Badanie cementu należy wykonać zgodnie z PN-EN 196.
Przechowywanie cementu powinno odbywać się zgodnie z BN-88/6731-08.
W przypadku, gdy czas przechowywania cementu będzie dłuższy od trzech miesięcy, można go stosować za zgodą Inspektora Nadzoru Inwestorskiego tylko wtedy, gdy badania laboratoryjne wykażą jego przydatność do robót.

2.4 Woda

Należy stosować wodę odpowiadającą wymaganiom PN-EN 1008.

3. Sprzęt

3.1. Ogólne wymagania dotyczące sprzętu zapisano w ST D.-00.00.00

3.2. Do zagęszczenia nawierzchni stosuje się wibratory płytowe.

4. Transport

4.1. Ogólne wymagania dotyczące transportu zapisano w ST D.-00.00.00

4.2. Płyty chodnikowe betonowe mogą być przewożone dowolnymi środkami transportu, w przypadku płyt betonowych po osiągnięciu przez beton wytrzymałości minimum 0,7 wytrzymałości projektowanej. Płyty powinny być zabezpieczone przed przemieszczeniem się i uszkodzeniami w czasie transportu, a górna ich warstwa nie powinna wystawać poza ściany środka transportu więcej niż 1/3 wysokości tej płyty.

4.3. Piasek- może być przewożony dowolnymi środkami transportu zaakceptowanymi przez Inspektora Nadzoru Inwestorskiego. Podczas transportu i składowania należy zabezpieczyć różne asortymenty piasku przed zmieszaniem.

4.4. Transport cementu musi odbywać się w sposób chroniący go przed zawilgoceniem, zbryleniem i zanieczyszczeniem.

5. Wykonywanie robót

5.1. Ogólne warunki wykonania robót

Ogólne zasady wykonania robót podano w ST D.00.00.00 „Wymagania ogólne”.

5.2. Zakres wykonywanych robót

5.2.1. Zakup i transport materiałów przewidzianych wg punktu 2 niniejszej ST do wykonania nawierzchni kostki.
Miejsce pozyskania wyrobów niezbędnych do wykonania powyższych robót muszą uzyskać akceptację Inspektora Nadzoru Inwestorskiego.

5.2.2. Wyznaczenie geodezyjne odcinków wykonywanej nawierzchni.

Wykonawca dla własnych potrzeb ustali i zastabilizuje dodatkowe punkty sytuacyjno-wysokościowe, niezbędne do wykonania robót.

5.2.3. Oznakowanie prowadzonych robót

Ogólne zasady wykonania oznakowania podano w ST D.00.00.00 „Wymagania ogólne".

5.2.4. Wykonanie koryta pod chodnik

Koryto wykonane w podłożu powinno być wyprofilowane zgodnie z projektowanymi spadkami podłużnymi i poprzecznymi oraz zgodnie z wymaganiami podanymi w ST D.04.01.01. Wskaźnik zagęszczenia koryta nie powinien być mniejszy niż 0,97 według normalnej metody Proctora.

5.2.5. Wykonanie podsypki cementowo-piaskowej

Podsypka cementowo-piaskowa powinna być wykonana w proporcji 1:4 i rozścielona ręcznie w korycie oraz powinna być tak ubita aby stopa człowieka pozostawiała ledwie widoczny ślad. Grubość podsypki zapisano w pkt. 1.3.

Analogiczne są wymagania zagęszczania i grubości podsypki piaskowej. Konieczne jest rozścielenie podsypki na grubość większą niż docelowa po zagęszczeniu. Po rozłożeniu podsypka powinna być wyrównana.

5.2.6. Ułożenie płyt

Płyty przy krawężnikach należy układać w taki sposób, aby ich górna krawędź znajdowała się powyżej górnej krawędzi krawężnika. Przy urządzeniach naziemnych uzbrojenia podziemnego płyty odpowiednio docięte należy układać w jednym poziomie, regulując wysokość urządzeń naziemnych do poziomu chodnika. Płyty na łukach musza być przycinane. Płyty należy układać zgodnie ze wzorem wskazanym w dokumentacji projektowej.. Płyty mogą być przycinane. Płyty na łukach o promieniu do 30 m powinny być układane w odcinkach prostych, łączących się przy użyciu trójkątów lub trapezów wykonanych z płyt odpowiednio docinanych. Wielkość trójkątów dostosować należy do szerokości chodnika i promienia łuku. Płytek nie należy zagęszczać płytami – dobijanie wykonać młotkiem brukarskim.

Zaleca się układanie płytek ze spoiną szer. do 3 mm. Po ułożeniu płytek, spoiny wypełnić drobnym piaskiem, lub miałem.

6. Kontrola jakości

6.1. Ogólne zasady kontroli jakości robót podano w ST D.00.00.00 „Wymagania ogólne".

6.2. Badania przed przystąpieniem do robót

Wykonawca sprawdza kostkę w zakresie wymagań zapisanych w pkt. 2.1.3. i 2.1.4. i ich wyniki przedstawi Inspektorowi Nadzoru Inwestorskiego.

6.3. Sprawdzenie podsypki w zakresie grubości oraz pochyleń podłużnych i poprzecznych polega na stwierdzeniu zgodności z Dokumentacją Projektową.

6.4. Sprawdzenie wykonania nawierzchni

Sprawdzenie wykonania nawierzchni polega na stwierdzeniu zgodności z Projektem i wymaganiami niniejszej ST w zakresie szerokości spoin, wypełnienia spoin, deseni i koloru.

6.5. Sprawdzenie cech geometrycznych nawierzchni

Równość należy sprawdzać łatą 4m co najmniej raz an każde 150-300m^2 wykonanej nawierzchni i w miejscach wątpliwych, jednak nie rzadziej niż co 50m nawierzchni – dopuszczalny prześwit pod łatą 1,0cm.

Profil podłużny należy sprawdzać za pomocą niwelacji w punktach charakterystycznych, jednak nie rzadziej niż co 100m – odchylenia od projektu nie mogą przekraczać ±3cm.

Pochylenia poprzeczne należy sprawdzać co najmniej raz na 150 do 300m^2 i w miejscach wątpliwych, jednak nie rzadziej niż co 50m – dopuszczalne odchylenia ±0,3%.

7. Obmiar robót

7.1. Ogólne zasady obmiaru robót

Ogólne zasady obmiaru podano w ST D.00.00.00 „Wymagania ogólne”.

7.2. Jednostka obmiarowa

Jednostką obmiarową jest **m^2** wykonanej i odebranej nawierzchni z płyt wskaźnikowych.

8. Odbiór robót

Ogólne zasady odbioru robót podano w ST D.00.00.00 „Wymagania ogólne”.

Roboty uznaje się za wykonane zgodnie z dokumentacją projektową, ST i wymaganiami Inspektora Nadzoru Inwestorskiego, jeżeli wszystkie pomiary i badania z zachowaniem tolerancji wg pkt. 6 dały wyniki pozytywne.

Odbiorowi robót zanikających i ulegających zakryciu podlegają:

- przygotowanie podłoża,
- wykonanie podsypki cementowo – piaskowej grubości 5cm,

Zasady ich odbioru są określone w ST D.00.00.00 „Wymagania ogólne”.

9. Podstawa płatności

9.1. Ogólne ustalenia dotyczące podstawy płatności

Ogólne ustalenia dotyczące podstawy płatności podano w ST D.00.00.00.

Płatność za 1m^2 wykonanej nawierzchni należy przyjmować na podstawie obmiaru i dokumentów producenta wyrobów oraz oceny jakości wykonanych robót i wbudowanych wyrobów.

9.2. Cena jednostki obmiarowej

Cena wykonania 1 m^2 nawierzchni z brukowej kostki betonowej obejmuje:

- prace pomiarowe i roboty przygotowawcze,
- oznakowanie robót,
- zakup i dostarczenie wyrobów na miejsce wbudowania,
- wykonanie podsypki cementowo – piaskowej 1:4 lub piaskowej grubości 5cm,
- geodezyjne wyznaczenie nawierzchni,
- ułożenie i ubicie kostki,
- wypełnienie spoin zaprawą cementowo – piaskową i piaskiem,
- pielęgnacja wykonanych elementów,
- uporządkowanie miejsca prowadzenia robót,
- przeprowadzenie badań laboratoryjnych i pomiarów wymaganych w specyfikacji technicznej.

10. Przepisy związane

1. PN-EN 1338 Betonowe kostki brukowe. Wymagania i metody badań.
2. PN-88/B-04481 Grunty budowlane. Badania laboratoryjne gruntów.
3. PN-EN 13242 Kruszywa do niezwiązanych i związanych hydraulicznie materiałów stosowanych w obiektach budowlanych i budownictwie drogowym.
4. PN-EN 197-1 Cement. Skład, wymagania i kryteria zgodności dotyczące cementów powszechnego użytku
5. BN-64/8845-01 Chodniki z płyt betonowych. Warunki techniczne wykonania i odbioru.
6. BN-80/67775-03 Prefabrykaty budowlane z betonu. Elementy nawierzchni dróg, ulic, parkingów i torowisk tramwajowych. Krawężniki i obrzeża
7. BN-68/8931-01 Drogi samochodowe. Oznaczenie wskaźnika piaskowego
8. BN-68/8931-04 Drogi samochodowe. Pomiar równości nawierzchni planografem i łatą
9. PN-EN 1008 Woda zarobowa do betonów.
10. Katalog Powtarzalnych Elementów Drogowych – Centralne Biuro Projektowo-Badawcze Dróg i Mostów.

D.05.03.26A ZABEZPIECZENIE GEOSIATKĄ NAWIERZCHNI ASFALTOWEJ

1. Wstęp

1.1. Przedmiot SST

Przedmiotem niniejszej Szczegółowej Specyfikacji Technicznej są wymagania dotyczące wykonania i odbioru robót związanych z wykonaniem zabezpieczenia geosiatką z włókien szklanych przesączanej asfaltem nawierzchni asfaltowych przed spękaniami i ograniczeniami deformacji plastycznych.

1.2. Zakres stosowania SST

Szczegółowe Specyfikacje Techniczne stanowią część Dokumentów Przetargowych i Umowy i należy je stosować w zlecaniu i wykonaniu Robót opisanych w podpunkcie 1.1.

1.3. Zakres robót objętych SST

Ustalenia zawarte w niniejszej specyfikacji dotyczą zasad prowadzenia robót związanych z ułożeniem geosiatki z włókien szklanych przesączanej asfaltem jako warstwę zabezpieczającą.

1.4. Określenia podstawowe

1.4.1. Geosiatka - Siatka zbrojeniowa z włókien szklanych przesączanych asfaltem – płaski wyrób syntetyczny zbudowany z wiązek włókien szklanych, ułożonych wzdłużnie i poprzecznie tworzących oczka siatki. Siatka w węzłach nie jest usztywniana przez co możliwe jest przesuwanie poszczególnych wiązek zbrojeniowych (w ograniczonym zakresie). Wiązki włókien tworzących siatkę w procesie produkcyjnym przesączane są asfaltem. Siatka posiada na górnej powierzchni posypkę z piasku a dolna powierzchnia pokryta jest cienką folią zabezpieczającą.

1.4.2. Pozostałe określenia podstawowe są zgodne z obowiązującymi, odpowiednimi polskimi normami i z definicjami podanymi w SST D.00.00.00 „Wymagania ogólne”.

1.5 Ogólne wymagania dotyczące robót

Ogólne wymagania dotyczące robót podano w SST D.00.00.00 „Wymagania ogólne”. Wszelkie prace należy prowadzić w okresie bezdeszczowym (podczas układania siatki), przy suchym podłożu i temperaturze powietrza co najmniej +50C.

2. Materiały

2.1. Ogólne wymagania dotyczące materiałów

Ogólne wymagania dotyczące materiałów, ich pozyskiwania i składowania, podano w SST D.00.00.00 „Wymagania ogólne”. Do wykonania powyższych robót należy stosować następujące materiały:

- kationowe emulsje modyfikowane polimeroasfaltami C60BP3ZM lub C60BP4ZM
- siatkę z włókien szklanych wstępnie przesączaną asfaltem. W celu zapewnienia właściwej współpracy wszystkich włókien tworzących wiązkę siatki (możliwość przenoszenia sił) wymagane jest przesączenie asfaltem wiązek w całej ich objętości

2.2. Geosiatka

Do wykonania robót należy zastosować wyrób złożony z siatki szklanej wstępnie przesączanej asfaltem z posypką z piasku kwarcowego. Szczegółowe wymagania dotyczące siatki podano w tablicy 1.

Tablica 1 Wymagania dla siatki

Parametr	Wartość
Materiał	włókna szklane
Wydłużenie graniczne [%]	Max. 3,0
Ilość wiązek włókna na 1 mb: - wzdłuż - wszerz	 52 ± 2 52 ± 2
Wytrzymałość na rozciąganie [kN/m] - wzdłuż - wszerz	 120 120
Wiązki włókien przesączone asfaltem w całej objętości	
Wymagania dla asfaltu przesączającego siatkę	
Penetracja w 25ºC [0,1mm]	max. 5,0
Temperatura mięknienia [ºC]	min. 90
Temperatura łamliwości [ºC]	max.-20

2.3. Lepiszcza do przyklejenia geosiatki
Do wykonania warstwy sczepnej na powierzchni, na której ma być ułożona siatka należy stosować emulsję asfaltową modyfikowane polimeroasfaltami o zawartości asfaltu 60% (C60 BP3 ZM lub C60 BP4 ZM) - zgodnych zaleceniami zawartymi w Wymaganiach Technicznych WT-3 Emulsje asfaltowe 2009.

2.4. Taśma klejąca asfaltowo- kauczukowa
Przy poszerzeniu jezdni na połączeniu istniejących i nowych warstw bitumicznych należy stosować taśmę samoprzylepną asfaltowo – kauczukową, służącą do długotrwałego uszczelniania spoin i połączeń przy wbudowaniu mieszanek asfaltowych.

2. Sprzęt

3.1. Ogólne wymagania dotyczące sprzętu
Ogólne wymagania dotyczące sprzętu podano w SST D.00.00.00 „Wymagania ogólne". Do wykonania robót powinien być stosowany sprzęt zaakceptowany przez Kierownika Projektu. Należy stosować:

- skrapiarkę do wykonania skropienia emulsją asfaltową,
- urządzenie do maszynowego rozkładania siatki (w przypadku znacznej powierzchni robót) wraz z maszyną transportową (sztaplarka, ładowarka z osprzętem itp)
- narzędzia tnące (noże, nożyce itp)
- ręczne palniki gazowe.

3. Transport
4.
4.1. Ogólne wymagania dotyczące transportu
Ogólne wymagania dotyczące transportu podano w SST D.00.00.00 „Wymagania ogólne".
Siatkę należy transportować i magazynować w rolkach opakowanych fabrycznie, ułożonych poziomo na równym podłożu i w sposób zabezpieczający przed opadami atmosferycznymi i mechanicznymi uszkodzeniami.

5. Wykonanie robót

5.1. Ogólne zasady wykonania robót
Ogólne zasady wykonania robót podano w SST D.00.00.00 „Wymagania ogólne".

5.2. Zasady wykonywania robót
Konstrukcja i sposób zabezpieczenia geosiatką nawierzchni asfaltowej przed spękaniami odbitymi powinny być zgodne z dokumentacją techniczną, SST i ustaleniami producenta geosiatek. W przypadku braku wystarczających danych należy korzystać z ustaleń podanych w niniejszej specyfikacji. Przy zabezpieczaniu geosiatkami nawierzchni asfaltowych przed spękaniami odbitymi, występują następujące czynności:

- oczyszczenie powierzchni przewidzianej do ułożenia geosiatki,
- skropienie lepiszczem,
- ułożenie geosiatki i przymocowanie jej do podłoża,
- ułożenie warstwy nawierzchni asfaltowej.

5.3. Oczyszczenie i skropienie powierzchni
Przygotowanie powierzchni do skropienia lepiszczem i ułożenia geosiatki, zakłada:

- oczyszczenie całej nawierzchni (najkorzystniej obrotową, mechaniczną, wirującą drucianą szczotką) do stanu, w którym zapewnione zostanie pozostawienie na podłożu starej nawierzchni jedynie elementów związanych w sposób trwały;
- odkurzanie całej nawierzchni odkurzaczem przemysłowym lub, o ile na to pozwalają warunki miejscowe, strumieniem sprężonego powietrza;
- zmycie nawierzchni strumieniem wody pod ciśnieniem;
- uzupełnienie starego podłoża mieszanką mineralno-asfaltową w miejscach, gdzie występują znaczne jego ubytki (wskazane jest również pokrycie ich powierzchni ciekłą substancją wiążącą);
- powtórne odkurzanie całej nawierzchni odkurzaczem przemysłowym lub sprężonym powietrzem.

Tak przygotowane podłoże należy skropić emulsją asfaltową modyfikowaną polimeroasfaltami (C60BP3 ZM lub C60 BP4 ZM) w ilości od około 0,25-0,30 kg/m2. Przy skropieniu lepiszczem asfaltowym na gorąco – ilość 0,15 - 0,2 kg/m2. W przypadku podłoży frezowanych skropienie powinno być intensywniejsze o ok.50%. W szczególnych przypadkach dopuszcza się skropienie kationową emulsją asfaltową C60 B3 ZM lub C60 B4 ZM w ilości jak dla emulsji modyfikowanej polimeroasfaltem.
Należy przestrzegać ogólnych zasad wykonania skropienia, obowiązujących przy wykonywaniu połączenia międzywarstwowego podanych w Wymaganiach Technicznych WT-2 Nawierzchnie asfaltowe 2014. zwracając szczególną uwagę na równomierność pokrycia powierzchni.

5.4. Ułożenie geosiatki

5.4.1. Czynności przygotowawcze

Ułożenie geosiatki powinno być zgodne z zaleceniami producenta i aprobaty technicznej, a w przypadku ich braku lub niepełnych danych - zgodne ze wskazaniami podanymi w dalszym ciągu.
Folię, w którą są zapakowane rolki geosiatki, zaleca się zdejmować bezpośrednio przed układaniem. W celu uzyskania mniejszej szerokości rolki można ją przeciąć piłą. Szerokość po przycięciu powinna umożliwić połączenie sąsiednich pasm siatki z zakładem. Początkowo nie należy wykonywać wcięć na wpusty uliczne i studzienki, gdyż należy je wykonać dopiero po naciągnięciu i zamocowaniu siatki. Przygotowane rolki siatki należy rozłożyć wzdłuż odcinka drogi, na którym będą prowadzone prace.
Rozpakowanie rulonów powinno następować pojedynczo, na przygotowanym podłożu. Przy większym zakresie robót zaleca się wykonanie projektu (rysunku), ilustrującego sposób układania i łączenia rulonów, ew. szerokości zakładek, mocowania do podłoża itp.
Szerokości zakładek: podłużnej 10cm i poprzecznej 10cm. Powierzchnia zakładek powinna być dodatkowo skropiona w ilośći 0,3 kg asfaltu na 1 m^2.
Wszystkie siatki muszą być ułożone na powierzchni równej lub wyrównanej warstwą profilującą; równość powierzchni jest warunkiem integralności całego układu. Nierówności takie jak koleiny lub wyżłobienia o głębokości większej niż wymagane dla warstwy podbudowy z betonu asfaltowego powinny być wypełnione, a wszystkie zanieczyszczenia jezdni usunięte lub spłukane wodą.

5.4.2. Sposób ułożenia geosiatki

Siatkę można rozkładać zarówno ręcznie jak i maszynowo. Warstwę siatki możemy rozkładać na całej powierzchni wzmacnianego odcinka lub też tylko na fragmentach powierzchni (nad rysami, nad szwami roboczymi). W tym przypadku strefa zakotwienia siatki powinna wynosić min 50 cm.
Rozłożenie siatki może nastąpić dopiero po przeschnięciu warstwy skropienia, do takiego stopnia, aby była lekko klejąca się, ale nie przywierała.
Siatkę układa się na podłożu z jednoczesnym podgrzewaniem. Podczas procesu rozkładania, mikrofolia od spodu siatki ma być całkowicie roztopiona, a powłoka bitumiczna siatki winna być nagrzana. W przypadku aplikacji ręcznej warstwę folii należy stopić gazowym palnikiem ręcznym; w przypadku rozkładania maszynowego warstwa ta jest topiona przez palniki zabudowane w urządzeniu rozkładającym. Palniki i prędkość przejazdu maszyny należy tak regulować aby nie dopuścić do przegrzewania siatki (przypalania powłoki z wydzielaniem dymu).
W przypadku rozkładania ręcznego należy docisnąć warstwę siatki poprzez przejazd lekkiego walca obficie skrapianego. W przypadku rozkładania maszynowego nie jest to wymagane i w przypadku podłoży frezowanych nie zalecane. Nie jest wymagane dodatkowe kotwienie siatki zbrojeniowej do podłoża.
Docinanie siatki na żądany wymiar zarówno w kierunku podłużnym jak i poprzecznym może się odbywać przy wykorzystaniu zarówno przyrządów ręcznych jak i z wykorzystaniem mechanicznych urządzeń tnących (szlifierki kątowe itp).
Po rozłożonej warstwie siatki przygotowanej do przykrycia warstwą bitumiczną nawierzchni może odbywać się ruch pojazdów używanych do układania tej warstwy. Dopuszcza się także ogólny ruch kołowy w ograniczonym zakresie, zarówno co prędkości jak i tonażu pojazdów.
Mieszanki mineralno – asfaltowe przykrywające siatkę powinny być układane mechanicznie z zachowaniem minimalnej grubości 40 mm po zagęszczeniu.
Siatka może być wbudowana bezpośrednio pod warstwę ścieralną (na warstwie wiążącej), oraz pod warstwę wiążącą (na warstwie wyrównawczej).
Po ułożeniu na siatce nowej warstwy mieszanki mineralno-asfaltowej, w celu zapewnienia zakładanej trwałości zmęczeniowej nawierzchni, zaleca się wykonanie pomiaru połączenie międzywarstwowego np. metodą Leutnera. Minimalna wartość naprężeń ścinających na połączeniu warstw nie może być mniejsza niż 1,0 MPa; zalecana wartość minimalna 1,3 MPa – „Informacje, Instrukcje - Zeszyt Nr-66” (IBDiM)

5.4.3. Zalecenia uzupełniające

Części geosiatki zanieczyszczone smarami i olejami należy wyciąć. Miejsca te należy powtórnie skropić wraz z brzegiem otaczającej geosiatki, a następnie wkleić w nie prostokątną łatę z geosiatki o wymiarach zapewniających przykrycie wyciętego otworu z zakładem około 0,10 m.
Przed ułożeniem warstwy asfaltowej na ułożonej geosiatce należy naprawić miejsca odklejone, fałdy i rozdarcia geosiatki. Niedopuszczalne jest układanie warstwy geosiatki na pęknięciach o nieustabilizowanych krawędziach. Roboty prowadzi się wyłącznie podczas suchej pogody. Geosiatka nie może być mokra, rozkładana na mokrej powierzchni lub pozostawiona na noc bez przykrycia warstwą asfaltową. Konieczne jest zapewnienie prawidłowego przyklejenia geosiatki do podłoża. Jeśli uzyskanie tego nie jest możliwe z jakiegokolwiek powodu (np. istnieją fale), to należy zrezygnować z zastosowanie tej technologii, bowiem niewłaściwe jej wykonanie może być powodem zniszczenia nawierzchni (np. fale mogą zniszczyć połączenia warstw).
Powstałe fale siatki można, za zgodą Inspektora Nadzoru Inwestorskiego, zneutralizować, posypując siatkę mieszanką mineralno-asfaltową drobnoziarnistą, np. grubości 5 mm, a następnie ostrożnie ją ubijając.
Temperatura wykonawstwa robót jest limitowana dopuszczalną temperaturą robót asfaltowych. W przypadku stosowania do nasycania i przyklejania geosiatki emulsji elastomeroasfaltowej kationowej lub elastomeroasfaltu na gorąco, temperatura powietrza powinna być nie niższa niż 15ºC, a temperatura skrapianej nawierzchni powinna być nie niższa niż 10ºC.
Nie dopuszcza się ruchu pojazdów po rozłożonej geosiatce. Wyjątkowo może odbywać się jedynie ruch technologiczny. Wówczas pojazdy powinny poruszać się z małą prędkością, bez gwałtownego przyśpieszania, hamowania i skręcania.

5.5. Układanie taśmy asfaltowo- kauczukowej
Taśmę uszczelniającą po wyjęciu z kartonu wykładać stroną z odklejanym papierem do góry, wzdłuż kantu. Następnie odkleić papier i docisnąć taśmę stroną klejącą do powierzchni np. przy pomocy szpachli . Warstwa klejąca dokładnie przykrywa powierzchnię boków. Trwałe połączenie uzyskuje się poprzez wbudowanie mieszanki asfaltowej. Świeżo nałożoną taśmę należy chronić przed uszkodzeniem w trakcie ruchu kołowego.

5.6. Układanie warstwy lub warstw nawierzchni asfaltowej
Warstwę mieszanki mineralno-asfaltowej zaleca się układać natychmiast po ułożeniu geosiatki na polimeroasfalcie lub po odparowaniu wody z emulsji. W czasie układania warstw nawierzchni rozkładarka i pojazdy muszą poruszać się ostrożnie, bez gwałtownej zmiany prędkości i kierunku. Zabrania się gwałtownego przyspieszania lub hamowania na nie przykrytej siatce.
Ręczne układanie warstwy lub warstw nawierzchni na małych powierzchniach powinno być wykonane przy pomocy łopat i listwowych ściągaczek oraz listew profilowych.
Maksymalna temperatura mieszanki mineralno-asfaltowej układanej na warstwie geosiatki nie może przekraczać 180 ^{0}C. Zaleca się na geosiatkach układarki na kołkach ogumionych .

6. Kontrola jakości robót
6.1. Ogólne zasady kontroli jakości robót
Ogólne zasady kontroli jakości robót podano w SST D.00.00.00 „Wymagania ogólne”.

6.1.1 Częstotliwość badań, skład i liczebność partii
Badania należy wykonywać przy odbiorze każdej partii geosiatki. W skład partii wchodzą rolki geosiatki o jednakowych wymiarach. Liczebność partii do badań nie powinna być większa niż 100 rolek
6.1.2 Pobieranie próbek i kontrola jakości
Próbki z każdej partii należy pobierać losowo wg PN-N-03010;1983. Pobieranie próbek laboratoryjnych z rolki i przygotowanie próbek do badań należy wykonać wg PN-ISO 9862;2007
6.1.3 Sprawdzenie wyglądu zewnętrznego i szerokości pasma
Sprawdzenie wyglądu zewnętrznego polega na wizualnej ocenie równomierności rozłożenia oczek siatki oraz występowania uszkodzeń (przerwania ciągłości wiązek włókien) jak również jednorodności nasycenia siatki asfaltem. Szerokość pasma należy określić przez pomiar bezpośredni z dokładnością do 1 cm wykonany co 10 mb rozwiniętej rolki. Odchyłka szerokości pasma nie powinna przekraczać +/- 2% wymiaru nominalnego.
6.1.4 Sprawdzenie cech wytrzymałościowych
Wytrzymałość na rozciąganie wiązek włókien siatki zarówno w układzie poprzecznym jak i podłużnym nie powinna być mniejsza niż podana w punkcie 2.2 przy wydłużeniu jak w pkt. 2.2. Wytrzymałość siatki obliczana jest na podstawie ciężaru powierzchniowego i parametrów mechanicznych włókna użytego

do produkcji nici siatki. Pole powierzchni poszczególnych oczek siatki nie może być mniejsze niż 2,4 cm2.

6.3. Badania w czasie robót

Częstotliwość oraz zakres badań i pomiarów, które należy wykonać w czasie robót podaje tablica 1.

Tablica 1. Częstotliwość oraz zakres badań i pomiarów w czasie robót

Lp	Wyszczególnienie badań i pomiarów	Częstotliwość badań	Wartości dopuszczalne
1	Sprawdzenie oczyszczenia podłoża (Ocena wizualna wg p. 5.3 niniejszej SST)	Całe podłoże	Brak luźnych odprysków i kurzu
2	Badanie skropienia lepiszczem podłoża (wg SST D.04.03.01)	Całe podłoże	Wg SST
3	Badanie ułożenia geosiatki (ocena wizualna p. 5.4)	Cała siatka	Wg p. 5.4
4	Sprawdzenie prawidłowości usunięcia folii ochronnej	Całe podłoże	Brak folii

7. Obmiar robót

7.1. Ogólne zasady obmiaru robót

Ogólne zasady obmiaru robót podano w SST D.00.00.00 „Wymagania ogólne".

7.2. Jednostka obmiarowa

Jednostką obmiaru robót jest m^2 (metr kwadratowy) zabezpieczonej geosiatką powierzchni nawierzchni.

8. Odbiór robót

8.1. Ogólne zasady odbioru robót

Ogólne zasady odbioru robót podano w SST D.00.00.00 „Wymagania ogólne".

Roboty uznaje się za wykonane zgodnie z dokumentacją projektową, SST i wymaganiami Inspektora Nadzoru Inwestorskiego, jeżeli wszystkie pomiary i badania z zachowaniem tolerancji według punktu 6 dały wyniki pozytywne.

8.2. Odbiór robót zanikających i ulegających zakryciu

Odbiorowi robót zanikających i ulegających zakryciu podlegają:
- przygotowanie i oczyszczenie podłoża,
- skropienie lepiszczem podłoża,
- rozłożenie geosiatki bez fałd z przymocowaniem do podłoża i wycięciem otworów na studzienki, oraz ułożenie taśmy w związku z inwestycją drogową.

9. Podstawa płatności

9.1. Ogólne ustalenia dotyczące podstawy płatności

Ogólne ustalenia dotyczące podstawy płatności podano w SST D.00.00.00 „Wymagania ogólne".

9.2. Cena jednostki obmiarowej

Cena wykonania 1 m^2 zabezpieczonej geosiatką powierzchni obejmuje:
- prace pomiarowe i roboty przygotowawcze,
- oznakowanie robót,
- zakup i dostarczenie wyrobów na budowę,
- dostarczenie sprzętu na budowę,
- skropienie powierzchni,
- ułożenie i przymocowanie geosiatki,
- pomiary i badania laboratoryjne,
- odtransportowanie sprzętu z placu budowy.

10. Przepisy związane

1. Tymczasowe wytyczne techniczne. Polimeroasfalty drogowe. TWT-PAD-2003. Informacje, IBDiM, Warszawa, 2003
2. Warunki techniczne. Drogowe kationowe emulsje asfaltowe EmA-99. Informacje, instrukcje - zeszyt 60, IBDiM, Warszawa, 1999
3. Katalog wzmocnień i remontów nawierzchni podatnych i półsztywnych, GDDP - IBDiM, Warszawa, 2001.
4. PN-EN 13249 Geotekstylia i wyroby pokrewne. Właściwości wymagane w odniesieniu do wyrobów stosowanych do budowy dróg i innych powierzchni obciążonych ruchem

5. Zalecenia stosowania geowyrobów w warstwach asfaltowych nawierzchni drogowych IBDiM zeszyt 66, 2004.
6. Aprobata IBDiM.
7. Informacje, Instrukcje - Zeszyt Nr-66" (IBDiM)
   Wymagania Techniczne:
8. WT-2 Nawierzchnie asfaltowe na drogach publicznych 2008
9. WT-3 Kationowe emulsje asfaltowe na drogach publicznych 2009

Normy:

10. PN-EN 13108 Mieszanki mineralno-asfaltowe
11. PN-EN 15381 Geotekstylia i wyroby pokrewne-Wymagania w odniesieniu do wyrobów stosowanych w nawierzchniach i pokryciach asfaltowych

D.06.01.01 UMOCNIENIE SKARP I DNA ROWU PŁYTAMI AŻUROWYMI

1. WSTĘP

1.1. Przedmiot SST

Przedmiotem niniejszej szczegółowej specyfikacji technicznej (SST) są wymagania dotyczące wykonania i odbioru robót związanych z przeciwerozyjnym umocnieniem powierzchniowym skarp, rowów i ścieków.

1.2. Zakres stosowania SST

Specyfikacja techniczna jest stosowana jako dokument przetargowy i kontraktowy przy zlecaniu i realizacji robót wymienionych w punkcie 1.3.

1.3. Zakres robót objętych SST

Ustalenia zawarte w niniejszej specyfikacji dotyczą zasad wykonania i odbioru robót związanych z wykonaniem umocnienia:

- skarp płytami ażurowymi o wymiarach 60x40x8cm

1.4. Określenia podstawowe

1.4.1. Rów - otwarty wykop, który zbiera i odprowadza wodę.
1.4.2. Darnina - płat lub pasmo wierzchniej warstwy gleby, przerośniętej i związanej korzeniami roślinności trawiastej.
1.4.3. Darniowanie - pokrycie darniną powierzchni korpusu drogowego w taki sposób, aby darnina w sposób trwały związała się z podłożem systemem korzeniowym. Darniowanie kożuchowe wykonuje się na płask, pasami poziomymi, układanymi w rzędach równoległych z przewiązaniem szczelin pomiędzy poszczególnymi płatami. Darniowanie w kratę (krzyżowe) wykonuje się w postaci pasów darniny układanych pod kątem 45º, ograniczających powierzchnie skarpy o bokach np. 1,0 x 1,0 m, które wypełnia się ziemią roślinną i zasiewa trawą.
1.4.4. Ziemia urodzajna (humus) - ziemia roślinna zawierająca co najmniej 2% części organicznych.
1.4.5. Humusowanie - zespół czynności przygotowujących powierzchnię gruntu do obudowy roślinnej, obejmujący dogęszczenie gruntu, rowkowanie, naniesienie ziemi urodzajnej z jej grabieniem (bronowaniem) i dogęszczeniem.
1.4.6. Moletowanie - proces umożliwiający dogęszczenie ziemi urodzajnej i wytworzenie bruzd, przeprowadzany np. za pomocą walca o odpowiednio ukształtowanej powierzchni.
1.4.7. Prefabrykat - element wykonany w zakładzie przemysłowym, który po zmontowaniu na budowie stanowi umocnienie rowu lub ścieku.
1.4.8. Pozostałe określenia podstawowe są zgodne z odpowiednimi polskimi normami i z definicjami podanymi w SST D-00.00.00 „Wymagania ogólne" pkt 1.4.

1.5. Ogólne wymagania dotyczące robót

Ogólne wymagania dotyczące robót podano w SST D-00.00.00 „Wymagania ogólne" pkt 1.5.

2. MATERIAŁY

2.1. Ogólne wymagania dotyczące materiałów

Ogólne wymagania dotyczące materiałów, ich pozyskiwania i składowania, podano w SST D-00.00.00 „Wymagania ogólne" pkt 2.

2.2. Rodzaje materiałów

Materiałami stosowanymi przy umacnianiu skarp, rowów i ścieków objętymi niniejszą SST są:

- darnina,
- ziemia urodzajna,
- nasiona traw oraz roślin motylkowatych,
- mech, szpilki, paliki i pale,
- kruszywo,
- cement,
- zaprawa cementowa,
- elementy prefabrykowane,

2.3. Ziemia urodzajna (humus)

Ziemia urodzajna powinna zawierać co najmniej 2% części organicznych. Ziemia urodzajna powinna być wilgotna i pozbawiona kamieni większych od 5 cm oraz wolna od zanieczyszczeń obcych.

W przypadkach wątpliwych Inżynier może zlecić wykonanie badań w celu stwierdzenia, że ziemia urodzajna odpowiada następującym kryteriom:

a) optymalny skład granulometryczny:
   - frakcja ilasta (d < 0,002 mm) 12 - 18%,
   - frakcja pylasta (0,002 do 0,05mm) 20 - 30%,
   - frakcja piaszczysta (0,05 do 2,0 mm) 45 - 70%,
b) zawartość fosforu (P_2O_5) > 20 mg/m^2,
c) zawartość potasu (K_2O) > 30 mg/m^2,
d) kwasowość pH ≥ 5,5.

2.4. Nasiona traw

Wybór gatunków traw należy dostosować do rodzaju gleby i stopnia jej zawilgocenia. Zaleca się stosować mieszanki traw o drobnym, gęstym ukorzenieniu, spełniające wymagania PN-R-65023:1999 [9] i PN-B-12074:1998 [4].

2.5. Kruszywo

Żwir i mieszanka powinny odpowiadać wymaganiom PN-B-11111:1996 [2].

Piasek powinien odpowiadać wymaganiom PN-B-11113:1996 [3].

2.6. Cement

Cement portlandzki powinien odpowiadać wymaganiom PN-B-19701:1997 [7].

Cement hutniczy powinien odpowiadać wymaganiom PN-B-19701:1997 [7].

Składowanie cementu powinno być zgodne z BN-88/6731-08 [12].

2.7. Zaprawa cementowa

Przy wykonywaniu umocnień rowów i ścieków należy stosować zaprawy cementowe zgodne z wymaganiami PN-B-14501:1990 [6].

2.8. Elementy prefabrykowane

Wytrzymałość, kształt i wymiary elementów powinny być zgodne z dokumentacją projektową i SST.

3. SPRZĘT

3.1. Ogólne wymagania dotyczące sprzętu

Ogólne wymagania dotyczące sprzętu podano w SST D-00.00.00 „Wymagania ogólne” pkt 3.

3.2. Sprzęt do wykonania robót

Wykonawca przystępujący do wykonania umocnienia techniczno-biologicznego powinien wykazać się możliwością korzystania z następującego sprzętu:

- równiarek,
- ew. walców gładkich, żebrowanych lub ryflowanych,
- ubijaków o ręcznym prowadzeniu,
- wibratorów samobieżnych,
- płyt ubijających,
- ew. sprzętu do podwieszania i podciągania,
- hydrosiewnika z ciągnikiem oraz osprzętu do agrouprawy (np. włóki obręczowo-pierścieniowej, brony chwastownika - zgrzebła, wałowłóki),
- cysterny z wodą pod ciśnieniem (do zraszania) oraz węży do podlewania (miejsc niedostępnych).

4. TRANSPORT

4.1. Ogólne wymagania dotyczące transportu

Ogólne wymagania dotyczące transportu podano w SST D-00.00.00 „Wymagania ogólne” pkt. 4.

5. WYKONANIE ROBÓT

5.1. Ogólne zasady wykonania robót

Ogólne zasady wykonania robót podano w SST D-00.00.00 „Wymagania ogólne" pkt 5.

5.2. Humusowanie i obsianie trawę

Humusowanie wraz z obsianiem trawą należy wykonać w wolnych przestrzeniach płyt ażurowych układanych na powierzchniach skarp.

.

5.4. Układanie elementów prefabrykowanych

Typowymi elementami prefabrykowanymi stosowanymi dla umocnienia skarp i rowów są:

- płyty ściekowe betonowe - typ korytkowy
- płyta ażurowa o wymiarach 60x40x8 cm

Podłoże, na którym układane będą elementy prefabrykowane, powinno być zagęszczone do wskaźnika $I_s \geq 1{,}0$. Na przygotowanym podłożu należy ułożyć podsypkę cementowo-piaskową o stosunku 1:4 i zagęścić do wskaźnika $I_s \geq 1{,}0$. Elementy prefabrykowane należy układać z zachowaniem spadku podłużnego i rzędnych ścieku zgodnie z dokumentacją projektową lub SST.

Spoiny pomiędzy płytami należy wypełnić zaprawą cementowo-piaskową o stosunku 1:2 i utrzymywać w stanie wilgotnym przez co najmniej 7 dni.

6. KONTROLA JAKOŚCI ROBÓT

6.1. Ogólne zasady kontroli jakości robót

Ogólne zasady kontroli jakości robót podano w SST D-00.00.00 „Wymagania ogólne" pkt 6.

6.2. Kontrola jakości humusowania i obsiania

Kontrola polega na ocenie wizualnej jakości wykonanych robót i ich zgodności z SST.

6.3. Kontrola jakości umocnień elementami prefabrykowanymi

Kontrola polega na sprawdzeniu:

- wskaźnika zagęszczenia gruntu w korycie - zgodnego z pktem 5.7,
- szerokości dna koryta - dopuszczalna odchyłka ± 2 cm,
- odchylenia linii ścieku w planie od linii projektowanej - na 100 m dopuszczalne ± 1 cm,
- równości górnej powierzchni ścieku - na 100 m dopuszczalny prześwit mierzony łatą 2 m - 1 cm,
- dokładności wypełnienia szczelin między prefabrykatami - pełna głębokość.

7. OBMIAR ROBÓT

7.1. Ogólne zasady obmiaru robót

Ogólne zasady obmiaru robót podano w SST D-00.00.00 „Wymagania ogólne" pkt 7.

7.2. Jednostka obmiarowa

Jednostką obmiarową jest:

- m^2 (metr kwadratowy) powierzchni skarp umocnienia płytą ażurową.

8. ODBIÓR ROBÓT

Ogólne zasady odbioru robót podano w SST D-00.00.00 „Wymagania ogólne" pkt 8.

Roboty uznaje się za wykonane zgodnie z dokumentacją projektową, SST i wymaganiami Inżyniera, jeżeli wszystkie pomiary i badania z zachowaniem tolerancji wg pktu 6 dały wyniki pozytywne.

9. PODSTAWA PŁATNOŚCI

9.1. Ogólne ustalenia dotyczące podstawy płatności

Ogólne ustalenia dotyczące podstawy płatności podano w SST D-00.00.00 „Wymagania ogólne" pkt 9.

9.2. Cena jednostki obmiarowej

Cena wykonania umocnienia skarp płytami ażurowymi obejmuje:

- roboty pomiarowe i przygotowawcze,
- dostarczenie i wbudowanie materiałów,
- ew. pielęgnacja spoin,
- uporządkowanie terenu,
- przeprowadzenie badań i pomiarów wymaganych w specyfikacji technicznej.

10. PRZEPISY ZWIĄZANE

10.1. Normy

1. PN-B-11104:1960 Materiały kamienne. Brukowiec
2. PN-B-11111:1996 Kruszywa mineralne. Kruszywo naturalne do nawierzchni drogowych. Żwir i mieszanka
3. PN-B-11113:1996 Kruszywa mineralne. Kruszywa naturalne do nawierzchni drogowych. Piasek
4. PN-B-12074:1998 Urządzenia wodno-melioracyjne. Umacnianie i zadarnianie powierzchni biowłókniną. Wymagania i badania przy odbiorze
5. PN-B-12099:1997 Zagospodarowanie pomelioracyjne. Wymagania i metody badań
6. PN-B-14501:1990 Zaprawy budowlane zwykłe
7. PN-B-19701:1997 Cement. Cement powszechnego użytku. Skład, wymagania i ocena zgodności
8. PN-P-85012:1992 Wyroby powroźnicze. Sznurek polipropylenowy do maszyn rolniczych
9. PN-R-65023:1999 Materiał siewny. Nasiona roślin rolniczych
10. PN-S-02205:1998 Drogi samochodowe. Roboty ziemne. Wymagania i badania
11. PN-S-96035:1997 Drogi samochodowe. Popioły lotne
12. BN-88/6731-08 Cement. Transport i przechowywanie
13. BN-80/6775-03/04 Prefabrykaty budowlane z betonu. Elementy nawierzchni dróg, ulic, parkingów i torowisk tramwajowych. Krawężniki i obrzeża chodnikowe

10.2. Inne materiały

14. Katalog powtarzalnych elementów drogowych (KPED), Transprojekt-Warszawa, 1979.
15. Warunki techniczne. Drogowe kationowe emulsje asfaltowe EmA-99. Informacje, instrukcje - zeszyt 60, IBDiM, Warszawa, 1999.

D.07.01.01 OZNAKOWANIE POZIOME

1. WSTĘP

1.1. Przedmiot ST

Przedmiotem niniejszej Specyfikacji Technicznej są wymagania dotyczące wykonania i odbioru robót związanych z wykonaniem oznakowania poziomego.

1.2. Zakres stosowania ST

Specyfikacja Techniczna jest stosowana jako dokument przetargowy i kontraktowy przy zlecaniu i realizacji robót wymienionych w punkcie 1.1.

1.3. Zakres robót objętych ST

Ustalenia zawarte w niniejszej Specyfikacji Technicznej dotyczą zasad prowadzenia robót związanych z wykonaniem oznakowania poziomego i obejmuje oznakowanie cienkowarstwowe stałe.

1.4. Określenia podstawowe

1.4.1. Oznakowanie poziome - znaki drogowe poziome, umieszczone na nawierzchni w postaci linii ciągłych lub przerywanych, pojedynczych lub podwójnych, strzałek, napisów, symboli oraz innych linii związanych z oznaczeniem określonych miejsc na tej nawierzchni.

- Oznakowanie poziome cienkowarstwowe – wykonane farbami o grubości warstwy 0.4–0.8 mm (mierzone na mokro).
- Oznakowanie poziome grubowarstwowe – wykonane przy użyciu mas chemoutwardzalnych na zimno oraz prefabrykatów o grubości warstwy 0.9 – 3.5 mm.

Dla linii strukturalnych i profilowanych grubość linii może wynosić 5 mm.

1.4.2. Farba – ciekły produkt, zawierający ciała stałe zdyspergowane w rozpuszczalniku organicznym lub wodzie, występujący w postaci jedno lub wieloskładnikowej. Nakładana pędzlem, wałkiem, przez natrysk lub każdą inną stosowną metodą, wytwarza kohezyjną powłokę w procesie odparowania rozpuszczalnika i/lub reakcji chemicznej.

1.4.3. Masa chemoutwardzalna – materiał stosowany do grubowarstwowego poziomego znakowania dróg, przeznaczony do wykonywania wszystkich rodzajów poziomych oznakowań dróg. Ze względu na trwałość oznakowania może być stosowany w miejscach często lub stale przejeżdżanych przez pojazdy.

1.4.4. Kulki szklane - materiał w postaci przezroczystych, kulistych cząstek szklanych do posypywania lub narzucania pod ciśnieniem na oznakowanie wykonane materiałami w stanie ciekłym, w celu uzyskania widzialności oznakowania w nocy przez odbicie powrotne padającej wiązki światła pojazdu w kierunku kierowcy. Kulki szklane są także składnikami materiałów grubowarstwowych.

1.4.5. Materiały prefabrykowane - materiały, które łączy się z powierzchnią drogi przez klejenie, wtapianie, wbudowanie lub w inny sposób. Zalicza się do nich taśmy.

1.4.6. Pozostałe określenia podane w niniejszej Specyfikacji Technicznej są zgodne z obowiązującymi odpowiednimi polskimi normami i z definicjami podanymi w ST D.00.00.00 „Wymagania ogólne”.

1.5. Ogólne wymagania dotyczące robót

Ogólne wymagania dotyczące robót podano w ST D.00.00.00 „Wymagania ogólne”.

2. MATERIAŁY

2.1. Ogólne wymagania dotyczące materiałów

Ogólne wymagania dotyczące materiałów, ich pozyskiwania i składowania podano w ST D.00.00.00 „Wymagania ogólne" pkt 2.

2.2. Materiały do wykonania oznakowania poziomego

Każdy materiał używany przez Wykonawcę do poziomego znakowania dróg musi posiadać Aprobatę Techniczną dopuszczającą do stosowania materiałów w budownictwie drogowym i mostowym, wydaną przez IBDiM.

Wykonawca powinien przeprowadzić dodatkowe badania tych materiałów, które budzą wątpliwości jego lub Inżyniera co do jakości, w celu stwierdzenia czy odpowiadają one wymaganiom określonym w aprobacie technicznej.

Badania powinny być wykonane zgodnie z PN-EN *1871-2003 oraz* „Warunkami technicznymi. Materiały do poziomego znakowania dróg. POD-97"

Materiałami stosowanymi przy wykonywaniu oznakowania poziomego zgodnie z niniejszą ST są:
- farba rozpuszczalnikowa, wodorozcieńczalna
- masa chemoutwardzalna
- taśmy prefabrykowane,
- kulki szklane.

Wykonawca winien żądać od producenta, aby oznakowanie opakowań materiałów do poziomego oznakowania dróg było zgodne z PN-85/0-79252/2, a ponadto na każdym opakowaniu powinien być zamieszczony trwały napis zawierający:
- nazwę producenta
- masę brutto i netto
- numer partii i datę produkcji
- informację o klasie szkodliwości i klasie zagrożenia pożarowego
- informację, że wyrób posiada aprobatę techniczną IBDiM i jej numer
- ewentualne wskazówki dla użytkowników

Okres trwałości dla materiałów stosowanych przy wykonywaniu oznakowania poziomego wynosi odpowiednio:
- Oznakowanie cienkowarstwowe - 1 rok
- Oznakowanie grubowarstwowe - 5 lat (prefabrykowane 7 lat)

2.2.1. Materiały do znakowania cienkowarstwowego

Materiałami do znakowania cienkowarstwowego powinny być farby nakładane warstwą grubości 0,6mm (na mokro). Powinny to być ciekłe produkty zawierające ciała stałe rozproszone w organicznym rozpuszczalniku lub wodzie, które mogą występować w układach jedno- lub wieloskładnikowych.

Podczas nakładania farb, do znakowania cienkowarstwowego, na nawierzchnię pędzlem, wałkiem lub przez natrysk, powinny one tworzyć warstwę kohezyjną w procesie odparowania i/lub w procesie chemicznym.

Właściwości fizyczne materiałów do znakowania cienkowarstwowego określa aprobata techniczna IBDiM.

Farby

Farba winna spełniać wymagania PN-EN 1871 oraz Warunków Technicznych – POD-97 i powinna charakteryzować się następującymi parametrami:

- ***Zawartość składników lotnych***.

Zawartość składników lotnych (rozpuszczalników organicznych) w materiałach do znakowania cienkowarstwowego nie może przekraczać 25% (m/m). Nie dopuszcza się stosowania materiałów zawierających rozpuszczalnik aromatyczny (jak np. toluen, ksylen, etylobenzen) w ilości większej niż 8%. Nie dopuszcza się stosowania materiałów zawierających benzen i rozpuszczalniki chlorowane.

- ***Czas schnięcia.***

Za czas schnięcia przyjmuje się czas upływający między wykonaniem oznakowania a możliwością jego oddania do ruchu. Czas schnięcia nie może przekraczać czasu gwarantowanego przez producenta, jednak nie może być dłuższy jak 2 godziny.

2.2.2. Materiały do znakowania grubowarstwowego

Materiałami do znakowania grubowarstwowego powinny być materiały umożliwiające nakładanie ich warstwą grubości 3 mm (strukturalne 5 mm), jak masy chemoutwardzalne oraz materiały prefabrykowane łączone z powierzchnią drogi poprzez wtapianie.

Masy chemoutwardzalne powinny być substancjami jedno-, dwu- lub trójskładnikowymi, mieszanymi ze sobą w proporcjach ustalonych przez producenta i nakładanymi na nawierzchnię z użyciem odpowiedniego sprzętu. Masy te powinny tworzyć powłokę, której spójność zapewnia jedynie reakcja chemiczna

Na liniach krawędziowych należy stosować oznakowanie grubowarstwowe strukturalne dające podczas najechania na linię powstanie efektu akustycznego, ostrzegające kierowcę, że zjechał poza pas ruchu.

Właściwości fizyczne materiałów do znakowania grubowarstwowego określa aprobata techniczna IBDiM.

Taśmy prefabrykowane materiały wg PN-EN 1790, o wzmocnionej warstwie powierzchniowej koloru białego.

Muszą posiadać profilowaną wierzchnią powierzchnię (światła rowków pomiędzy wzniesieniami nie mogą być wypełnione mikrokulkami ani innymi cząstkami tworzącymi strukturę taśmy).

Właściwości fizyczne taśm prefabrykowanych i wykonanych z nich elementów prefabrykowanych określają aprobaty techniczne IBDiM.

2.2.3. Kulki szklane

Materiał ten powinien zapewniać widzialność w nocy poprzez odbicie powrotne w kierunku pojazdu wiązki światła wysyłanej przez reflektory pojazdu. Kulki szklane powinny charakteryzować się współczynnikiem załamania powyżej 1,50, wykazywać odporność na wodę, kwas solny, chlorek wapniowy i siarczek sodowy oraz zawierać nie więcej niż 20% kulek z defektami w przypadku kulek o maksymalnej średnicy poniżej 1 mm oraz 30 % w przypadku kulek o maksymalnej średnicy równej i większej niż 1 mm.

Wymagania i metody badań kulek szklanych podano w PN-EN 1423:2000

2.2.4. Punktowe elementy odblaskowe

Punktowym elementem odblaskowym powinna być naklejana, kotwiczona lub wbudowana w nawierzchnię płytka z materiału wytrzymującego przejazdy pojazdów samochodowych, zawierająca element odblaskowy umieszczony w ten sposób, aby zapewniał widzialność w nocy, a także w czasie opadów deszczu wg PN-EN 1463-1:2000 .

Odbłyśnik, będący częścią punktowego elementu odblaskowego może być:

- szklany lub plastikowy w całości lub z dodatkową warstwą odbijającą znajdującą się na powierzchni nie wystawionej na zewnątrz i nie narażoną na przejeżdżanie pojazdów,
- plastikowy z warstwą zabezpieczającą przed ścieraniem, który może mieć warstwę odbijającą tylko w miejscu nie wystawionym na ruch i w którym powierzchnie wystawione na ruch są zabezpieczone warstwami odpornymi na ścieranie.

Profil punktowego elementu odblaskowego nie powinien mieć żadnych ostrych krawędzi od strony najeżdżanej przez pojazdy. Jeśli punktowy element odblaskowy jest wykonany z dwu lub więcej części, każda z nich powinna być usuwalna tylko za pomocą narzędzi polecanych przez producenta. Wysokość punktowego elementu nie może być większa od 25 mm. Barwa, w przypadku oznakowania trwałego, powinna być biała lub czerwona, zgodnie z załącznikiem nr 2 do rozporządzenia Ministra Infrastruktury .

Właściwości i wymagania dotyczące punktowych elementów odblaskowych określone są w normie zharmonizowanej i odpowiednich aprobatach technicznych.

2.3. Kontrola jakości

Wykonawca, jako odpowiedzialny za prawidłowe zamówienie i jakość stosowanych materiałów, prowadzi na swój koszt kontrolę ilościową i jakościową. Inżynier ma prawo dokonywać kontroli jakości materiałów.

2.4. Warunki składowania

Materiały do poziomego oznakowania nawierzchni powinny zachowywać stałość swoich właściwości chemicznych i fizykochemicznych co najmniej w okresie 6 miesięcy składowania w warunkach określonych przez producenta.

Materiały do poziomego oznakowania dróg należy przechowywać w magazynach odpowiadających zaleceniom producenta, zabezpieczających je od napromieniowania słonecznego, opadów i w temperaturze:
- dla farb rozpuszczalnikowych od -5°C ÷ 25°C,
- dla farb wodorozcieńczalnych od 5°C ÷ 40°C,
- dla pozostałych materiałów - poniżej 40°C.

w opakowaniach handlowych producenta.

3. SPRZĘT

3.1. Ogólne wymagania dotyczące sprzętu

Ogólne wymagania dotyczące sprzętu podano w ST D.00.00.00 „Wymagania ogólne”.

3.2. Sprzęt do wykonania oznakowania poziomego

Znakowanie podłużne musi być wykonywane wyłącznie sprzętem mechanicznym.
Znakowanie poprzeczne może być wykonywane przy użyciu szablonów.

Sprzęt musi być zintegrowany z systemem zmechanizowanego posypywania mikrokulkami szklanymi. Zestaw sprzętu powinien posiadać możliwość regulacji wydajności nanoszonych materiałów oraz gwarantować równomierność ich podawania.

Do wykonania znakowania poziomego należy stosować następujący sprzęt, zaakceptowany przez Inżyniera:
- szczotki mechaniczne i ręczne,
- sprężarki,
- malowarki automatyczne,
- układarki mas chemoutwardzalnych oraz taśm prefabrykowanych,
- pistolet ręczny, wałek lub szczotka,
- sprzęt do usunięcia istniejącego oznakowania.

4. TRANSPORT

4.1. Ogólne wymagania dotyczące transportu

Ogólne wymagania dotyczące transportu podano w ST D.00.00.00 „Wymagania ogólne”.

4.2. Transport materiałów do oznakowania

Materiały do oznakowania poziomego dróg należy przewozić w opakowaniach zapewniających szczelność, bezpieczny transport i zachowanie wymaganych właściwości materiałów. Pojemniki powinny być oznakowane zgodnie z normą PN-O-79252.

Farby rozpuszczalnikowe, rozpuszczalniki palne oraz farby i masy chemoutwardzalne należy transportować zgodnie z postanowieniami umowy międzynarodowej dla transportu drogowego materiałów palnych, klasy 3, oraz szczegółowymi zaleceniami zawartymi w karcie charakterystyki wyrobu sporządzonej przez producenta. Wyroby, wyżej wymienione, nie posiadające karty charakterystyki nie powinny być dopuszczone do transportu.

Pozostałe materiały do znakowania poziomego należy przewozić krytymi środkami transportowymi, chroniąc opakowania przed uszkodzeniem mechanicznym, zgodnie z PN-C-81400 oraz zgodnie z prawem przewozowym.

5. WYKONANIE ROBÓT

5.1. Ogólne zasady wykonania robót

Ogólne zasady wykonania robót podano w ST D.00.00.00 „Wymagania ogólne".

5.2. Zakres wykonania robót

5.2.1. Przygotowanie podłoża
Przed wykonaniem znakowania poziomego należy oczyścić powierzchnię nawierzchni malowanej z pyłu, kurzu, piasku, smarów, olejów i innych zanieczyszczeń, przy użyciu sprzętu wymienionego w SST i zaakceptowanego przez Inżyniera.

Powierzchnia nawierzchni przygotowana do wykonania oznakowania poziomego musi być czysta i sucha.

5.2.2. Warunki atmosferyczne
Wykonawca może rozpocząć roboty po stwierdzeniu, że warunki atmosferyczne w czasie wykonywania robót będą zgodne z warunkami określonymi dla odpowiedniego rodzaju materiału użytego do malowania. Temperatura powierzchni malowane i powietrza powinna wynosić co najmniej 5°C, a wilgotność względna powietrza powinna być mniejsza od 85%.

5.2.3. Przedznakowanie
Przed przystąpieniem do wykonania oznakowania poziomego należy wykonać przedznakowanie, zgodnie Dokumentacją Projektową i wskazaniami Inżyniera.

Do wykonania przedznakowania można stosować nietrwałą farbę, np. farbę silnie rozcieńczoną rozpuszczalnikiem. Zaleca się wykonywanie przedznakowania w postaci cienkich linii lub kropek. Początek i koniec znakowania należy zaznaczyć małą kreską poprzeczną.

5.2.4. Wykonanie oznakowania

5.2.4.1. Wykonanie znakowania farbą
Farbę do znakowania cienkowarstwowego należy po otwarciu opakowania wymieszać w czasie 2÷4 min. Przed lub w czasie napełniania zbiornika malowarki zaleca się przecedzić farbę przez sito 0,6 mm. Nie wolno stosować do malowania mechanicznego farby, w której osad na dnie opakowania nie daję się całkowicie wymieszać lub na jej powierzchni znajduje się kożuch.

Farbę należy nakładać równomierną warstwą o grubości 0,6 mm (grubość na mokro bez kulek szklanych), zachowując wymiary i ostrość krawędzi. Grubość nanoszonej warstwy zaleca się kontrolować przy pomocy grzebienia pomiarowego na płytce szklanej lub metalowej podkładanej na drodze malowarki. Ilość farby zużyta w czasie prac, określona przez średnie zużycie na metr kwadratowy nie może się różnić od ilości ustalonej, więcej niż o 20%.

Wszystkie prace powinny być wykonane przy użyciu samojezdnej malowarki z automatycznym podziałem linii i posypywaniem kulkami szklanymi. W przypadku mniejszych prac, wielkość, wydajność i jakość sprzętu należy dostosować do zakresu i rozmiaru robót. Decyzję dotyczącą rodzaju sprzętu i sposobu wykonanie znakowania podejmie Inżynier na wniosek Wykonawcy.

5.2.4.2. Wykonanie znakowania masą chemoutwardzalną
Wykonanie oznakowania powinno być zgodne z zaleceniami producenta materiałów,
W przypadku mas chemoutwardzalnych wszystkie prace (linie krawędziowe, segregacyjne) powinny być wykonywane przy użyciu urządzeń samojezdnych z automatycznym podziałem linii.

Masę nakłada się warstwą o grubości 3,0 mm, linie krawędziowe strukturalne grubości 5,0mm.

Bezpośrednio po nałożeniu masy, w celu uzyskania odblaskowości w pierwszym miesiącu eksploatacji świeżą powłokę należy posypać mieszaniną odblaskową w ilości co najmniej 300 g/m^2. Zalecane są mikrokule szklane refleksyjne 100 – 600 bez powłoki silikonowej spełniającej wymagania *PN-EN 1423 oraz* POD-97.

5.2.4.3. Wykonanie znakowania materiałami prefabrykowanymi
Wykonanie oznakowania powinno być zgodne z zaleceniami producenta materiałów, a w przypadku ich braku lub niepełnych danych – zgodnie z poniższymi wskazaniami. Wykonanie oznakowania poziomego taśmą prefabrykowaną należy wykonywać równocześnie z wykonywaniem warstwy ścieralnej nawierzchni.
Taśma odblaskowa może być nanoszona na nawierzchnię poprzez:
- wgniatanie w świeżo ułożoną warstwę ścieralną w temperaturze stygnięcia od 70°C do 30°C, przed ostatnim wałowaniem;
- klejenie w przypadku braku odpowiednich warunków do wgniatania taśmy.

5.2.4.4. Wykonanie oznakowania drogi punktowymi elementami odblaskowymi
Wykonanie oznakowania powinno być zgodne z zaleceniami producenta materiałów.
Przy wykonywaniu oznakowania punktowymi elementami odblaskowymi należy zwracać szczególną uwagę na staranne mocowanie elementów do podłoża, od czego zależy trwałość wykonanego oznakowania.
Nie wolno zmieniać ustalonego przez producenta rodzaju kleju z uwagi na możliwość uzyskania różnej jego przyczepności do nawierzchni i do materiałów, z których wykonano punktowe elementy odblaskowe.

6. KONTROLA JAKOŚCI ROBÓT

6.1. Ogólne zasady kontroli jakości robót

Ogólne zasady kontroli jakości robót podano w ST D.00.00.00 „Wymagania ogólne”.

6.2. Kontrola jakości materiałów

Materiały do poziomego oznakowania będą posiadać stosowne Aprobaty Techniczne i deklaracje zgodności producenta.

6.3. Badania oznakowania poziomego

Oznakowanie poziome powinno charakteryzować się:
- dobrą widocznością w ciągu całej doby,
- wysokim współczynnikiem odblaskowości, również w warunkach dużej wilgotności, np. podczas opadów deszczu,
- zachowania minimalnych parametrów odblaskowości w całym okresie użytkowania,
- odpowiednią szorstkością zbliżoną do szorstkości nawierzchni, na której jest umieszczone,
- odpornością na ścieranie i zabrudzenie,
- szybką metodą aplikacji, uwzględniającą również wymogi ekologiczne.

Oznakowanie poziome powinno spełniać szczegółowe warunki techniczne (załącznik nr 2) do Rozporządzenia Ministra Infrastruktury z dn. 03.07.2003 r. w sprawie szczegółowych warunków technicznych dla znaków i sygnałów drogowych oraz urządzeń bezpieczeństwa ruchu drogowego i warunków ich umieszczania na drogach (Dz. U. Nr 220, poz. 2181 z dn. 23.12.2003 r.)

6.3.1. Widzialność w dzień
Widzialność oznakowania w dzień jest określona współczynnikiem luminancji β i barwą oznakowania.
Pomiar współczynnika luminancji β powinien być określony wg PN-EN 1436 oraz POD-97.
Barwa oznakowania powinna być określona wg PN-EN 1436 przez współrzędne chromatyczności x i y, które dla suchego oznakowania powinny leżeć w obszarze zdefiniowanym przez cztery punkty narożne:

Punkt narożny		1	2	3	4
Oznakowanie białe:	x	0,355	0,305	0,285	0,335
	y	0,355	0,305	0,325	0,375

Pomiar współczynnika luminancji β może być zastąpiony pomiarem współczynnika luminancji w świetle rozproszonym Qd, wg PN-EN 1436

Do określenia odbicia światła dziennego lub odbicia oświetlenia drogi od oznakowania stosuje się współczynnik luminancji w świetle rozproszonym Qd.

$$Q_d = L/E,$$

gdzie:
Q_d - współczynnik luminancji w świetle rozproszonym, mcd m^{-2} lx^{-1},
L - luminancja pola w świetle rozproszonym, mcd/m^2,
E - oświetlenie płaszczyzny pola, lx.

Wartość współczynnika Qd dla oznakowania nowego w ciągu 14 - 30 dni po wykonaniu powinna wynosić dla oznakowania świeżego:
- barwy białej, co najmniej 130 mcd m-2 lx-1 (nawierzchnie asfaltowe)

Wartość współczynnika Qd powinna wynosić dla oznakowania eksploatowanego po 30 dniu od wykonania, w ciągu całego okresu użytkowania:
- barwy białej, co najmniej 100 mcd m-2 lx-1 (nawierzchnie asfaltowe)

Wartość współczynnika β dla farb i mas powinna wynosić dla oznakowania świeżego(od 14 do 30 dnia po wykonaniu):
- barwy białej, co najmniej 0,40 (klasa B3).

Wartość współczynnika β dla taśm prefabrykowanych: co najmniej 0,60 (klasa B5)
Wartość współczynnika β powinna wynosić po 30 dniu od wykonania dla całego okresu użytkowania oznakowania, barwy:
- białej co najmniej 0,30 (klasa B2).

6.3.2. Widzialność w nocy
Za miarę widzialności w nocy przyjęto powierzchniowy współczynnik odblasku R_L, określany wg PN-EN 1436 z uwzględnieniem podziału na klasy.

Wartość współczynnika R_L powinna wynosić dla oznakowania nowego (w ciągu 14-30 dni po wykonaniu) w stanie suchym, barwy:
- białej, na drogach o prędkości ≥ 100 km/h lub o natężeniu ruchu> 2 500 pojazdów rzeczywistych na dobę na pas, co najmniej > 300 mcd $m^{-2}lx^{-1}$ dla taśm prefabrykowanych, > 250 mcd $m^{-2}lx^{-1}$ dla mas chemoutwardzalnych, klasa R5,
- białej, na pozostałych drogach, co najmniej 200 mcd m^{-2} lx^{-1} , klasa R4,

Wartość współczynnika R_L powinna wynosić dla oznakowania eksploatowanego w ciągu od 2 do 6 miesięcy po wykonaniu, barwy:
- białej, na drogach o prędkości ≥ 100 km/h lub o natężeniu ruchu > 2 500 pojazdów rzeczywistych na dobę na pas, co najmniej 200 mcd m^{-2} lx^{-1} , klasa R4,
- białej, na pozostałych drogach, co najmniej 150 mcd m^{-2} lx^{-1} , klasa R3,

Wartość współczynnika R_L powinna wynosić dla oznakowania eksploatowanego od 7 miesiąca po wykonaniu, barwy:
- białej, na drogach o prędkości ≥ 100 km/h lub o natężeniu ruchu > 2 500 pojazdów rzeczywistych na dobę na pas, co najmniej 200 mcd $m^{-2}lx^{-1}$, klasa R4 dla taśm prefabrykowanych, co najmniej
- 150 mcd $m^{-2}lx^{-1}$, klasa R3 dla mas chemoutwardzalnych
- białej, na pozostałych drogach, co najmniej 100 mcd m^{-2} lx^{-1} , klasa R2,

Wartość współczynnika R_L powinna wynosić dla oznakowania profilowanego, nowego (w stanie wilgotnym) i eksploatowanego w okresie gwarancji wg PN-EN 1436, zmierzona od 14 do 30 dni po wykonaniu, barwy białej:
- nowego co najmniej 50 mcd m^{-2} lx^{-1} , klasa RW3,
- w okresie eksploatacji co najmniej 35 mcd m^{-2} lx^{-1} , klasa RW2.

Powyższe wymaganie dotyczy jedynie oznakowań profilowanych, takich jak oznakowanie strukturalne wykonywane masami termoplastycznymi w postaci np. poprzecznych wygarbień (baretek), drop-on-line itp.
Wykonywanie pomiarów na oznakowaniu ciągłym z naniesionymi wygarbieniami może być wykonywane tylko metodą dynamiczną. Pomiar aparatami ręcznymi jest albo niemożliwy albo obciążony dużym błędem.

Wykonywanie pomiarów odblaskowości na pozostałych typach oznakowania strukturalnego z uwagi na jego niecałkowite i niejednorodne pokrycie powierzchni oznakowania, jest obarczone większym błędem niż na oznakowaniach pełnych. Dlatego podczas odbioru czy kontroli, należy przyjąć jako dopuszczalne wartości współczynnika odblasku o 20% niższe od przyjętych w ST.

6.3.3. Szorstkość oznakowania
Miarą szorstkości oznakowania jest wartość wskaźnika szorstkości SRT (Skid Resistance Tester) mierzona wahadłem angielskim, wg PN-EN 1436:2000 lub POD-97. Wartość SRT symuluje warunki, w których pojazd wyposażony w typowe opony hamuje z blokadą kół przy prędkości 50 km/h na mokrej nawierzchni.

Wymaga się, aby wartość wskaźnika szorstkości SRT wynosiła na oznakowaniu:
- świeżym, co najmniej 50 jednostek SRT,
- używanym, w ciągu całego okresu użytkowania, co najmniej 45 jednostek SRT.

6.3.4. Trwałość oznakowania
Trwałość oznakowania oceniana jako stopień zużycia w 10-stopniowej skali LCPC określonej w POD-97 powinna wynosić po 12-miesięcznym okresie eksploatacji oznakowania co najmniej 6.

Trwałości oznakowania należy liczyć od czasu odebrania przez Inżyniera.

6.3.5. Czas schnięcia oznakowania (wzgl. czas przejezdności oznakowania)
Za czas schnięcia oznakowania przyjmuje się czas upływający między wykonaniem oznakowania a jego oddaniem do ruchu.

Czas schnięcia oznakowania nie powinien przekraczać czasu gwarantowanego przez producenta, z tym że nie może przekraczać 2 godzin wymalowań nocnych i 1 godziny w przypadku wymalowań dziennych.

Metoda oznaczenia czasu schnięcia musi być zgodna z POD-97.

6.3.6. Grubość oznakowania
Grubość oznakowania, tj. podwyższenie ponad górną powierzchnię nawierzchni, powinna wynosić dla:
- oznakowania grubowarstwowego (3,0 mm, dla strukturalnego – 5 mm)
- oznakowania cienkowarstwowego (grubość na mokro bez kulek szklanych) 0.6 mm,

6.3.7. Badania wykonania znakowania poziomego z materiału grubowarstwowego i cienkowarstwowego
Wykonawca wykonując znakowanie poziome z materiału grubowarstwowego i cienkowarstwowego przeprowadza przed rozpoczęciem każdej pracy oraz w czasie jej wykonywania, co najmniej raz dziennie, lub zgodnie z ustaleniem ST, następujące badania:
a) przed rozpoczęciem pracy:
   - sprawdzenie oznakowania opakowań,
   - wizualną ocenę stanu materiału, w zakresie jego jednorodności i widocznych wad,
   - pomiar wilgotności względnej powietrza,
   - pomiar temperatury powietrza i nawierzchni,
   - badanie lepkości farby (cienkowarstwowej), wg POD-97,
b) w czasie wykonywania pracy:
   - pomiar grubości warstwy oznakowania,
   - pomiar czasu schnięcia, wg POD-97,
   - wizualną ocenę równomierności rozłożenia kulek szklanych,
   - pomiar poziomych wymiarów oznakowania, na zgodność z dokumentacją projektową i Rozporządzeniem Ministra Infrastruktury z dn. 03.07.2003 r. w sprawie szczegółowych warunków technicznych dla znaków i sygnałów drogowych oraz urządzeń bezpieczeństwa

ruchu drogowego i warunków ich umieszczania na drogach (Dz. U. Nr 220, poz. 2181 z dn. 23.12.2003 r.),
- wizualną ocenę równomierności skropienia (rozłożenia materiału) na całej szerokości linii,
- oznaczenia czasu przejezdności, wg POD-97.

Po wykonaniu oznakowania Wykonawca przedstawi Inżynierowi wyniki badań o których mowa w pkt. 6.3.

6.3.8. Badania wykonania oznakowania poziomego z zastosowaniem punktowych elementów odblaskowych

Wykonawca wykonując oznakowanie z prefabrykowanych elementów odblaskowych przeprowadza, co najmniej raz dziennie lub zgodnie z ustaleniem SST, następujące badania:
- sprawdzenie oznakowania opakowań,
- sprawdzenie rodzaju stosowanego kleju lub innych elementów mocujących, zgodnie z zaleceniami SST,
- wizualną ocenę stanu elementów, w zakresie ich kompletności i braku wad,
- temperatury powietrza i nawierzchni,
- pomiaru czasu oddania do ruchu,
- wizualną ocenę liniowości i kierunkowości przyklejenia elementów,
- równomierności przyklejenia elementów na całej długości linii,
- zgodności wykonania oznakowania z dokumentacja projektową i załącznikiem nr 2 do rozporządzenia Ministra Infrastruktury z 3 lipca 2003 r. [7].

Protokół z przeprowadzonych badań wraz z jedną próbką na blasze (300x250x0,8 mm) Wykonawca powinien przechować do czasu upływu okresu gwarancji.

W przypadku wątpliwości dotyczących wykonania oznakowania poziomego, Inżynier może zlecić wykonanie badań:
- widzialności w dzień,
- widzialności w nocy,
- szorstkości,

odpowiadających wymaganiom podanym w punkcie 6.3.1- 6.3.5 i wykonanych według metod określonych w *PN-EN 1436.* Jeżeli wyniki tych badań wykażą wadliwość wykonanego oznakowania to koszt badań ponosi Wykonawca, w przypadku przeciwnym - Zamawiający.

6.4. Tolerancje wymiarów oznakowania

6.4.1. Tolerancje nowo wykonanego oznakowania

Tolerancje nowo wykonanego oznakowania poziomego, zgodnego z Dokumentacją Projektową i Rozporządzeniem Ministra Infrastruktury z dn. 03.07.2003 r. w sprawie szczegółowych warunków technicznych dla znaków i sygnałów drogowych oraz urządzeń bezpieczeństwa ruchu drogowego i warunków ich umieszczania na drogach (Dz. U. Nr 220, poz. 2181 z dn. 23.12.2003 r.) powinny odpowiadać następującym warunkom:
- szerokość linii może różnić się od wymaganej o ± 5 mm,
- długość linii może być mniejsza od wymaganej co najwyżej o 50 mm lub większa co najwyżej o 150 mm,
- dla linii przerywanych, długość cyklu składającego się z linii i przerwy nie może odbiegać od średniej liczonej z 10 kolejnych cykli o więcej niż ± 50 mm długości wymaganej,
- dla strzałek, liter i cyfr rozstaw punktów narożnikowych nie może mieć większej odchyłki od wymaganego wzoru niż ± 50 mm dla wymiaru długości i ± 20 mm dla wymiaru szerokości.

Przy wykonywaniu nowego oznakowania poziomego, spowodowanego zmianami organizacji ruchu, należy dokładnie usunąć zbędne stare oznakowanie.

6.4.2. Tolerancje przy odnawianiu istniejącego oznakowania

Przy odnawianiu istniejącego oznakowania należy dążyć do pokrycia pełnej powierzchni istniejących znaków, przy zachowaniu dopuszczalnych tolerancji podanych w punkcie 6.4.1.

7. OBMIAR ROBÓT

7.1. Ogólne zasady obmiaru robót

Ogólne zasady obmiaru robót podano w ST D.00.00.00 „Wymagania ogólne".

7.2. Rodzaje odbiorów

Jednostką obmiarową oznakowania poziomego jest 1 m^2 (metr kwadratowy) powierzchni naniesionych oznakowań w postaci:
a) linii segregacyjnych,
b) linii krawędziowych,
c) strzałek,
d) znaków poprzecznych,
e) powierzchni wyłączonych z ruchu.

8. ODBIÓR ROBÓT

8.1. Ogólne zasady odbioru robót

Ogólne zasady odbioru robót podano w ST D.00.00.00 „Wymagania ogólne".

Roboty uznaje się za wykonane zgodnie z dokumentacją projektową, ST i wymaganiami Inżyniera, jeżeli wszystkie pomiary i badania, z zachowaniem tolerancji wg pkt 6, dały wyniki pozytywne.

8.2. Rodzaje odbiorów

Odbiór oznakowania poziomego obejmuje:
a) odbiór robót zanikających i ulegających zakryciu - oczyszczenie nawierzchni przed znakowaniem, przedznakowanie,
b) odbiór ostateczny – wszystkie elementy robót objęte w niniejszej ST,
c) odbiór pogwarancyjny oznakowania (po upływie okresu gwarancyjnego).

9. PODSTAWA PŁATNOŚCI

9.1. Ogólne ustalenia dotyczące podstawy płatności

Ogólne ustalenia dotyczące podstawy płatności podano w ST D.00.00.00 "Wymagania ogólne" pkt 9.

9.2. Cena jednostki obmiarowej

Cena 1 m^2 oznakowania poziomego wg jednostek obmiarowych w pkt. 7 a) do e) obejmuje:
- wytyczenie i prace pomiarowe,
- prace przygotowawcze i oznakowanie robót,
- zakup, przygotowanie i dostarczenie materiałów,
- oczyszczenie podłoża (nawierzchni),
- przedznakowanie,
- naniesienie na nawierzchnię drogi znaków o kształtach i wymiarach zgodnie z Dokumentacją Projektową, DU RP Nr 220 z dn. 23.12.2003 poz.2181 i ST,
- ochronę znaków przed zniszczeniem,
- badania kontrolne i pomiary,
- inne roboty składające się na kompletne wykonanie zakresu robót przewidzianego w ST.

10. PRZEPISY ZWIĄZANE

10.1. Normy

PN-C-81400	Wyroby lakierowe. Pakowanie, przechowywanie i transport
PN-O-79252	Opakowania transportowe z zawartością. Znaki i znakowanie. Wymagania podstawowe
PN-EN 1423	Materiały do poziomego oznakowania dróg Materiały do posypywania. Kulki szklane, kruszywo przeciwpoślizgowe i ich mieszaniny)

PN-EN 1436	Materiały do poziomego oznakowania dróg. Wymagania dotyczące poziomego oznakowania dróg
PN-EN 1871	Materiały do poziomego oznakowania dróg. Właściwości fizyczne
PN-EN 13036-4	Drogi samochodowe i lotniskowe – Metody badań – Część 4: Metoda pomiaru oporów poślizgu/poślizgnięcia na powierzchni: próba
PN-EN 1790	Materiały do poziomego oznakowania dróg. Prefabrykowane materiały do poziomego oznakowania dróg.

10.2. Inne dokumenty

Rozporządzenie Ministra Infrastruktury z dnia 3.07.2003 r. W sprawie szczegółowych warunków technicznych dla znaków i sygnałów drogowych oraz urządzeń bezpieczeństwa ruchu drogowego i warunków ich umieszczania na drogach (DZU z 2003r Nr220, poz.2181).
Warunki Techniczne – POD-97
OST GDDKiA z 2006r D-07.01.01 Oznakowanie poziome
OST GDDKiA z 2006r D-07.01.01 Oznakowanie poziome

D.07.02.01 OZNAKOWANIE PIONOWE

1. WSTĘP

1.1. Przedmiot ST

Przedmiotem niniejszej Specyfikacji Technicznej (ST) są wymagania dotyczące wykonania i odbioru robót związanych z oznakowaniem pionowym.

1.2. Zakres stosowania Specyfikacji Technicznej ST

Specyfikacja Techniczna (ST) stosowana jest jako dokument przetargowy i kontraktowy przy zlecaniu i realizacji robót zgodnie z ST D.00.00.00 „Wymagania ogólne" pkt. 1.1.

1.3. Zakres robót objętych Specyfikacjami Technicznymi ST

Ustalenia zawarte w niniejszej specyfikacji mają zastosowanie przy wykonywaniu robót związanych z wykonywaniem i odbiorem robót związanych z montażem tarcz znaków oznakowania pionowego stosowanego na drogach w kategorii znaków A,B,C,D,E,F,G,T,U,W w postaci:

- znaków ostrzegawczych,
- znaków zakazu i nakazu,
- znaków informacyjnych,
- znaków kierunku i miejscowości,
- znaków uzupełniających.

Stosuje się pięć grup wielkości znaków ostrzegawczych, zakazu, nakazu, informacyjnych oraz kierunku i miejscowości, zgodnie ze „Szczegółowymi warunkami technicznymi dla znaków drogowych pionowych i warunków ich umieszczania na drogach" Zał. Nr 1 do Rozporządzenia Ministra Infrastruktury (Dz. U. z dnia 23 grudnia 2003 r).

1.4. Określenia podstawowe

Przyjmuje się następujące określenia podstawowe:

1.4.1. Znak pionowy – znak wykonany w postaci tarczy lub tablicy z napisami albo symbolami, zwykle umieszczany na konstrukcji wsporczej.

1.4.2. Tarcza znaku - element konstrukcyjny, na powierzchni, którego umieszczana jest treść znaku. Tarcza może być wykonana z różnych materiałów (stal, aluminium, tworzywa sztuczne itp.) jako jednolita lub składana

1.4.3. Lico znaku - jest to przednia część znaku, wykonana z samoprzylepnej folii odblaskowej wraz z naniesioną treścią wykonaną techniką sitodruku, wyklejaną z folii odblaskowej lub wykonaną z transparentnych folii ploterowych. Lico znaku stosowane na drogach krajowych winno być wykonane z folii odblaskowych typu 1,2 lub mikropryzmatycznych stosownie do miejsca przeznaczenia danego znaku.

1.4.4. Znak nowy - znak użytkowy (ustawiony na drodze) lub magazynowany w okresie do 3 miesięcy od daty produkcji.

1.4.5. Konstrukcja wsporcza znaku – słup (słupy), wysięgniki, wsporniki itp. przystosowane do przenoszenia obciążeń zmiennych i stałych, na którym zamocowana jest tarcza znaku wraz z elementami służącymi do jej przymocowania (śruby, zaciski, taśmy, uchwyty itp.)

1.4.6. Konstrukcja wsporcza z cechami pasywnego bezpieczeństwa – konstrukcja wsporcza, która została zaprojektowana zgodnie z przepisami, obowiązującymi w normie PN-EN 12767 oraz zasadami wiedzy technicznej w sposób zapewniający spełnienie wymagań podstawowych w zakresie dotyczącym bezpieczeństwa konstrukcji, bezpieczeństwa użytkowania oraz warunków ochrony środowiska. Wymiary gabarytowe poszczególnych elementów, wykonane są zgodnie z dokumentacją techniczną jako zunifikowane i powtarzalne.

1.4.7. Fundament – element obiektu /tu stopa, płyta/, której zadaniem jest przeniesienie obciążeń z konstrukcji na podłoże gruntowe.

1.4.8. Pozostałe określenia podstawowe są zgodne z obowiązującymi, odpowiednimi polskimi normami i definicjami podanymi w ST D.00.00.00 „Wymagania ogólne" pkt.1.4.

1.5. Ogólne wymagania dotyczące robót

Wykonawca robót jest odpowiedzialny za jakość ich wykonania oraz zgodność z poleceniami Inżyniera. Ogólne wymagania dotyczące robót podano w ST D.00.00.00 „Wymagania ogólne", pkt.1.5.

2. MATERIAŁY

2.1. Wymagania ogólne dotyczące materiałów

Wymagania ogólne stosowania materiałów, ich pozyskania i składowania podano w ST D.00.00.00 „Wymagania ogólne", pkt.2.
Znaki drogowe pionowe użyte przez Wykonawcę przy realizacji zamówienia, z przeznaczeniem do zastosowania w obiekcie budowlanym w sposób trwały, winny posiadać właściwości użytkowe umożliwiające prawidłowo zaprojektowanym i wykonanym obiektom budowlanym spełnienie wymagań podstawowych, o których mowa w art. 5 ust. 1 pkt. 1 ustawy z dnia 7 lipca 1994 r. prawo budowlane (Dz.U. Nr 89 poz. 414) i być wprowadzone do obrotu zgodnie z ustawą o wyrobach budowlanych z dnia 16 kwietnia 2004 r. (Dz.U. Nr 92, p, poz. 881) i rozporządzeniem Ministra Infrastruktury z dnia 11 sierpnia 2004 r. W sprawie deklarowania zgodności wyrobów budowlanych oraz sposobu znakowania ich znakiem budowlanym (Dz.U. Nr 198 poz. 2041). Zastrzeżenie powyższe uwzględniając art. 10 ustawy o wyrobach budowlanych z dnia 16 kwietnia 2004 r., nie dotyczy znaków kierunku i miejscowości wykonanych według indywidualnej dokumentacji technicznej, sporządzonej przez projektanta obiektu lub z nim uzgodnionej, dla których producent wydał oświadczenie, że zapewniono zgodność wyrobu budowlanego z tą dokumentacją oraz z przepisami.
Aprobata techniczna dla materiałów
Każdy materiał zastosowany do wykonania pionowego znaku drogowego i elementów montażowych, na który nie ma Polskiej Normy (PN) lub normy europejskiej musi posiadać certyfikat lub świadectwo dopuszczenia do stosowania w budownictwie lub aprobatę techniczną wydaną przez IBDiM. Montowane znaki muszą posiadać oznaczenie znakiem budowlanym B.

2.2. Materiały stosowane do fundamentów

Fundamenty do zamocowania konstrukcji wsporczych dla znaków i tablic mogą być wykonane jako :
- prefabrykaty betonowe,
- z betonu wykonywanego „na mokro",
- inne rozwiązania zaakceptowane przez Inżyniera.

Klasa betonu powinna być zgodna z Dokumentacją Projektową. Beton powinien odpowiadać wymaganiom PN-B-06250:1988.
Fundamenty do posadowienia konstrukcji powinny być wykonane z betonu klasy nie mniejszej niż B20. Konstrukcje betonowe i żelbetowe należy wykonać zgodnie z PN-B-03264:2002. Kotwy fundamentowe wykonane wg PN-B-03215:1998, należy osadzić w szablonie uniemożliwiającym ich wzajemne przemieszczenie podczas wykonywania stopy. Konstrukcję kotew należy połączyć w trwały sposób ze zbrojeniem nośnym stopy.

2.3.1. Cement

Cement stosowany do betonu powinien odpowiadać wymaganiom normy PN-EN 197.

2.3.2. Kruszywo

Kruszywo stosowane do betonu powinno odpowiadać wymaganiom normy PN-EN 12620. Zaleca się stosowanie kruszywa o marce nie niższej niż klasa betonu.

2.3.3. Woda

Woda stosowana do betonu powinna spełniać wymagania normy PN-EN 1008.

2.3.4. Domieszki chemiczne

Domieszki chemiczne do betonu mogą być stosowane, jeśli przewiduje je Dokumentacja Projektowa lub wskazania Inżyniera. Powinny wtedy odpowiadać wymaganiom PN-EN 480.

2.3.5. Pręty zbrojenia

Pręty zbrojenia w fundamentach z betonu zbrojonego powinny odpowiadać wymaganiom PN-B-06251.

2.3. Konstrukcje wsporcze znaków pionowych

2.4.1. Charakterystyka ogólna konstrukcji

Konstrukcje wsporcze znaków pionowych i tablic należy wykonać zgodnie z Dokumentacją Projektową i ST, a w przypadku braku wystarczających ustaleń, zgodnie z propozycją Wykonawcy zaakceptowaną przez Inżyniera.

Konstrukcje wsporcze można wykonać z ocynkowanych rur lub kątowników względnie innych kształtowników, zaakceptowanych przez Inżyniera.

Wymiary i najważniejsze charakterystyki elementów konstrukcji wsporczej z rur i kątowników podano w tablicy 1 i 2.

Tablica 1 Rury stalowe okrągłe bez szwu walcowane na gorąco wg PN-H-74219

Średnica zewnętrzna mm	Grubość ścianki mm	Masa 1 m kg/m	Dopuszczalne odchyłki	
			Średnicy zewnętrznej	Grubości ścianki
44,5	od 2,6 do 11,0	od 2,69 do 9,09		
48,3	od 2,6 do 11,0	od 2,93 do 10,01		
51,0	od 2,6 do 12,5	od 3,10 do 11,9		
54,0	od 2,6 do 14,2	od 3,30 do 13,9		
57,0	od 2,9 do 14,2	od 3,87 do 15,0		
60,3	od 2,9 do 14,2	od 4,11 do 16,1		
63,5	od 2,9 do 16,0	od 4,33 do 18,7		
70,0	od 2,9 do 16,0	od 4,80 do 21,3		
76,1	od 2,9 do 20,0	od 5,24 do 27,7	± 1,25%	± 15%
82,5	od 3,2 do 20,0	od 6,26 do 30,8		
88,9	od 3,2 do 34,0	od 6,76 do 34,0		
101,6	od 3,6 do 20,0	od 8,70 do 40,2		
102,0	od 4,0 do 12,0	od 9,67 do 26,6		
108,0	od 3,6 do 20,0	od 9,27 do 43,4		
114,0	od 4,0 do 14,0	od 10,9 do 34,5		
114,3	od 3,6 do 20,0	od 9,83 do 46,5		
121,0	od 4,0 do 16,0	od 11,5 do 41,4		

Tablica 2 Kątowniki równoramienne wg PN-H-93401

Wymiary ramion mm	Grubość ramienia mm	Masa 1 m kątownika kg/m	Dopuszczalne odchyłki	
			Długość ramienia	Grubości ramion
40x40	od 4 do 5	od 2,42 do 2,97	± 1	± 0,4

45x45	od 4 do 5	od 2,74 do 3,38	± 1	± 0,4
50x50	od 4 do 6	od 3,06 do 4,47	± 1,5	± 0,5
60x60	od 5 do 8	od 4,57 do 7,09	± 1,5	± 0,5
65x65	od 6 do 9	od 5,91 do 8,62	± 1,5	± 0,5
75x75	od 5 do 9	od 5,76 do 10,00	± 1,5	± 0,5
80x80	od 6 do 10	od 7,34 do 11,90	± 1,5	± 0,5
90x90	od 6 do 11	od 8,30 do 14,70	± 1,5	± 0,5
100x100	od 8 do 12	od 12,20 do 17,80	± 2	± 0,6

2.4.2. Rury

Rury powinny odpowiadać wymaganiom PN-H-74219, PN-H-74220 lub innej normy zaakceptowanej przez Inżyniera.

Powierzchnia zewnętrzna i wewnętrzna rur nie powinna wykazywać wad w postaci łusek, pęknięć, zwalcowań i naderwań. Dopuszczalne są nieznaczne nierówności, pojedyncze rysy wynikające z procesu wytwarzania, mieszczące się w granicach dopuszczalnych odchyłek wymiarowych.

Końce rur powinny być obcięte równo i prostopadle do osi rury. Pożądane jest, aby rury były dostarczane o długościach :

- dokładnych, zgodnie z zamówieniem; z dopuszczalną odchyłką ± 10 mm,
- wielokrotnych w stosunku do zamówionych długości dokładnych poniżej 3 m z naddatkiem 5 mm na każde cięcie i z dopuszczalną odchyłką dla całej długości wielokrotnej, jak dla długości dokładnych.

Rury powinny być proste. Dopuszczalna miejscowa krzywizna nie powinna przekraczać 1,5 mm na 1 m długości rury.

Rury powinny być wykonane ze stali w gatunkach dopuszczonych przez normy (np. R55, R65, 18G2A) : PN-H-84023-07, PN-H-84018, PN-H-84019, PN-H-84030-02 lub inne normy.

Do ocynkowania rur stosuje się gatunek cynku Raf według PN-H-82200. Rury powinny być dostarczone bez opakowania w wiązkach lub luzem względnie w opakowaniu uzgodnionym z Zamawiającym. Rury powinny być cechowane indywidualnie (dotyczy średnic 31,8 mm i większych i grubości ścianek 3,2 mm i większych) lub na przywieszkach metalowych (dotyczy średnic i grubości mniejszych od wyżej wymienionych). Cechowanie na rurze lub przywieszce powinno, co najmniej obejmować : znak wytwórcy, znak stali i numer wytopu.

2.4.3. Kształtowniki

Kształtowniki powinny odpowiadać wymaganiom PN-H-93010. Powierzchnia kształtownika powinna być charakterystyczna dla procesu walcowania i wolna od wad jak widoczne łuski, pęknięcia, zwalcowania i naderwania. Dopuszczalne są usunięte wady przez szlifowanie lub dłutowanie z tym, że obrobiona powierzchnia powinna mieć łagodne wycięcie i zaokrąglone brzegi, a grubość kształtownika nie może zmniejszyć się poza dopuszczalną dolną odchyłkę wymiarową dla kształtownika.

Kształtowniki powinny być obcięte prostopadle do osi wzdłużnej kształtownika. Powierzchnia końców kształtownika nie powinna wykazywać rzadzizn, rozwarstwień, pęknięć i śladów jamy skurczowej widocznych nieuzbrojonym okiem.

Kształtowniki powinny być ze stali St3W lub St4W oraz mieć własności mechaniczne według PN-H-84020 – tablica 3 lub innej uzgodnionej stali i normy pomiędzy Zamawiającym i wytwórcą.

Kształtowniki mogą być dostarczone luzem lub w wiązkach z tym, że kształtowniki o masie do 25 kg/m dostarcza się tylko w wiązkach.

Tablica 3 Podstawowe własności kształtowników według PN-H-84020

Stal	Granica plastyczności, MPa, minimum dla wyrobów o grubości lub średnicy, w mm						Wytrzymałość na rozciąganie, MPa, dla wyrobów o grubości lub śred. w mm	
	do 40	od 40 do 65	od 65 do 80	od 80 do 100	od 100 do 150	od 150 do 200	do 100	od 100 do 200
St3W	225	215	205	205	195	185	od 360	od 340
St4W	265	255	245	235	225	215	do 490 od 420 do 550	do 490 od 400 do 550

2.4.3. Elektrody lub drut spawalniczy

Jeśli Dokumentacja Projektowa, ST lub Inżynier przewidują wykonanie spawanych połączeń elementów, to elektroda powinna spełniać wymagania BN-82/4131-03 lub PN-M-69430, względnie innej uzgodnionej normy, a drut spawalniczy powinien spełniać wymagania PN-M-69420, odpowiednio dla spawania gazowego acetylenowo – tlenowego lub innego zaakceptowanego przez Inżyniera.

Średnica elektrody lub drutu powinna wynosić połowę grubości elementów łączonych lub 6 do 8 mm, gdy elementy łączone są grubsze niż 15 mm.

Powierzchnia elektrody lub drutu powinna być czysta i gładka, bez rdzy, zgorzeliny, brudu lub smarów.

Do każdej partii elektrod lub drutów wytwórca powinien dostarczyć zaświadczenie, w którym podane są następujące wyniki badań : oględziny zewnętrzne, sprawdzenie wymiarów, sprawdzenie składu chemicznego, sprawdzenie wytrzymałości na rozciąganie, sprawdzenie pakowania oraz stwierdzenie zgodności własności elektrod lub drutów z normą.

Elektrody, druty i pręty powinny być przechowywane w suchych pomieszczeniach wolnych od czynników wywołujących korozję.

Konstrukcje wsporcze tablic należy wykonać zgodnie z dokumentacją projektową, a w przypadku braku wystarczających ustaleń Wykonawca przedstawi do akceptacji Inżynierowi propozycje konstrukcji dostosowanej do wymiarów tablic. Wymiary gabarytowe poszczególnych elementów, wykonane muszą być zgodnie z dokumentacją techniczną jako zunifikowane i powtarzalne ze stopu aluminium wg normy PN-EN 573-3:1998.

2.4.4. Powłoki metalizacyjne cynkowe

Powłoka metalizacyjna cynkowa powinna być z cynku o czystości nie mniejszej niż 99,5% i odpowiadać wymaganiom BN-89/1076-02 (PN-EN 1179). Powierzchnia powłoki powinna być jednorodna pod względem ziarnistości. Nie może wykazywać widocznych wad jak rysy, pęknięcia, pęcherze lub odstawanie powłoki od podłoża.

Tablica 4 Minimalna grubość powłoki metalizacyjnej cynkowej narażonej na działanie korozji atmosferycznej według BN-89/1076-02

Agresywność korozyjna atmosfery według PN-H-04651	Minimalna grubość powłoki, µm, przy wymaganej trwałości w latach	
	10	20
umiarkowana	120	160
ciężka	160 M	200 M
M – powłoka pokryta dwoma lub większą liczbą warstw powłoki malarskiej		

2.4.5. Gwarancja producenta lub dostawcy na konstrukcję wsporczą

Producent lub dostawca każdej konstrukcji wsporczej zobowiązany jest do wydania gwarancji na okres trwałości znaku uzgodniony z odbiorcą. Przedmiotem gwarancji są właściwości techniczne oraz trwałość zabezpieczenia antykorozyjnego.

Producent lub dostawca konstrukcji winien określić ich trwałość oraz warunki gwarancji oraz udostępnić
na życzenie odbiorcy :

- instrukcje montażu konstrukcji,
- instrukcje utrzymania konstrukcji,
- dane szczegółowe o ewentualnych ograniczeniach w stosowaniu.

2.4. Tarcza znaku, tablicy

2.5.1. Trwałość materiałów na wpływy zewnętrzne

Materiały użyte na lico, tarcze znaków i tablic, elementy konstrukcyjne, a także na wykończenia znaku muszą wykazywać pełną odporność na oddziaływanie światła, zmian temperatur, wpływy atmosferyczne i występujące w normalnych warunkach oddziaływanie chemiczne (w tym korozję elektrochemiczną) – przez cały okres trwałości znaku, określony przez wytwórcę lub dostawcę.

2.5.2. Warunki gwarancyjne producenta lub dostawcy znaku

Producent lub dostawca znaku winien określić trwałość znaku oraz warunki gwarancji oraz udostępnić na życzenie odbiorcy:

- instrukcje montażu znaku,
- instrukcje utrzymania znaku,
- dane szczegółowe o ewentualnych ograniczeniach w stosowaniu.

2.5.3. Materiały do wykonania tarczy znaku

Tarcze tablic stalowych należy wykonać z blachy ocynkowanej ogniowo o grubości 1,5 mm. spełniającej normę PN-EN 10142+A1

Blacha winna być zabezpieczona przed korozją obustronnie powłoką cynku o grubości 275g/m2. Nie dopuszcza się stosowania stalowych tarcz tablic, zabezpieczonych przed korozją jedynie farbami antykorozyjnymi. Całą tarczę tablicy należy zabezpieczyć dodatkowo antykorozyjnie warstwą fosforanową, która zapewni dobrą przyczepność farby proszkowej oraz zapobiegnie procesowi korozji podpowłokowej. Tylną stronę tarczy należy pokryć warstwą lakieru proszkowego poliestrowego o grubości minimum 60 µm. Wymagana jest taka przyczepność lakieru do podłoża i jego elastyczność, aby przy zgięciu pomalowanej próbki pod katem 90º i promieniu zagięcia 6 mm nie nastąpiło pękanie powłoki farby. Trwałość powłoki lakierniczej ma być nie mniejsza niż okres użytkowania znaku. Przed przystąpieniem do robót zarówno jakość materiału na powłoki tarczy znaków jak również doświadczenie podwykonawcy wykonującego oznakowanie winny uzyskać akceptację Zamawiającego.

Tarcze tablic aluminiowych należy wykonać z blachy aluminiowej grubości 2 mm spełniającej parametry normy EN-1050A/H18. W przypadku tablic wielkogabarytowych o powierzchni powyżej 5 m^2 grubość blachy powinna wynosić 2,5mm

2.5.4. Warunki wykonywania tarczy znaku

Tarcze znaków muszą być równe i gładkie - bez odkształceń płaszczyzny, w tym pofałdowań, wgięć, nierówności.

Krawędzie tarczy znaków winny być usztywnione na pełnym obwodzie poprzez jej podwójne wywinięcie bez nacięć na narożnikach, przy czym szerokość drugiego zagięcia prostopadłego względem pierwszego nie powinna być mniejsza niż 5 mm. Zniekształcenia krawędzi, powstałe po tłoczeniu i innych procesach technologicznych są niedopuszczalne.

Tarcze znaków winny posiadać profile konstrukcyjno – montażowe umieszczone w układzie poziomym służące do mocowania uchwytów. Nie dopuszcza się systemu montażowego polegającego na przewierceniu tarczy i lica znaku. Dopuszcza się możliwość stosowania innego systemu montażu tarcz na konstrukcjach wsporczych pod warunkiem uzyskania akceptacji ze strony Inżyniera

Tarcze tablic muszą być równe i gładkie - bez odkształceń płaszczyzny, w tym pofałdowań, wgięć, nierówności.

Krawędzie tarczy muszą być równe i nieostre. Zniekształcenia krawędzi, powstałe po tłoczeniu i innych procesach technologicznych są niedopuszczalne.

Tarcze tablic stalowych winny być wzmocnione stalowymi profilami konstrukcyjno - montażowymi umieszczonymi w układzie poziomym Tarcze aluminiowych należy wyposażyć w poziome profile usztywniające wykonane z kształtowników aluminiowych. Dla tablic wykonanych z folii odblaskowych typu 2 oraz mikropryzmatycznych należy zastosować w celu zabezpieczenia lica profil opasający tablicę wykonany w formie ramy o min szerokości 40 mm Należy zastosować odpowiednio ramę z kształtownika stalowego lub aluminiowego stosownie do rodzaju tarczy tablicy.

2.5.5. Folie odblaskowe

Strony czołowe znaków zawierające ich treść (lico znaku) należy wykonać z materiałów odblaskowych typu 1, 2 lub pryzmatyczne (typ 3) zgodnie ze specyfikacją zamawiającego.
Folie odblaskowe po aplikacji na tarcze znaków muszą posiadać odpowiednie właściwości fotometryczne zachowując minimalne wartości gęstości powierzchniowej współczynnika odblasku w gwarantowanym przez producenta folii okresie trwałości, oraz pełne związanie folii z tarczą znaku przez cały ten okres. Niedopuszczalne są lokalne nie doklejenia, odklejenia lub odstawanie folii na jej powierzchni. Połączenie folii z tarczą powinno uniemożliwić odklejenie od tarczy bez jej zniszczenia. Okres trwałości znaku wykonanego przy użyciu folii powinien wynosić, co najmniej 7 lat dla lic wykonanych z folii typu 1 i 10 lat dla lic wykonanych z folii typu 2 i folii pryzmatycznych
Parametry fotometryczne jak i kształty symboli i rozmiary znaków winny być zgodne z Dz. U. RP, Zał. do nru 220, poz. 2181 z dnia 23 grudnia 2003 r.
Każdy powtarzalny symbol znaku oraz obwódki znaków trójkątnych, okrągłych, prostokątnych muszą być wykonane metodą sitodruku przy zastosowaniu farb transparentnych odpowiednich dla typu i rodzaju folii odblaskowych. Farby sitodrukowe muszą zapewnić odporność na działanie promieniowania UV i trwałość nie niższą niż trwałość użytej folii. Powstałe zacieki przy nanoszeniu farb transparentnych na odblaskową część znaku nie mogą być większe niż 0.3 mm w każdym kierunku. Powierzchnia lica znaku powinna być równa i gładka wolna od występowania lokalnych nierówności, pofałdowań lub przebarwienia koloru.

Dla tablic wykonanych folii odblaskowej typu 1 treści tablicy należy wykonać poprzez naklejenie na zaaplikowane w odpowiednim kolorze tło liter wyciętych wykrojnikami z folii typu 1, natomiast przy foliach typ 2 i pryzmatycznych treść tablicy należy wykonać z kolorowych transparentnych folii ploterowych poprzez wybranie liter i symboli stanowiących treść tablicy. Tak przygotowane lico tablicy należy nakleić na uprzednio wyklejoną powierzchnie tablicy białą folią odblaskową typu 2 lub pryzmatyczną w taki sposób, aby pod powierzchnią folii ploterowej nie powstały żadne pęcherze powietrzne, fałdy i nierówności aplikacji. Dla zapewnienia właściwej czytelności treści tablic w różnych warunkach atmosferycznych (przy dużych i szybko zmieniających się różnicach temperatur i wilgotności powietrza), na lica tablic należy dla wskazanych tablic nanieść dodatkową folię bezbarwną zmniejszającą współczynnik napięcia powierzchniowego. Folia ta musi być kompatybilna z użytymi pozostałymi materiałami służącymi do wykonania lica tablicy.

Wymagania dotyczące parametrów technicznych folii odblaskowych pryzmatycznych (typ 3) podano w tablicach 5, 6 i 7.

Tablica 5. Wymagania odnośnie współczynnika retrorefleksji (odblasku) dla folii pryzmatycznej (typ 3) (cd $m^{-2}lx^{-1}$)

R_A(cd $m^{-2}lx^{-1}$) $\beta_2 = 0°$, $\varepsilon = 0°$	$\alpha = 0.1°$			$\alpha = 0.2°$			$\alpha = 0.33°$		
Barwa	β_1 =			β_1 =			β_1 =		
	5°	20°	30°	5°	20°	30°	5°	20°	30°
Biała	850	600	425	625	450	325	425	300	335
Żółta	550	390	275	400	290	210	275	195	145
Czerwona	170	120	85	125	90	65	85	60	45
Niebieska	55	40	28	40	30	20	28	20	15
Zielona	85	60	40	60	45	30	40	30	20

Tablica 6. Wymagania odnośnie współczynnika retrorefleksji (odblasku) dla folii pryzmatycznej (typ 3) (cd $m^{-2}lx^{-1}$)

R_A (cd $m^{-2}lx^{-1}$) $\beta_2 = 0°$, $\varepsilon = 0°$	$\alpha = 0.5°$				$\alpha = 1.0°$				$\alpha = 1.5°$			
Barwa	β_1 =				β_1 =				β_1 =			
	5°	20°	30°	40°	5°	20°	30°	40°	5°	20°	30°	40°
Biała	320	240	160	80	120	90	60	30	32	24	16	8
Żółta	224	168	112	56	84	63	42	21	22	16,5	11	5,5
Czerwona	64	48	32	16	24	18	12	6	6,5	5	3	1,5
Niebieska	16	12	8	4	6	4,5	3	1,5	1,5	1	-	-
Zielona	32	24	16	8	12	9	6	3	3	2,5	1,5	1

Tablica 7. Współrzędne chromatyczności i współczynnik luminacji dla folii odblaskowej pryzmatycznej (typ 3)

Barwa	1		2		3		4		współcz. luminancji
	x	y	x	y	x	Y	x	y	β
Biała	0,305	0,315	0,335	0,345	0,325	0,355	0,295	0,325	≥ 0,40
Żółta	0,494	0,505	0,470	0,480	0,513	0,437	0,545	0,454	≥ 0,24
Czerwona	0,735	0,265	0,700	0,250	0,610	0,340	0,660	0,340	≥ 0,03
Zielona	0,110	0,415	0,170	0,415	0,170	0,500	0,110	0,500	≥ 0,03
Niebieska	0,130	0,090	0,160	0,090	0,160	0,140	0,130	0,140	≥ 0,01

Wymagania dotyczące parametrów technicznych folii odblaskowych typu 2 podano w tablicach 8 i 9.

Tablica 8. Wymagania odnośnie współczynnika retrorefleksji (odblasku) dla folii typu 2 (cd $m^{-2}lx^{-1}$)

Geometria pomiaru		Barwa						
Kąt obserwacja α	Kąt oświetlenia β	biała	żółta	czerwona	zielona	niebieska	pomarańczowa	brązowa
0,2 º	+5°	250	170	45	45	20	100	12
	+30°	150	100	25	25	11	60	8,5
	+40°	110	70	15	12	8	29	5
0,33 º	+5°	180	122	25	21	14	65	8,5
	+30°	100	67	14	12	8	40	5
	+40°	95	64	13	11	7	20	3
2°	+5°	5	3	0,8	0,6	0,2	1,5	0,2
	+30°	2,5	1,5	0,4	0,3	0,1	0,9	0,2
	+40°	1,5	1	0,3	0,2	-	0,8	-

Tablica 9. Współrzędne chromatyczności i współczynnik luminacji dla folii odblaskowej typu 2

Barwa	Współrzędne punktów narożnych								Współczynnik luminacji β
	1		2		3		4		
	x	y	x	y	x	y	x	y	
Biała	0,355	0,355	0,305	0,305	0,285	0,325	0,335	0,375	≥ 0,27
Żółta	0,545	0,454	0,487	0,423	0,427	0,483	0,465	0,534	≥ 0,16
Pomarańczowa	0,610	0,390	0,535	0,375	0,506	0,404	0,570	0,429	≥ 0,14
Czerwona	0,735	0,265	0,674	0,236	0,569	0,341	0,655	0,345	≥ 0,03
Niebieska	0,078	0,171	0,150	0,220	0,210	0,160	0,137	0,038	≥ 0,01
Zielona	0,007	0,703	0,248	0,409	0,177	0,362	0,026	0,399	≥ 0,03
Brązowa	0,455	0,397	0,523	0,429	0,479	0,373	0,558	0,394	≥ 0,03
Szara	0,350	0,360	0,300	0,310	0,285	0,325	0,335	0,375	≥ 0,12

Symbole, kolorystyka, wymiary, wyokrąglenie naroży, wysokości liter powinny być ściśle zgodne z Załącznikiem 1 Rozporządzenia Ministra Infrastruktury z dn. 3 lipca 2003 r.

Wymagania dotyczące parametrów technicznych folii odblaskowych typu 1, podano w tablicach 10 i 11.

Tablica 10. Wymagania odnośnie współczynnika retrorefleksji (odblasku) dla folii typu 1 (cd $m^{-2}lx^{-1}$)

Geometria pomiaru		Barwa						
Kąt obserwacja α	Kąt oświetlenia β	biała	żółta	czerwona	zielona	niebieska	pomarańczowa	brązowa
0,2 º	+5°	70	50	14,5	9	4	25	1,0
	+30°	30	22	6	3,5	1,7	7	0,3
	+40°	10	7	2	1,5	0,5	2,2	0,1
0,33 º	+5°	50	35	10	7	2	20	0,6
	+30°	24	16	4	3	1	4,5	0,2
	+40°	9	6	1,8	1,2	0,4	2,2	-
2°	+5°	5	3	0,8	0,6	0,2	1,2	-
	+30°	2,5	1,5	0,4	0,3	0,1	0,6	-

	+40°	1,5	1	0,3	0,2	-	0,4	-

Tablica 11. Współrzędne chromatyczności i współczynnik luminacji dla folii odblaskowej typu 1

Barwa	Współrzędne punktów narożnych								Współczynnik luminacji β
	1		2		3		4		
	x	y	x	y	x	y	x	y	
Biała	0,355	0,355	0,305	0,305	0,285	0,325	0,335	0,375	≥ 0,35
Żółta	0,545	0,454	0,487	0,423	0,427	0,483	0,465	0,534	≥ 0,27
Pomarańczowa	0,610	0,390	0,535	0,375	0,506	0,404	0,570	0,429	≥ 0,15
Czerwona	0,735	0,265	0,674	0,236	0,569	0,341	0,655	0,345	≥ 0,05
Niebieska	0,078	0,171	0,150	0,220	0,210	0,160	0,137	0,038	≥ 0,01
Zielona	0,007	0,703	0,248	0,409	0,177	0,362	0,026	0,399	≥ 0,04
Brązowa	0,455	0,397	0,523	0,429	0,479	0,373	0,558	0,394	≥ 0,03
Szara	0,350	0,360	0,300	0,310	0,285	0,325	0,335	0,375	≥ 0,12

2.5. Materiały do montażu znaków

Wszystkie ocynkowane łączniki metalowe przewidziane do mocowania między sobą elementów konstrukcji wsporczych znaków jak śruby listwy, wkręty, nakrętki itp. powinny być czyste, gładkie, bez pęknięć, naderwań, rozwarstwień i wypukłych karbów. Łączniki mogą być dostarczane w pudełkach tekturowych, pojemnikach blaszanych lub paletach w zależności od wielkości.

2.6. FUNDAMENTY POD KONSTRUKCJE WSPORCZE

Fundamenty dla zamocowania konstrukcji wsporczych znaków mogą być wykonywane jako:

- prefabrykaty betonowe,
- z betonu wykonywanego „na mokro”,
- z betonu zbrojonego,
- inne rozwiązania zaakceptowane przez Inżyniera.

Dla fundamentów Wykonawca opracuje i przedstawi Inżynierowi do zatwierdzenia dokumentację techniczną zgodną z obowiązującymi przepisami.

Fundamenty pod konstrukcje wsporcze oznakowania kierunkowego należy wykonać z betonu lub betonu zbrojonego klasy, co najmniej C16/20 wg PN-EN 206-1:2003. Zbrojenia stalowe należy wykonać zgodnie z normą PN-B-03264:1984. Wykonanie i osadzenie kotew fundamentowych należy wykonać zgodnie z normą PN-B-03215:1998. Posadowienie fundamentów należy wykonać na głębokość poniżej przemarzania gruntu.

Fundamenty należy wykonywać na warstwie wyrównawczej z chudego betonu wg PN-S-96013:1997, grubości min. 10cm.

Beton na fundament powinien spełniać dodatkowo poniższe warunki, wg PN-88/B-06250:

- nasiąkliwość ≤ 5%,
- mrozoodporność F150.

2.7. Przechowywanie i składowanie materiałów

Wykonawca powinien zapewnić wszystkim materiałom warunki przechowywania i składowania zapewniające zachowanie ich jakości i przydatności do robót oraz zgodność z wymaganiami niniejszej ST. Odpowiedzialność za wady materiałów powstałe w czasie przechowywania i składowania ponosi Wykonawca.

Znaki powinny być przechowywane w pomieszczeniach suchych, z dala od materiałów działających korodująco i warunkach zabezpieczających przed zniszczeniem.

2.8. Wymagania konstrukcyjne dla znaków i tablic

Znaki i tablice powinny spełniać następujące wymagania normy PN-EN 12899-1 w zakresie podanym w tabeli:

Parametr	Wymaganie	Jednostka	Klasa wg PN-EN 12899-1
1	2	3	4
Wytrzymałość na obciążenie siłą naporu wiatru	≥ 0,60	$kN \cdot m^{-2}$	WL2

Wytrzymałość na obciążenie skupione	≥ 0,50	kN	PL2
Chwilowe odkształcenie zginające	≤ 25	mm/m	TBD4
Chwilowe odkształcenie skrętne	≤ 0,02 ≤ 0,11 ≤ 0,57 ≤ 1,15	stopień· m	TDT1 TDT3 TDT5 TDT6*
Odkształcenie trwałe	20% odkształcenia chwilowego	mm/m lub stopień· m	-
*-klasę TDT3 stosuje się dla tablic na 2 lub więcej podporach, klasę TDT5 dla tablic na jednej podporze, klasę TDT1 dla tablic na konstrukcjach bramowych, klasę TDT6 dla tablic na konstrukcjach wysięgnikowych			

3. SPRZĘT

3.1. Wymagania ogólne dotyczące sprzętu

Ogólne wymagania dotyczące stosowania sprzętu podano w ST DMU 00.00.00 „Wymagania ogólne" pkt. 3.

3.2. Sprzęt do wykonania robót w terenie

Wykonawca przystępujący do wykonania oznakowania pionowego powinien wykazać się możliwością korzystania z następującego sprzętu sprawnego technicznie :

- koparek kołowych lub koparek gąsienicowych,
- betoniarek przewoźnych do wykonania fundamentów betonowych „na mokro",
- środków transportowych do przewozu materiałów,
- agregatów prądotwórczych,
- dźwig lub samochód z HDS,
- podnośnik koszowy
- ewentualnie wiertnic do wykonywania dołów pod słupki w gruncie spoistym
- przewoźnych zbiorników na wodę,
- sprzętu spawalniczego, itp.

3.3. Sprzęt do wykonania wymiany tarcz znaków i tablic

Wykonawca przystępujący do wykonania wymiany oznakowania pionowego powinien wykazać się możliwością korzystania z następującego sprzętu sprawnego technicznie:

- środków transportowych do przewozu materiałów,
- agregatów prądotwórczych
- sprzętu spawalniczego.

4. TRANSPORT

4.1. Wymagania ogólne dotyczące transportu

Ogólne wymagania dotyczące stosowania transportu podano w ST DMU 00.00.00 „Wymagania ogólne" pkt. 4.

4.2. Przewóz materiałów do znakowania pionowego

Transport znaków oraz elementów mocujących (uchwyty, śruby, nakrętki itp.) powinien odbywać się środkami transportowymi w sposób uniemożliwiający ich przesuwania w czasie transportu i uszkadzanie.
Transport cementu powinien odbywać się zgodnie z BN-88/6731-08.
Prefabrykaty betonowe – do zamocowania konstrukcji wsporczych znaków, powinny być przewożone środkami transportowymi w warunkach zabezpieczających je przed uszkodzeniami. Rozmieszczenie ich na samochodzie powinno być symetrycznie.

5. WYKONANIE ROBÓT

5.1. Wymagania ogólne wykonania robót

Ogólne zasady wykonywania robót podano w ST D.00.00.00 „Wymagania ogólne" pkt. 5.
Tablice winny być ustawiane zgodnie z Dz.U.RP, Załącznik do nru 220,poz 2181 z dnia 23 grudnia 2003 Szczegółowe warunki techniczne dla znaków i sygnałów drogowych oraz urządzeń bezpieczeństwa ruchu drogowego i warunki ich umieszczania na drogach (załączniki nr 1-4 do rozporządzenia Ministra Infrastruktury z 3 lipca 2003.

5.2. Oznakowanie robót

Ogólne zasady oznakowania robót podano w ST D.00.00.00 Wymagania ogólne pkt 1.5.

5.3. Roboty przygotowawcze

Przed przystąpieniem do robót należy wyznaczyć:
- Lokalizację znaku, tj. jego pikietaż oraz odległość od krawędzi jezdni, krawędzi pobocza umocnionego lub pasa awaryjnego postoju.
- Wysokość elementów konstrukcji,
- Wysokość zamocowania znaku na konstrukcji wsporczej.

Punkty stabilizujące miejsca ustawienia znaków należy zabezpieczyć w taki sposób, aby w czasie trwania i odbioru robót istniała możliwość sprawdzenia lokalizacji znaków.
Lokalizacja i wysokość zamocowania znaków powinna być zgodna z Dokumentacją Projektową.
Sposoby rozmieszczania znaków drogowych ich odległość od jezdni oraz wysokość ich umieszczania muszą być zgodnie z wytycznymi zawartymi w Dz.U.RP, Załącznik do nru 220, poz 2181 z dnia 23 grudnia 2003 Szczegółowe warunki techniczne dla znaków i sygnałów drogowych oraz urządzeń bezpieczeństwa ruchu drogowego i warunki ich umieszczania na drogach (załączniki nr 1-4 do rozporządzenia Ministra Infrastruktury z 3 lipca 2003).

5.4. Wykonanie wykopów i fundamentów dla konstrukcji wsporczych znaków

Sposób wykonania wykopu pod fundament konstrukcji powinien być dostosowany do głębokości wykopu, rodzaju gruntu i posiadanego sprzętu. Wymiary wykopu powinny być zgodne z Dokumentacją Projektową lub wskazaniami Inżyniera.
Wykopy fundamentowe powinny być wykonywane w takim okresie, aby po ich zakończeniu można było przystąpić natychmiast do wykonania w nich robót fundamentowych.

5.4.1. Prefabrykaty betonowe

Dno wykopu przed ułożeniem prefabrykatu należy wyrównać i zagęścić. Wolne przestrzenie między ścianami gruntu i prefabrykatem należy wypełnić materiałem kamiennym, np. klińcem i dokładnie zagęścić ubijakami ręcznymi.

Jeżeli znak jest zlokalizowany na poboczu drogi, to górna powierzchnia prefabrykatu powinna być równa z powierzchnią pobocza lub być wyniesiona nad tę powierzchnię nie więcej niż 0,03 m.

5.4.2. Fundamenty z betonu i betonu zbrojonego

Wykopy pod fundamenty konstrukcji wsporczych dla zamocowania znaków wielkowymiarowych (znak kierunku i miejscowości), wykonywane z betonu „na mokro" lub z betonu zbrojonego należy wykonać zgodnie z PN-S-02205.

Posadowienie fundamentów w wykopach otwartych bądź rozpartych należy wykonywać zgodnie z Dokumentacją Projektową, ST lub wskazaniami Inżyniera. Wykopy należy zabezpieczyć przed napływem wód opadowych przez wyprofilowanie terenu ze spadkiem umożliwiającym łatwy odpływ wody poza teren przylegający do wykopu. Dno wykopu powinno być wyrównane z dokładnością ± 2 cm.

Przy naruszonej strukturze gruntu rodzimego, grunt należy usunąć i miejsce wypełnić do spodu fundamentu betonem klasy B15. Płaszczyzny boczne fundamentów stykające się z gruntem należy zabezpieczyć izolacją, np. emulsją kationową. Po wykonaniu fundamentu wykop należy zasypać warstwami grubości 20 cm z dokładnym zagęszczeniem gruntu.

5.5. Tolerancja ustawienia znaku pionowego

Dopuszczalne tolerancje ustawienia znaku:
- odchyłka od pionu nie więcej niż +- 1%,
- odchyłka w wysokości umieszczenia znaku od krawędzi jezdni utwardzonego pobocza lub pasa awaryjnego postoju nie więcej niż+- 5 cm, przy zachowaniu minimalnej odległości umieszczania znaku zgodnie z „Instrukcją o znakach drogowych pionowych”.
-

5.6. Połączenie tarczy znaku z konstrukcją wsporczą

Tarcza znaku musi być zamontowana do konstrukcji wsporczej w sposób uniemożliwiający jej przesunięcie lub obrót.
Materiał i sposób wykonania połączenia tarczy znaku z konstrukcją wsporczą musi umożliwiać, przy użyciu odpowiednich narzędzi, odłączenie tarczy znaku od konstrukcji przez cały okres użytkowania znaku.
Nie dopuszcza się zamocowania znaku do konstrukcji wsporczej w sposób wymagający bezpośredniego przeprowadzenia śrub mocujących przez lico znaku.
Elementem konstrukcyjno – montażowym tarcz znaków kierunku i miejscowości winny być profile umożliwiające montaż przy pomocy uchwytów montażowych do konstrukcji wsporczej o dowolnym rozstawie, z możliwością dostosowania do poziomego bądź pionowego układu montażu do konstrukcji wsporczej.
System profili montażowych winien zapewniać odpowiednią pionową i poziomą sztywność tarczy.

5.7. Wykonanie spawanych złącz elementów metalowych

Złącza spawane elementów metalowych powinny odpowiadać wymaganiom PN-M-69011.
Wytrzymałość zmęczeniowa spoin powinna wynosić od 19 do 32 MPa. Odchyłki wymiarów spoin nie powinny przekraczać ± 0,5 mm dla spoiny grubości do 6 mm i ± 1,0 mm dla spoiny o grubości powyżej 6 mm.
Odstęp w złączach zakładkowych i nakładkowych, pomiędzy przylegającymi do siebie płaszczyznami nie powinien być większy niż 1 mm.
Złącza spawane nie powinny mieć wad większych niż podane w tablicy 5. Inżynier może dopuścić wady większe niż podane w tablicy, jeśli uzna, że nie mają one zasadniczego wpływu na cechy eksploatacyjne znaku pionowego.
Tablica 5 Dopuszczalne wymiary w złączach spawanych, wg PN-M-69775

Rodzaj wady	Dopuszczalny wymiar wady, mm
Brak przetopu	2,0
Podtopienie lica spoiny	1,5
Porowatość spoiny	3,0
Krater w spoinie	1,5
Wklęśnięcie lica spoiny	1,5
Uszkodzenie mechaniczne spoiny	1,0
Różnica wysokości sąsiednich wgłębień i wypukłości lica spoiny	3,0

5.8. Trwałość wykonania znaku pionowego

Znak drogowy musi być wykonany w sposób trwały, zapewniający pełną czytelność przedstawionego na nim symbolu lub napisu w całym okresie jego użytkowania, przy czym wpływy zewnętrzne działające na znak, nie mogą powodować zniekształcenia oraz czytelności treści znaku.

5.9. Tabliczka znamionowa znaku

Każdy wykonany znak drogowy musi posiadać tabliczkę znamionową, która winna zawierać:
- nazwę, markę fabryczną lub inne oznaczenie umożliwiające identyfikację wytwórcy lub dostawcy,
- datę produkcji,
- oznaczenie dotyczące parametrów odblaskowych lica znaku,
- datę ustawienia znaku

Napisy na tabliczce muszą być wykonane w sposób trwały i wyraźny oraz czytelny

w normalnych warunkach przez cały okres użytkowania. Ponadto każda tarcza znaku musi posiadać dodatkową trwałą wygrawerowaną w tarczy cechę widoczną pod powłoką lakieru, lecz nie widoczną po stronie lica, która będzie zawierać skrót nazwy inwestora datę produkcji i nazwę producenta

6. KONTROLA JAKOŚCI ROBÓT

6.1. Wymagania ogólne

Ogólne wymagania kontroli jakości prowadzonych robót podano w ST D.00.00.00 „Wymagania ogólne" pkt. 6.

Badania materiałów do wykonania fundamentów betonowych

Wykonawca powinien przeprowadzić badania materiałów do wykonania fundamentów betonowych „na mokro". Uwzględniając nieskomplikowany charakter robót na wniosek Wykonawcy, Inżynier może zwolnić go z potrzeby wykonania badań materiałów dla tych robót.

6.2. Badania w czasie wykonywania robót

6.2.1. Badania materiałów w czasie wykonywania robót

Wszystkie materiały dostarczone na budowę z aprobatą techniczną lub deklaracją zgodności wydaną przez producenta.

6.2.2. Kontrola w czasie wykonywania robót

W czasie wykonywania robót należy sprawdzić:

- zgodność lokalizacji z Dokumentacją Projektową,
- zachowanie dopuszczalnych odchyłek wymiarów zgodnie z pkt. 2 i 5,
- prawidłowość wykonania wykopów dla fundamentów pod słupki zgodnie z pkt. 5.5,
- poprawność ustawienia słupków zgodnie z pkt. 5.6,
- - jakość dostarczonych znaków,
- - sposób i prawidłowość zamocowania znaków,
- - wysokość i prawidłowość zamocowania tablic znaków od powierzchni terenu,
- - odległość umieszczenia znaków od krawędzi jezdni,
- - pionowe ustawienie słupków znaków drogowych,
- - wymiary znaków, liter, symboli,
- - zgodność kolorystyki znaków z Rozporządzeniem Ministra Infrastruktury z dnia 3 lipca 2003 r. – Załącznik 1 i 4 (widoczność znaków w dzień),
- - widoczność i odblaskowość znaków w nocy (wizualnie), a w przypadkach wątpliwych przy pomocy reflektometru.

6.2.3. Dopuszczalne tolerancje ustawienia znaku pionowego

Dopuszczalne tolerancje ustawienia znaku:

- odchyłka od pionu, nie więcej niż $\pm$ 1°,
- odchyłka w odległości ustawienia znaku od krawędzi jezdni utwardzonego pobocza lub pasa awaryjnego postoju, nie więcej niż $\pm$5 cm, przy zachowaniu minimalnej odległości umieszczenia znaku zgodnie z „Warunkami technicznymi dla znaków i sygnałów drogowych oraz urządzeń bezpieczeństwa ruchu drogowego i warunkami ich umieszczania na drogach" (zał. nr 1 i 4 do rozporządzenia Ministra Infrastruktury z dnia 3 lipca 2003 r.).

7. OBMIAR ROBÓT

7.1. Wymagania ogólne

Ogólne zasady i wymagania dotyczące obmiaru robót podano w ST D.00.00.00 „Wymagania ogólne" pkt. 7. Obmiar robót określi faktyczny zakres robót.

7.2. Jednostka obmiarowa

Jednostką obmiarową są:
- 1 szt. (sztuka) wykonanego znaku na słupku odpowiedniej wielkości,
- 1 szt. (sztuka) wykonanej tablicy informacyjnej wraz z konstrukcją wsporczą i fundamentowaniem.

Obmiar robót związanych z wykonaniem oznakowania pionowego zostanie przeprowadzony na podstawie:
- liczby wykonanych znaków,
- powierzchni wykonanych tablic.

8. ODBIÓR ROBÓT

8.1. Ogólne zasady odbioru robót

Ogólne zasady i wymagania dotyczące obmiaru robót podano w ST D.00.00.00 „Wymagania ogólne" pkt. 8.
Roboty uznaje się za wykonane zgodnie z Dokumentacją Projektową, ST i wymaganiami Inżyniera, jeżeli wszystkie pomiary i badania z zachowaniem tolerancji wg pkt.6 dały wynik pozytywny.

8.2. Odbiór ostateczny

Odbiór robót oznakowania pionowego dokonywany jest na zasadzie odbioru ostatecznego. Odbioru ostatecznego należy dokonać po całkowitym zakończeniu robót, na podstawie wyników pomiarów i badań jakościowych określonych w pkt. 2-5.Okres gwarancyjny dla całości robót określony jest w dokumentach kontraktu.

9. PODSTAWA PŁATNOŚCI

9.1. Ustalenia ogólne

Ogólne ustalenia dotyczące podstawy płatności podano w ST D.00.00.00 „Wymagania ogólne" pkt. 9.

9.2. Cena jednostki obmiarowej

Cena wykonania jednostki obmiarowej oznakowania pionowego obejmuje:
- zakup i transport wszystkich niezbędnych materiałów,
- zastosowanie materiałów pomocniczych koniecznych do prawidłowego wykonania robót lub wynikających z przyjętej technologii robót,
- prace pomiarowe i roboty przygotowawcze (w tym oznakowanie robót),
- opracowanie rysunków konstrukcyjnych treści tablic(znaków kierunku i miejscowości),
- wykonane dokumentacji projektowej fundamentów słupów konstrukcji wsporczych i bramowych dla znaków kierunku i miejscowości
- sporządzenie dokumentacji projektowej (opis techniczny, obliczenia statyczne oraz rysunki techniczne) oraz jej zatwierdzenie zgodnie z obowiązującymi przepisami
- wykonanie wykopów pod fundamenty znaków oraz wykonanie fundamentów,
- dostarczenie i ustawienie słupków,
- zamocowanie tarcz znaków drogowych i tablic informacyjnych,
- przeprowadzenie pomiarów i badań wymaganych w ST,
- inne roboty składające się na kompletne wykonanie zakresu robót przewidzianego w Specyfikacji Technicznej.

10. PRZEPISY ZWIĄZANE

10.1. Normy

1	PN-71/B-04651	Ochrona przed korozją. Klasyfikacja i określenie agresywności korozyjnej środowisk
2	PN-1070/02	Ochrona przed korozją. Powłoki metalizacyjne cynkowe i aluminiowe

3	PN-77/B-82200	Cynk.
4	PN-C-81556	Wyroby lakierowe. Badanie odporności powłok lakierowych na działanie zmiennych temperatur
5	PN-H-04623	Ochrona przed korozją. Pomiar grubości powłok metalowych metodami nieniszczącymi. Metoda magnetyczna
6	PN-H-87070	Ochrona przed korozją. Pokrycia lakierowane
7	PN-76/C-81521	Wyroby lakierowane - badanie odporności powłoki lakierowanej na działanie wody oraz oznaczanie nasiąkliwości
8	PN-83/B-03010	Ściany oporowe - Obliczenia statyczne i projektowanie
9	PN-84/H-74220	Rury stalowe bez szwu ciągnione i walcowane na zimno ogólnego zastosowania
10	PN-88/C-81523	Wyroby lakierowane - Oznaczanie odporności powłoki na działanie mgły solnej
11	PN-89/H-84023.07	Stal określonego zastosowania. Stal na rury. Gatunki
12	PN-B-03215:1998	Konstrukcje stalowe - Połączenia z fundamentami - Projektowanie i wykonanie
13	PN-B-03264:2002	Konstrukcje betonowe, żelbetowe i sprężone - Obliczenia statyczne i projektowanie
14	PN-EN 40-5:2004	Słupy oświetleniowe. Część 5. Słupy oświetleniowe stalowe. Wymagania
15	PN-EN 206-1:2003	Beton Część 1: Wymagania, właściwości, produkcja i zgodność
16.	PN-EN 485-4:1997	Aluminium i stopy aluminium - Blachy, taśmy i płyty - Tolerancje kształtu i wymiarów wyrobów walcowanych na zimno
17	PN-EN ISO 1461:2000	Powłoki cynkowe nanoszone na stal metodą zanurzeniową (cynkowanie jednostkowe) – Wymaganie i badanie
18	PN-EN 10240:2001	Wewnętrzne i/lub zewnętrzne powłoki ochronne rur stalowych. Wymagania dotyczące powłok wykonanych przez cynkowanie ogniowe w ocynkowniach zautomatyzowanych
19	PN-EN 10292:2003/ A1:2004/A1:2005(U)	Taśmy i blachy ze stali o podwyższonej granicy plastyczności powlekane ogniowo w sposób ciągły do obróbki plastycznej na zimno. Warunki techniczne dostawy
20	PN-EN 10327:2005(U)	Taśmy i blachy ze stali niskowęglowych powlekane ogniowo w sposób ciągły do obróbki plastycznej na zimno. Warunki techniczne dostawy
21	PN-EN 12767:2003	Bierne bezpieczeństwo konstrukcji wsporczych dla urządzeń drogowych. Wymagania i metody badań
22	PN-EN 12899-1:2005	Stałe, pionowe znaki drogowe - Część 1: Znaki stałe
23	prEN 12899-5	Stałe, pionowe znaki drogowe - Część 5 Badanie wstępne typu
24	PN-EN 60529:2003	Stopnie ochrony zapewnianej przez obudowy (Kod IP)
25	PN-H-74200:1998	Rury stalowe ze szwem, gwintowane
26	PN-EN ISO 2808:2000	Farby i lakiery - oznaczanie grubości powłoki
27	PN-91/H-93010	Stal. Kształtowniki walcowane na gorąco
28	PN-S-02205:1998	Drogi samochodowe. Roboty ziemne. Wymagania i badania

10.2. Inne dokumenty

29. Dz. U. RP, Załącznik do nru 220,poz 2181 z dnia 23 grudnia 2003 Szczegółowe warunki techniczne dla znaków i sygnałów drogowych oraz urządzeń bezpieczeństwa ruchu drogowego i warunki ich umieszczania na drogach (załączniki nr 1-4 do rozporządzenia Ministra Infrastruktury z 3 lipca 2003)
30. Załączniki nr 1 i 4 do rozporządzenia Ministra Infrastruktury z dnia 3 lipca 2003 w sprawie szczegółowych warunków technicznych dla znaków i sygnałów drogowych oraz urządzeń bezpieczeństwa ruchu drogowego i warunków ich umieszczania na drogach (Dz. U. nr 220, poz. 2181)
31. Rozporządzenie Ministra Infrastruktury z dn. 11 sierpnia 2004 r. w sprawie sposobów deklarowania zgodności wyrobów budowlanych oraz sposobu znakowania ich znakiem budowlanym (Dz. U. nr 198, poz. 2041)
32. Rozporządzenie Ministra Infrastruktury z dn. 08 listopada 2004 r. w sprawie aprobat technicznych oraz jednostek organizacyjnych upoważnionych do ich wydawania (Dz. U. nr 249, poz. 2497)

33. CIE No. 39.2 1983 Recommendations for surface colours for visual signalling (Zalecenia dla barw powierzchniowych sygnalizacji wizualnej)
34. CIE No. 54 Retroreflection definition and measurement (Powierzchniowy współczynnik odblasku definicja i pomiary)
35. Ustawa z dnia 16 kwietnia 2004 r. o wyrobach budowlanych (Dz. U. nr 92, poz. 881)
36. Stałe odblaskowe znaki drogowe i urządzenia bezpieczeństwa ruchu drogowego. Zalecenia IBDiM do udzielania aprobat technicznych nr Z/2005-03-009
37. Zarządzenie nr 70 z 09.07.2010r. GDDKiA w sprawie ujednolicenia oznakowania pionowego i poziomego oraz urządzeń bezpieczeństwa ruchu drogowego na drogach krajowych

D.07.05.01 BARIERY OCHRONNE STALOWE

1. WSTĘP

1.1. Przedmiot ST

Przedmiotem niniejszej Specyfikacji Technicznej są wymagania dotyczące robót związanych z wykonaniem i odbiorem robót dotyczących ustawienia barier ochronnych stalowych.

1.2. Zakres stosowania ST

Specyfikacje Techniczne stanowią część Dokumentów Przetargowych i Umowy i należy je stosować w zlecaniu i wykonaniu Robót opisanych w podpunkcie 1.1.

1.3. Zakres robót objętych ST

Ustalenia zawarte w niniejszej specyfikacji dotyczą zasad prowadzenia robót związanych z ustawieniem barier ochronnych stalowych jednostronnych:

- Montaż barier ochronnych stalowych o parametrach N2W3 na odcinkach drogi wg dokumentacji projektowej

1.4. Określenia podstawowe

Dla celów niniejszej ST przyjmuje się następujące określenia podstawowe:
1.4.1. Bariera ochronna - urządzenie bezpieczeństwa ruchu drogowego, stosowane w celu fizycznego zapobieżenia zjechaniu pojazdu z drogi w miejscach, gdzie to jest niebezpieczne, wyjechaniu pojazdu poza koronę drogi, przejechaniu pojazdu na jezdnię przeznaczoną dla przeciwnego kierunku ruchu lub niedopuszczenia do powstania kolizji pojazdu z obiektami lub przeszkodami stałymi znajdującymi się w pobliżu jezdni.
1.4.2. Bariera ochronna stalowa - bariera ochronna, której podstawowym elementem jest prowadnica wykonana z profilowanej taśmy stalowej.
1.4.3. Bariera skrajna - bariera ochronna umieszczona przy krawędzi jezdni lub korony drogi, przeciwdziałająca niebezpiecznym następstwom zjechania z drogi lub je ograniczająca.
1.4.4. Bariera przekładkowa - bariera, w której prowadnica zamocowana jest do słupków za pośrednictwem przekładek zapewniających odstęp między prowadnicą a słupkiem od 100 mm do 180 mm.
1.4.5. Prowadnica bariery - podstawowy element bariery wykonany z profilowanej taśmy stalowej, mający za zadanie umożliwienie płynnego wzdłużnego przemieszczenia pojazdu w czasie kolizji, w czasie którego prowadnica powinna odkształcać się stopniowo i w sposób plastyczny.
Odróżnia się dwa typy profilowanej taśmy stalowej: typ A i typ B, różniące się kształtem przetłoczeń.
1.4.6. Przekładka - element bariery, wykonany zwykle z rury (okrągłej, prostokątnej) lub kształtownika stalowego (np. z ceownika, dwuteownika) o szerokości od 100 do 140 mm, umieszczony pomiędzy prowadnicą a słupkiem, którego zadaniem jest nadanie barierze korzystniejszych właściwości kolizyjnych (niż w barierze bezprzekładkowej), powodujących, że prowadnica bariery w pierwszej fazie odkształcania lub przemieszczania słupków nie jest odginana do dołu, lecz unoszona ku górze.
1.4.7. Pozostałe określenia podstawowe są zgodne z obowiązującymi, odpowiednimi polskimi normami i z definicjami podanymi w ST D.00.00.00 „Wymagania ogólne”.

1.5. Ogólne wymagania dotyczące robót

Ogólne wymagania dotyczące robót podano w ST D.00.00.00 „Wymagania ogólne”.
Wykonawca robót jest odpowiedzialny za jakość ich wykonania oraz za zgodność z Dokumentacją Projektową, ST i poleceniami Inżyniera.
Niezbędne dane z punktu widzenia:

- Organizacji robót budowlanych
- Zabezpieczenia interesu osób trzecich
- Ochrony środowiska
- Warunków bezpieczeństwa pracy
- Zaplecza dla potrzeb Wykonawcy
- Warunków organizacji ruchu

- Zabezpieczenia chodników i jezdni

Podano w ST D.00.00.00.

2. WYROBY BUDOWLANE

2.1. Ogólne wymagania dotyczące wyrobów

Ogólne wymagania dotyczące wyrobów, ich pozyskiwania i składowania, podano w ST D.00.00.00 „Wymagania ogólne”.

2.2. Wyroby do wykonania barier ochronnych stalowych

Dopuszcza się do stosowania bariery ochronne drogowe spełniające wymagania normy PN-EN 1317.
Elementy do wykonania barier ochronnych stalowych:

- prowadnica,
- słupki,
- pas profilowy,
- wysięgniki,
- przekładki, wsporniki, śruby, podkładki, światła odblaskowe,
- łączniki ukośne,
- obejmy słupka, itp.

Ponadto przy ustawianiu barier ochronnych stalowych mogą wystąpić materiały do wykonania elementów betonowych, jak fundamenty, kotwy wraz z ich deskowaniem.

2.3. Elementy do wykonania barier ochronnych stalowych

2.3.1. Prowadnica
Otwory w prowadnicy i zakończenia odcinków montażowych prowadnicy powinny być zgodne z ofertą producenta.
Powierzchnia prowadnicy powinna być gładka i wolna od widocznych wad, bez ubytków powłoki antykorozyjnej.
Prowadnice mogą być dostarczane luzem lub w wiązkach.
2.3.2. Słupki
Słupki wykonuje się zwykle z kształtowników stalowych o przekroju poprzecznym: dwuteowym, ceowym, zetowym lub sigma. Wysokość środnika kształtownika wynosi zwykle od 100 do 140 mm.
Kształtowniki powinny odpowiadać wymaganiom PN-H-93010. Powierzchnia kształtownika walcowanego powinna być charakterystyczna dla procesu walcowania i wolna od wad, jak widoczne łuski, pęknięcia, zawalcowania i naderwania. Dopuszczalne są usunięte wady przez szlifowanie lub dłutowanie z tym, że obrobiona powierzchnia powinna mieć łagodne wycięcia i zaokrąglone brzegi, a grubość kształtownika nie może zmniejszyć się poza dopuszczalną dolną odchyłkę wymiarową dla kształtownika.
Kształtowniki powinny być obcięte prostopadle do osi wzdłużnej kształtownika. Powierzchnia końców kształtownika nie powinna wykazywać rzadzizn, rozwarstwień, pęknięć i śladów jamy skurczowej widocznych nie uzbrojonym okiem.
Kształtowniki powinny być ze stali St3W lub St4W oraz mieć własności mechaniczne według PN-H-84020 (tablica 1) lub innej uzgodnionej stali i normy.

Tablica 1. Podstawowe własności kształtowników, według PN-H-84020

Stal	Granica plastyczności, minimum dla słupków, MPa	Wytrzymałość na rozciąganie dla słupków, MPa
St3W	195	od 340 do 490
St4W	225	od 400 do 550

2.3.3. Inne elementy bariery
Jeśli Dokumentacja przewiduje stosowanie pasa profilowego, to powinien on odpowiadać PN-H-93461-28 w zakresie wymiarów, masy, wielkości statycznych i odchyłek wymiarów przekroju poprzecznego.
Inne elementy bariery, jak wysięgniki, łączniki ukośne, obejmy słupka, wsporniki, podkładki, przekładki, śruby, światła odblaskowe itp. powinny odpowiadać wymaganiom Dokumentacji i być zgodne z ofertą producenta barier w zakresie wymiarów, odchyłek wymiarów, rozmieszczenia otworów, rodzaju materiału, ew. zabezpieczenia antykorozyjnego itp.

Wszystkie ocynkowane elementy i łączniki przewidziane do mocowania między sobą elementów bariery powinny być czyste, gładkie, bez pęknięć, naderwań, rozwarstwień i wypukłych karbów.
Dostawa większych wymiarowo elementów bariery może być dokonana luzem lub w wiązkach. Śruby, podkładki i drobniejsze elementy łącznikowe mogą być dostarczone w pudełkach tekturowych, pojemnikach blaszanych lub paletach, w zależności od wielkości i masy wyrobów.
Elementy bariery powinny być przechowywane w pomieszczeniach suchych, z dala od materiałów działających korodująco i w warunkach zabezpieczających przed uszkodzeniem.
2.3.4. Zabezpieczenie metalowych elementów bariery przed korozją
Sposób zabezpieczenia antykorozyjnego elementów bariery ustala producent w taki sposób, aby zapewnić trwałość powłoki antykorozyjnej przez okres 5 do 10 lat w warunkach normalnych, do co najmniej 3 do 5 lat w środowisku o zwiększonej korozyjności. W przypadku braku wystarczających danych minimalna grubość powłoki cynkowej powinna wynosić 60 μm.

2.4. Materiały do wykonania elementów betonowych

2.4.1. Fundamenty i kotwy wykonane na miejscu budowy
2.4.1.1. Deskowanie
Materiały i sposób wykonania deskowania powinny być zgodne z ustaleniami Wykonawcy i przedstawione do akceptacji Inżyniera. Deskowanie może być wykonane z drewna, z częściowym użyciem materiałów drewnopochodnych lub metalowych, względnie z gotowych elementów o możliwości wielokrotnego użycia i wykonania powtarzalnych układów konstrukcji jako deskowanie przestawne, ślizgowe lub przesuwne, zgodnie z wymaganiami PN-B-06251.
Deskowanie należy wykonać z materiałów odpowiadających wymaganiom norm podanych w p. 10.
Dopuszcza się wykonanie deskowań z innych materiałów, pod warunkiem akceptacji Inżyniera.
2.4.1.2. Beton i jego składniki
Właściwości betonu do wykonania betonowych fundamentów lub kotew powinny być zgodne z Dokumentacją Projektową z tym, że klasa betonu nie powinna być niższa niż klasa C12/15 (B 15), nasiąkliwość powinna być nie większa niż 5%, stopień wodoszczelności - co najmniej W2, a stopień mrozoodporności - co najmniej F 50, zgodnie z wymaganiami PN-B-06250.
Cement stosowany do betonu powinien być cementem portlandzkim klasy, co najmniej „32,5" i powinien spełniać wymagania PN-EN 197-1:2002
Kruszywo do betonu (piasek, grys, żwir, mieszanka z kruszywa naturalnego sortowanego, kruszywo łamane) powinny spełniać wymagania PN-B-06712.
Woda powinna i spełniać wymagania PN-EN-1008. Bez badań laboratoryjnych można stosować wodę pitną.
Domieszki chemiczne do betonu powinny być stosowane, jeśli przewidują to Dokumentacja Projektowa, STWiORB lub wskazania Inżyniera, przy czym w przypadku braku danych dotyczących rodzaju domieszek, ich dobór powinien być dokonany zgodnie z zaleceniami PN-B-06250. Domieszki powinny spełniać wymagania PN-EN-934-2.
Pręty zbrojenia mogą być stosowane, jeśli przewiduje je Dokumentacja Projektowa. Pręty zbrojenia powinny odpowiadać PN-B-06251. Stal dostarczona na budowę powinna być zaopatrzona w zaświadczenie (atest) stwierdzające jej gatunek. Właściwości mechaniczne stali używanej do zbrojenia betonu powinny odpowiadać PN-B-03264.
2.4.2. Elementy prefabrykowane z betonu
Kształt i wymiary przekroju poprzecznego betonowych elementów prefabrykowanych (fundamentów, kotew) powinny być zgodne z Dokumentacją Projektową.
Powierzchnie elementów powinny być bez rys, pęknięć i ubytków betonu. Krawędzie elementów powinny być równe i proste.
Dopuszczalne wady oraz uszkodzenia powierzchni i krawędzi elementów nie powinny przekraczać wartości podanych w BN-80/6775-03.01.

2.5. Składowanie materiałów

Elementy dłuższe barier mogą być składowane pod zadaszeniem lub na otwartej przestrzeni, na podłożu wyrównanym i odwodnionym, przy czym elementy poszczególnych typów należy układać oddzielnie z ewentualnym zastosowaniem podkładek. Elementy montażowe i połączeniowe można składować w pojemnikach handlowych producenta.
Składowanie kruszywa powinno odbywać się w warunkach zabezpieczających je przed zanieczyszczeniem i zmieszaniem z innymi asortymentami kruszywa lub jego frakcjami. Zaleca się, aby drobne frakcje kruszywa były chronione za pomocą plandek lub zadaszeń. Podłoże składowiska musi

być równe, utwardzone i dobrze odwodnione, aby nie dopuścić do zanieczyszczenia kruszywa w trakcie składowania.
Przechowywanie cementu powinno być zgodne z ustaleniami BN-88/6731-08.
Inne materiały należy przechowywać w sposób zgodny z zaleceniami producenta.

3. SPRZĘT

3.1. Ogólne wymagania dotyczące sprzętu

Ogólne wymagania dotyczące sprzętu podano w ST D.00.00.00 „Wymagania ogólne".

3.2. Sprzęt do wykonania barier

Wykonawca przystępujący do wykonania barier ochronnych stalowych powinien wykazać się możliwością korzystania z następującego sprzętu:

- zestawu sprzętu specjalistycznego do montażu barier,
- żurawi samochodowych o udźwigu do 4 t,
- wiertnic do wykonywania otworów pod słupki,
- koparek kołowych,
- urządzeń wbijających lub wibromłotów do pogrążania słupków w grunt,
- betoniarki przewoźnej,
- wibratorów do betonu,
- przewoźnego zbiornika na wodę,
- ładowarki,
- innego sprzętu zaakceptowanego przez Inżyniera.

4. TRANSPORT

4.1. Ogólne wymagania dotyczące transportu

Ogólne wymagania dotyczące transportu podano w ST D.00.00.00 „Wymagania ogólne".

4.2. Transport elementów barier stalowych

Transport elementów barier może odbywać się dowolnym środkiem transportu. Elementy konstrukcyjne barier nie powinny wystawać poza gabaryt środka transportu. Elementy dłuższe (np. profilowaną taśmę stalową, pasy profilowe) należy przewozić w opakowaniach producenta. Elementy montażowe i połączeniowe zaleca się przewozić w pojemnikach handlowych producenta.
Załadunek i wyładunek elementów konstrukcji barier można dokonywać za pomocą żurawi lub ręcznie. Przy załadunku i wyładunku, należy zabezpieczyć elementy konstrukcji przed pomieszaniem. Elementy barier należy przewozić w warunkach zabezpieczających wyroby przed korozją i uszkodzeniami mechanicznymi.

4.3. Transport materiałów do wykonania elementów betonowych

Kruszywo do betonu można przewozić dowolnym środkiem transportu w warunkach zabezpieczających je przed zanieczyszczeniem i zmieszaniem z innymi materiałami. Podczas transportu kruszywa powinny być zabezpieczone przed wysypaniem, a kruszywo drobne - przed rozpyleniem.
Elementy prefabrykowane fundamentów mogą być przewożone dowolnymi środkami transportowymi w liczbie sztuk nieprzekraczającej dopuszczalnego obciążenia zastosowanego środka transportu. Rozmieszczenie elementów na środku transportu powinno być symetryczne. Elementy należy układać na podkładach drewnianych.
Drewno i elementy deskowania należy przewozić w warunkach chroniących je przed przemieszczaniem, a elementy metalowe w warunkach zabezpieczających przed korozją i uszkodzeniami mechanicznymi.
Cement należy przewozić zgodnie z postanowieniami BN-88/6731-08.
Mieszankę betonową należy przewozić zgodnie z postanowieniami PN-B-06251.
Stal zbrojeniową można przewozić dowolnym środkiem transportu, luzem lub w wiązkach, w warunkach chroniących ją przed pomieszaniem i przed korozją.

5. WYKONANIE ROBÓT

5.1. Ogólne zasady wykonania robót

Ogólne zasady wykonania robót podano w ST D.00.00.00 „Wymagania ogólne”.
Wykonawca przedstawi Inżynierowi do akceptacji Projekt Technologii i Organizacji Robót oraz Program Zapewnienia Jakości uwzględniający wszystkie warunki, w jakich będą wykonywane Roboty.
Wykonawca jest zobowiązany do zastosowania barier ochronnych, które odpowiadają wymaganiom normy PN-EN 1317.
Bariery oznakowane znakiem CE powinny spełniać podstawowe parametry funkcjonalne podane poniżej:

L.p.	Lokalizacja bariery	Minimalny poziom powstrzymania	Minimalny poziom intensywności zderzenia
1	W ciągu projektowanej drogi - skrajne	N2	B
2	W ciągu projektowanej drogi – miejsca niebezpieczne	N2	B
3	Na obiektach inżynierskich	H4b	B

Na łącznicach należy przyjmować typ bariery zgodny z rodzajem bariery na drodze wyższej kategorii.
Ukos odcinka przejściowego, na którym bariera dzieląca usytuowana w osi projektowanej drogi przechodzi w dwie bariery, usytuowane po obu stronach przeszkody, powinien wynosić nie mniej niż 1:50.
Projekty barier (warsztatowe i montażowe) i wszystkie niezbędne projekty z tym związane opracuje Wykonawca i uzyska ich zatwierdzenie przez Inżyniera.
Wszystkie koszty wynikające z powyższych projektów i rozwiązań ponosi Wykonawca (wykonanie Projektu warsztatowego i montażowego i ewentualnie Projektów zamiennych, ich zatwierdzenie, uzgodnienie, wykonanie i montaż barier, zmiany w konstrukcji obiektu umożliwiające montaż wybranych barier itp.).
Jeżeli ze względu na wymaganą szerokość pracującą lub inne uwarunkowania konieczne są bariery na fundamencie żelbetowym to Wykonawca zobowiązany jest do opracowania Projektu fundamentu oraz uzyskania wszelkich uzgodnień, zatwierdzeń itp. Dotyczy to również kosztów wykonania fundamentu (roboty ziemne, betonowe, zbrojarskie, izolacje, kotwy itp.).

5.2. Roboty przygotowawcze

Przed wykonaniem właściwych robót należy, na podstawie dokumentacji projektowej, ST lub wskazań Inspektora Nadzoru Inwestorskiego:

- wytyczyć trasę bariery,
- ustalić lokalizację słupków ,
- określić wysokość prowadnicy bariery,
- określić miejsca odcinków początkowych i końcowych bariery,
- określić miejsca montażu barier łatwodemontowalnych,
- ustalić ewentualne miejsca przerw, przejść i przejazdów w barierze, itp.
-

5.3. Osadzenie słupków

5.3.1. Słupki osadzane w otworach uprzednio wykonanych w gruncie
5.3.1.1. Wykonanie dołów pod słupki
Jeśli Dokumentacja Projektowa, STWiORB lub Inżynier nie ustali inaczej, to doły (otwory) pod słupki powinny mieć wymiary:

- przy wykonywaniu otworów wiertnicą - średnica otworu powinna być większa o około 20 cm od największego wymiaru poprzecznego słupka, a głębokość otworu od 1,25 do 1,35 m w zależności od typu bariery,
- przy ręcznym wykonaniu dołu pod fundament betonowy - wymiary przekroju poprzecznego mogą wynosić 30x30 cm, a głębokość otworu co najmniej 0,75 m przy wypełnianiu betonem otworu gruntowego lub wymiary powinny być ustalone indywidualnie w przypadku stosowania prefabrykowanego fundamentu betonowego.

5.3.1.2. Osadzenia słupków w otworach wypełnionych gruntem
Jeśli Dokumentacja Projektowa lub Inżynier nie ustali inaczej, to osadzenie słupków w wykonanych uprzednio otworach (dołach) powinno uwzględniać:
- zachowanie prawidłowego położenia i pełnej równoległości słupków, najlepiej przy zastosowaniu odpowiednich szablonów,
- wzmocnienie dna otworu warstwą tłucznia (ew. żwiru) o grubości warstwy min. 5 cm,
- wypełnienie otworu piaskiem stabilizowanym cementem (od 40 do 50 kg cementu na 1 m3 piasku) lub zagęszczonym gruntem rodzimym, przy czym wskaźnik zagęszczenia nie powinien być mniejszy niż 0,97 według normalnej metody Proctora.

5.3.1.3. Osadzenie słupków w fundamencie betonowym
Jeśli Dokumentacja Projektowa lub Inżynier nie ustali inaczej, to osadzenie słupków w otworze, w gruncie wypełnionym betonem lub w prefabrykowanym fundamencie betonowym powinno uwzględniać:
- ew. wykonanie zbrojenia, zgodnego z Dokumentacją Projektową, a w przypadku braku wskazań - zgodnego z zaleceniem producenta barier,
- wypełnienie otworu mieszanką betonową klasy B15 (C12/15), odpowiadającą wymaganiom PN-B-06250. Do czasu stwardnienia betonu słupek zaleca się podeprzeć. Zaleca się wykonywać montaż bariery na słupkach, co najmniej po 7 dniach od ustawienia słupka w betonie.

5.3.2. Słupki wbijane lub wwibrowywane bezpośrednio w grunt
Jeśli Dokumentacja Projektowa lub Inżynier na wniosek Wykonawcy ustali bezpośrednie wbijanie lub wwibrowywanie słupków w grunt, to Wykonawca przedstawi do akceptacji Inżyniera:
- sposób wykonania, zapewniający zachowanie osi słupka w pionie i nie powodujący odkształceń lub uszkodzeń słupka,
- rodzaj sprzętu, wraz z jego charakterystyką techniczną, dotyczący urządzeń wbijających (np. młotów, bab, kafarów) ręcznych lub mechanicznych

5.3.2. Tolerancje osadzenia słupków
Dopuszczalna technologicznie odchyłka odległości między słupkami, wynikająca z wymiarów wydłużonych otworów w prowadnicy, służących do zamocowania słupków, wynosi $\pm$ 11 mm.
Dopuszczalna różnica wysokości słupków, decydująca czy prowadnica będzie zamocowana równolegle do nawierzchni jezdni, jest wyznaczona kształtem i wymiarami otworów w słupkach do mocowania wysięgników lub przekładek i wynosi $\pm$ 6 mm.

5.4. Montaż bariery

Sposób montażu bariery zaproponuje Wykonawca i przedstawi do akceptacji Inżyniera.
Bariera powinna być montowana zgodnie z instrukcją montażową lub zgodnie z zasadami konstrukcyjnymi ustalonymi przez producenta bariery.
Montaż bariery, w ramach dopuszczalnych odchyłek umożliwionych wielkością otworów w elementach bariery, powinien doprowadzić do zapewnienia równej i płynnej linii prowadnic bariery w planie i profilu.
Przy montażu bariery niedopuszczalne jest wykonywanie jakichkolwiek otworów lub cięć, naruszających powłokę cynkową poszczególnych elementów bariery.
Przy montażu prowadnicy należy łączyć sąsiednie odcinki taśmy profilowej, nakładając następny odcinek na wytłoczenie odcinka poprzedniego, zgodnie z kierunkiem ruchu pojazdów tak, aby końce odcinków taśmy przylegały płasko do siebie i pojazd przesuwający się po barierze, nie zaczepiał o krawędzie złączy. Sąsiednie odcinki taśmy są łączone ze sobą zwykle przy użyciu śrub noskowych specjalnych, zwykle po sześć na każde połączenie.
Montaż wysięgników i przekładek ze słupkami i prowadnicą powinien być wykonany ściśle według zaleceń producenta bariery z zastosowaniem przewidzianych do tego celu elementów (obejm, wsporników itp.) oraz właściwych śrub i podkładek.
Przy montażu barier należy zwracać uwagę na poprawne wykonanie, zgodne z Dokumentacją Projektową i wytycznymi producenta barier:
- odcinków początkowych i końcowych bariery, o właściwej długości odcinka (np. 4 m, 8 m, 12 m, 16 m), z zastosowaniem łączników ukośnych w miejscach niezbędnych przy połączeniu poziomego odcinka prowadnicy z odcinkiem nachylonym, z odchyleniem odcinka w planie w miejscach przewidzianych dla barier skrajnych, z ewentualną kotwą betonową w przypadkach przewidzianych w Dokumentacji Projektowej,
- odcinków barier osłonowych o właściwej długości odcinka bariery:
    a) przyległego do obiektu lub przeszkody,
    b) przed i za obiektem,
    c) ukośnego początkowego,
    d) ukośnego końcowego,

e) wzmocnionego,

- odcinków przejściowych pomiędzy różnymi typami i odmianami barier, w tym m.in. na dojazdach do mostu z zastosowaniem właściwej długości odcinka ukośnego w planie, jak również połączenia z barierami betonowymi pełnymi i ew. poręczami betonowymi,
- przerw, przejść i przejazdów w barierze w celu np. dojścia do kolumn alarmowych lub innych urządzeń, przejścia pieszych z pobocza drogi za barierę w tym na chodnik mostu,
- na skrzyżowaniu z drogami, przejścia przez pas dzielący, przejazdu poprzecznego przez pas dzielący,
- dodatkowych urządzeń, jak np. dodatkowej prowadnicy bariery, osłony słupków bariery itp.,

Na barierze powinny być umieszczone elementy odblaskowe:

a) czerwone - po prawej stronie jezdni,
b) białe- po lewej stronie jezdni.

Odległości pomiędzy kolejnymi elementami odblaskowymi powinny być zgodne z ustaleniami WSDBO. Elementy odblaskowe należy umocować do bariery w sposób trwały, zgodny z wytycznymi producenta barier.

5.5. Roboty betonowe

Elementy betonowe fundamentów i kotew powinny być wykonane zgodnie z Dokumentacją Projektową oraz powinny odpowiadać wymaganiom:

- PN-B-06250 - w zakresie wytrzymałości, nasiąkliwości i odporności na działanie mrozu,
- PN-B-06251 i PN-B-06250 w zakresie składu betonu, mieszania, zagęszczania, dojrzewania, pielęgnacji i transportu,
- punktu 2 niniejszej specyfikacji w zakresie postanowień dotyczących betonu i jego składników.

Deskowanie powinno odpowiadać wymaganiom PN-B-06251, zapewniając sztywność i niezmienność układu oraz bezpieczeństwo konstrukcji. Przed wypełnieniem mieszanką betonową, deskowanie powinno być sprawdzone, aby wykluczało wyciek zaprawy z mieszanki betonowej. Termin rozbiórki deskowania powinien być zgodny z wymaganiami PN-B-06251.
Skład mieszanki betonowej powinien, przy najmniejszej ilości wody, zapewnić szczelne ułożenie mieszanki w wyniku zagęszczenia przez wibrowanie. Wartość stosunku wodno-cementowego W/C nie powinna być większa niż 0,5.
Konsystencja mieszanki nie powinna być rzadsza od plastycznej.
Mieszankę betonową zaleca się układać warstwami o grubości do 40 cm bezpośrednio z pojemnika, rurociągu pompy lub za pośrednictwem rynny i zagęszczać wibratorami wgłębnymi.
Po zakończeniu betonowania, przy temperaturze otoczenia wyższej od +5°C, należy prowadzić pielęgnację wilgotnościową, co najmniej przez 7 dni. Woda do polewania betonu powinna spełniać wymagania PN-B-32250.
W czasie dojrzewania betonu elementy powinny być chronione przed uderzeniami i drganiami.

6. KONTROLA JAKOŚCI ROBÓT

6.1. Ogólne zasady kontroli jakości robót

Ogólne zasady kontroli jakości robót podano w ST D.00.00.00 „Wymagania ogólne”.

6.2. Badania przed przystąpieniem do robót

Przed przystąpieniem do robót Wykonawca powinien przedstawić Inżynierowi:

- atest na konstrukcję drogowej bariery ochronnej akceptowany przez zarządzającego drogą, według wymagania punktu 2.2.,
- zaświadczenia o jakości (deklaracje zgodności) na materiały, do których wydania producenci są zobowiązani przez właściwe normy PN EN oraz PN, jak kształtowniki stalowe, pręty zbrojeniowe, cement.

Do materiałów, których badania powinien przeprowadzić Wykonawca należą materiały do wykonania fundamentów betonowych i ew. kotew „na mokro”. Uwzględniając nieskomplikowany charakter robót betonowych, na wniosek Wykonawcy, Inżynier może zwolnić go z potrzeby wykonania badań materiałów dla tych robót.

6.3. Badania w czasie wykonywania robót

6.3.1. Badania materiałów w czasie wykonywania robót

Wszystkie materiały dostarczone na budowę z zaświadczeniem o jakości producenta powinny być sprawdzone w zakresie powierzchni wyrobu i jego wymiarów.
Badania powierzchni i wymiarów wyrobów wykonuje się nie rzadziej niż 5 do 10 badań z wybranych losowo elementów w każdej dostarczonej partii wyrobów liczącej do 1000 elementów.
W przypadkach budzących wątpliwości można zlecić uprawnionej jednostce zbadanie właściwości dostarczonych wyrobów i materiałów w zakresie wymagań podanych w punkcie 2.
6.3.2. Kontrola w czasie wykonywania robót
W czasie wykonywania robót należy zbadać:

- zgodność wykonania bariery ochronnej z Dokumentacją Projektową (lokalizacja, wymiary, wysokość prowadnicy nad terenem),
- zachowanie dopuszczalnych odchyłek wymiarów, zgodnie z punktem 2 i katalogiem (informacją) producenta barier,
- prawidłowość wykonania dołów pod słupki, zgodnie z punktem 5,
- poprawność wykonania fundamentów pod słupki, zgodnie z punktem 5,
- poprawność ustawienia słupków, zgodnie z punktem 5,
- prawidłowość montażu bariery ochronnej stalowej, zgodnie z punktem 5,
- poprawność wykonania ew. robót betonowych, zgodnie z punktem 5,
- poprawność umieszczenia elementów odblaskowych, zgodnie z punktem 5 i w odległościach ustalonych w WSDBO.
-

7. OBMIAR ROBÓT

7.1. Ogólne zasady obmiaru robót

Ogólne zasady obmiaru robót podano w ST D.00.00.00 „Wymagania ogólne”.

7.2. Jednostka obmiarowa

Jednostką obmiarową jest metr bieżący (mb) wykonanej i odebranej bariery ochronnej stalowej zgodnie z Dokumentacją Projektową.

8. ODBIÓR ROBÓT

8.1. Ogólne zasady odbioru robót

Ogólne zasady odbioru robót podano w STWiORB DM 00.00.00.00 „Wymagania Ogólne”.

8.2. Sposób odbioru robót

Roboty uznaje się za wykonane zgodnie z Dokumentacją Projektową, STWiORB i wymaganiami Inżyniera, jeżeli wszystkie pomiary i badania z zachowaniem tolerancji według pkt. 6 dały wyniki pozytywne.
W przypadku niezgodności, choć jednego elementu robót z wymaganiami, roboty uznaje się za niezgodne z Dokumentacją Projektową i Wykonawca zobowiązany jest do ich poprawy na własny koszt.

9. PODSTAWOWE PŁATNOŚCI

9.1. Ogólne ustalenia dotyczące podstawy płatności

Ogólne ustalenia dotyczące podstawy płatności podano w ST D.00.00.00 „Wymagania ogólne”.

9.2. Cena jednostki obmiarowej

Płaci się za jeden metr bieżący (mb) zamontowanej i odebranej bariery stalowej po dokonaniu odbioru wg punktu 8.
Cena jednostkowa jest ceną uśrednioną dla podanego sposobu wykonania i obejmuje:

- opracowanie Projektu Technologii i Organizacji Robót oraz Programu Zapewnienia Jakości,
- wykonanie Projektów warsztatowych i montażowych oraz ew. Projektów zamiennych,
- prace pomiarowe i Roboty przygotowawcze,
- oznakowanie robót,

- zakup i dostarczenie wszystkich niezbędnych materiałów na miejsce wbudowania,
- zastosowanie materiałów pomocniczych koniecznych do prawidłowego wykonania robót lub wynikających z przyjętej technologii robót;
- osadzenie słupków bariery (z ew. wykonaniem dołów i fundamentów betonowych lub bezpośrednie wbicie względnie wwibrowanie w grunt),
- montaż bariery (prowadnicy, wysięgników, przekładek, obejm, wsporników itp. za pomocą właściwych śrub i podkładek) z wykonaniem niezbędnych odcinków początkowych i końcowych, ew. barier osłonowych,
- odcinków przejściowych pomiędzy różnymi typami barier, przerw, przejść i przejazdów w barierze,
- umocowaniem elementów odblaskowych itp.,
- przeprowadzenie wszystkich niezbędnych pomiarów, prób i sprawdzeń,
- uporządkowanie terenu,
- oznakowanie miejsca robót i jego utrzymanie.

10. PRZEPISY ZWIĄZANE

10.1. Normy

1	PN-B-03264	Konstrukcje betonowe żelbetowe i sprężone. Obliczenia statyczne i projektowanie
2	PN-B-06250	Beton zwykły
3	PN-B-06251	Roboty betonowe i żelbetowe. Wymagania techniczne
4	PN-B-06712	Kruszywa mineralne do betonu
5	PN-EN 197-1:2002	Cement. Skład, wymagania i kryteria zgodności dotyczące cementów powszechnego użytku
6	PN-EN-933-4	Domieszki do betonu. Klasyfikacja i określenia
7	PN-EN-1008	Materiały budowlane. Woda do betonów i zapraw
8	PN-D-95017	Surowiec drzewny. Drewno wielkowymiarowe iglaste. Wspólne wymagania i badania
9	PN-D-96000	Tarcica iglasta ogólnego przeznaczenia
10	PN-D-96002	Tarcica liściasta ogólnego przeznaczenia
11	PN-H-84020	Stal niestopowa konstrukcyjna ogólnego przeznaczenia. Gatunki
12	PN-H-93010	Stal. Kształtowniki walcowane na gorąco
13	PN-H-93403	Stal. Ceowniki walcowane. Wymiary.
14	PN-H-93407	Stal. Dwuteowniki walcowane na gorąco
15	PN-H-93419	Stal. Dwuteowniki równoległościenne IPE walcowane na gorąco
16	PN-H-93460-03	Kształtowniki stalowe gięte na zimno otwarte. Ceowniki równoramienne ze stali węglowej zwykłej jakości o Rm do 490 MPa
17	PN-H-93460-07	Kształtowniki stalowe gięte na zimno otwarte. Zetowniki ze stali węglowej zwykłej jakości o Rm do 490 MPa
18	PN-H-93461-15	Kształtowniki stalowe gięte na zimno otwarte, określonego przeznaczenia. Kształtownik na poręcz drogową, typ B
19	PN-H-93461-18	Kształtowniki stalowe gięte na zimno otwarte, określonego przeznaczenia. Ceowniki półzamknięte prostokątne
20	PN-H-93461-28	Kształtowniki stalowe gięte na zimno otwarte, określonego przeznaczenia. Pas profilowy na drogowe bariery ochronne
21	PN-M-82010	Podkładki kwadratowe w konstrukcjach drewnianych
22	PN-M-82101	Śruby ze łbem sześciokątnym
23	PN-M-82121	Śruby ze łbem kwadratowym
24	PN-M-82503	Wkręty do drewna ze łbem stożkowym
25	PN-M-82505	Wkręty do drewna ze łbem kulistym
26	BN-73/0658-01	Rury stalowe profilowe ciągnione na zimno. Wymiary
27	BN-87/5028-12	Gwoździe budowlane. Gwoździe z trzpieniem gładkim, okrągłym i kwadratowym
28	BN-88/6731-08	Cement. Transport i przechowywanie
29	BN-80/6775-03.01	Prefabrykaty budowlane z betonu. Elementy nawierzchni dróg, ulic, parkingów i torowisk tramwajowych. Wspólne wymagania i badania
30	BN-69/7122-11	Płyty pilśniowe z drewna

31	BN-73/9081-02	Formy stalowe do produkcji elementów budowlanych z betonu kruszywowego. Wymagania i badania
32	PN-EN 1317	Systemy ograniczające drogę. Część 2: Klasy działania, kryteria przyjęcia badań zderzeniowych metody badań barier ochronnych.

10.2. Inne dokumenty

33. Zarządzenie nr 31 z 23.04.2010r. GDDKiA w sprawie wytycznych stosowania drogowych barier ochronnych na drogach krajowych.

D.07.06.02 URZĄDZENIA ZABEZPIECZAJĄCE RUCH PIESZY I ROWEROWY

1. Wstęp

1.1. Przedmiot ST

Przedmiotem niniejszej Specyfikacji Technicznej są wymagania dotyczące wykonania i odbioru robót związanych z montażem urządzeń zabezpieczających ruch pieszych.

1.2. Zakres stosowania ST

Specyfikacje Techniczne stanowią część Dokumentów Przetargowych i Umowy i należy je stosować w zlecaniu i wykonaniu Robót opisanych w podpunkcie 1.1.

1.3. Zakres robót objętych ST

Ustalenia zawarte w niniejszej specyfikacja dotyczą prowadzenia robót przy ustawieniu urządzeń zabezpieczających ruch pieszy i obejmują:
- ustawienie barier U-12a

1.4. Określenia podstawowe

1.4.1. Ogrodzenia ochronne sztywne - przegrody fizyczne separujące ruch pieszy od ruchu kołowego wykonane z kształtowników stalowych, siatek na linkach naciągowych, ram z kształtowników wypełnionych siatką, szczeblinami lub panelami z tworzyw sztucznych lub szkła zbrojonego.

1.4.3. Pozostałe określenia podane w niniejszej ST są zgodne z odpowiednimi polskimi normami, wytycznymi i katalogami.

1.5. Ogólne wymagania dotyczące robót

Ogólne wymagania dotyczące robót podano w ST D.00.00.00. "Wymagania ogólne".

2. Wyroby budowlane

2.1. Ogólne wymagania dotyczące wyrobów budowlanych.

Ogólne wymagania dotyczące wyrobów budowlanych podano w ST D.00.00.00 "Wymagania ogólne".

2.2. Wyrobami stosowanymi przy montażu ogrodzeń segmentowych są:

2.2.1. Segmenty ogrodzeń segmentowych można wykonywać z ocynkowanych rur okrągłych i wyjątkowo z elementów o przekrojach kwadratowych, prostokątnych, z kształtowników czy też płaskowników, zgodnie z dokumentacją projektową, ST lub wskazaniami Inspektora Nadzoru Inwestorskiego.
Wymiary segmentów oraz elementów nośnych powinny być zgodne z wymaganiami zał. 3 do rozporządzenia Ministra Infrastruktury w sprawie warunków technicznych dla znaków i sygnałów drogowych oraz urządzeń bezpieczeństwa ruchu drogowego i warunków ich umieszczania na drogach" z dnia 03.07.2003 (Dz. U. nr 220 poz. 2181) i powinny spełniać następujące parametry:

- wysokość segmentu 1,1m przy chodnikach (część naziemna)
- długość segmentu balustrady U-12a – wielokrotność 2,0m,
- odległość osi dolnej poręczy od poziomu terenu 0.55m,
- naroża gięte (promień gięcia 250mm),
- słupki z kotwą betonową, w dolnej części słupka element kotwiący zapobiegający wyrwaniu i obróceniu konstrukcji.

Spawanie rur dopuszczone tylko przy połączeniu dolnej poręczy ze słupkami, elementy poziome i pionowe wykonane z jednego kawałka rury (bez spawania lub innego łączenia). Odległość między panelami 60mm. Ogrodzenie malowane farbą proszkową.
Powierzchnia zewnętrzna i wewnętrzna rur nie powinna wykazywać wad w postaci łusek, pęknięć, zawalcowań i naderwań. Końce rur powinny być obcięte równo i prostopadle do osi rury. Rury powinny

być proste. Dopuszczalne miejscowe odchylenia od prostej nie powinny przekraczać 1,5mm na 1m długości rury. Rury powinny być wykonane ze stali w gatunkach dopuszczonych przez normy (np. R55 ,R65, 1862A) PN-H-84023-07, PN-H-84018, PN-H-84019, PN-H_84020 lub inne. Wymiary i najważniejsze charakterystyki słupków pochwytów oraz przeciągów ogrodzeń należy przyjmować zgodnie z tablicą 1.

Tablica 1. Rury stalowe okrągłe bez szwu walcowane na gorąco wg PN-H-74219

Średnica zewnętrzna	Grubość ścianki	Dopuszczalne odchyłki, %	
		średnicy zewnętrznej	grubości ścianki
Przeciągi 51,0	2,6	± 1,25	± 15
Słupki i pochwyty 60,3	4,0	± 1,25	± 15

Przeciągi mogą być wykonane z płaskowników 10x40mm.
Przekroje płaskowników balustrady:
-pochwyt i słupki 80x12mm
-szczebliny i przeciągi 50x10mm

Płaskowniki powinny odpowiadać wymaganiom PN-H-93010. Powierzchnia płaskownika powinna być charakterystyczna dla procesu walcowania i wolna od wad. Dopuszczalne są usunięte wady przez szlifowanie lub dłutowanie z tym, że obrobiona powierzchnia powinna mieć łagodne wycięcia i zaokrąglone brzegi, a grubość płaskownika nie może zmniejszyć się poza dopuszczalną dolną odchyłkę wymiarową.

Płaskowniki powinny być obcięte prostopadle do osi wzdłużnej płaskownika. Powierzchnia końców płaskownika nie powinna wykazywać rzadzizn, rozwarstwień, pęknięć i śladów jamy skurczowej widocznych nie uzbrojonym okiem.

Płaskowniki powinny być ze stali St3W lub St4W oraz mieć własności mechaniczne według PN-H-84020 - tablica 13 lub innej stali uzgodnionej z Inspektorem Nadzoru Inwestorskiego.

Tablica 3. Podstawowe własności kształtowników wg PN-H-84020

Stal	Granica plastyczności, MPa, minimum dla wyrobów o grubości lub średnicy					Wytrzymałość na rozciąganie, MPa, dla wyrobów o grubości lub średnicy		
	do 40 mm	od 40 do 63	od 63 do 80	od 80 do 100	od 100 do 150	od 150 do 200	do 100mm	od 100 do 200
St3W	225	215	205	205	195	185	od 360 do 490	od 340 do 490
St4W	265	255	245	235	225	215	od 420 do 550	od 400 do 550

2.2.2. Farba ftalowa ogólnego stosowania:
- farba podkładowa
- farba nawierzchniowa kryjąca

2.2.3. Gudron - do pomalowania na gorąco części słupka stykającej się z betonem

2.2.4. Cynk Raf spełniający wymagania PN-H-82200 o czystości nie mniejszej niż 99,5%

2.2.5. Beton C20/25 i jego składniki

Deskowanie powinno zapewnić sztywność i niezmienność układu oraz bezpieczeństwo konstrukcji. Deskowanie powinno być skonstruowane w sposób umożliwiający łatwy jego montaż i demontaż. Przed wypełnieniem masą betonową, deskowanie powinno być sprawdzone, aby wykluczało wyciek zaprawy z masy betonowej, możliwość zniekształceń lub odchyleń w betonowanej konstrukcji.

Klasa betonu ma być C20/25. Beton powinien odpowiadać wymaganiom PN-EN-206-1. Składnikami betonu są: cement, kruszywo, woda i domieszki.

Cement stosowany do betonu powinien być cementem portlandzkim klasy co najmniej „32,5", odpowiadającym wymaganiom PN-EN-197-1. Transport i przechowywanie cementu powinny być zgodne z postanowieniami BN-88/B-6731-08.
Kruszywo do betonu (piasek, żwir, grys, mieszanka z kruszywa naturalnego sortowanego, kruszywa łamanego i otoczaków) powinno odpowiadać wymaganiom PN-EN 12620.
Woda powinna odpowiadać wymaganiom PN-EN 1008. Bez badań laboratoryjnych można stosować wodę pitną.
Domieszki chemiczne do betonu powinny być stosowane, jeśli przewiduje to dokumentacja projektowa, ST lub wskazania Inspektora Nadzoru Inwestorskiego, przy czym w przypadku braku danych dotyczących rodzaju domieszek, ich dobór powinien być dokonany zgodnie z zaleceniami PN-B-06250. Domieszki powinny odpowiadać PN-EN-934-2.

2.6.4. Gwarancja na ogrodzenia,

Dla ogrodzeń oraz elementów mocujących wymagana jest 10 letnia gwarancja. Przedmiotem gwarancji są właściwości techniczne konstrukcji wsporczej oraz trwałość powłoki malowanej.
W razie utraty przez konstrukcje wsporcze w okresie gwarancji wymaganych przez ST właściwości technicznych Wykonawca zobowiązany jest przywrócić je poprzez wymianę konstrukcji lub jej naprawę. Ubytki powłoki malowanej z przyczyn innych niż działanie użytkowników drogi będą uzupełnione przez Wykonawcę nową powłoką cynkową.

3. Sprzęt

3.1. Ogólne wymagania dotyczące sprzętu.

Ogólne wymagania dotyczące sprzętu podano w ST D-00.00.00 "Wymagania ogólne".

3.2. Sprzęt do wykonania urządzeń zabezpieczających ruch pieszych

Wykonawca przystępujący do wykonania urządzeń zabezpieczających ruch pieszych powinien wykazać się możliwością korzystania z następującego sprzętu:
- szpadli, łopat,
- ewentualnych wiertnic do wykonania dołów pod słupki w gruncie zwięzłym,
- betoniarek przewoźnych do wykonywania fundamentów betonowych „na mokro",
- przenośnych zbiorników wody
- środków transportu,
- żurawi samochodowych o udźwigu do 4 t,

4. Transport

4.1. Ogólne wymagania dotyczące transportu

Ogólne wymagania dotyczące transportu podano w ST D.00.00.00 „Wymagania ogólne".

4.2. Transport materiałów

Transport elementów może odbywać się dowolnymi środkami transportu (z uwzględnieniem wymiarów i ciężaru elementów) akceptowanymi przez Inspektora Nadzoru Inwestorskiego. W czasie transportu nie może dojść do uszkodzeń mechanicznych, a także nie może ulec uszkodzeniu zabezpieczenie antykorozyjne. Należy stosować przekładki z miękkiego drewna lub inne o podobnych cechach.

5. Wykonanie robót

5.1. Ogólne zasady wykonania robót

Ogólne zasady wykonania robót podano w ST D.00.00.00 „Wymagania ogólne".

5.2. Zakres wykonywanych robót.

5.2.1. Zakup i transport wyrobów oraz materiałów przewidzianych w niniejszej ST do wykonania robót.

Wykonawca jest zobowiązany do zastosowania wyrobów wyszczególnionych w punkcie 2 niniejszej specyfikacji. Źródła pozyskania wyrobów muszą uzyskać akceptację Inspektora Nadzoru Inwestorskiego. Transport wyrobów opisano w punkcie 4 niniejszej ST.

5.2.2. Oznakowanie robót prowadzonych w pasie drogowym

Oznakowanie robót prowadzonych w pasie drogowym należy wykonać zgodnie z projektem tymczasowej organizacji ruchu.

5.2.3. Sytuacyjne wyznaczenie odcinków ogrodzenia i balustrady należy dokonać w oparciu o dokumentację projektową. Należy wyznaczyć miejsca osadzenia słupków. Przed osadzeniem słupków w fundamentach, część słupka stykającą się z betonem należy pomalować na gorąco gudronem. Wysokość ogrodzenia i balustrady wynosi 1,10 m.

5.2.4. Wykonanie dołów pod słupki

Wykopy pod słupki powinny mieć głębokość 0,8m i wymiary w planie umożliwiające wykonanie fundamentów o rzucie 0,40 x 0,40m dla słupków balustrady.
W gruntach zwięzłych można wykonać fundamenty o rzucie kołowym powierzchni 0,16m^2.

5.2.5. Przygotowanie elementów

Dla uniknięcia spawania i wykonywania zabezpieczenia antykorozyjnego na budowie, zaleca się wykonywanie całkowicie wykończonych segmentów w warsztacie.
Grubość spoin winna być równa grubości spawanych elementów.
Segmenty balustrady wykonane będą zgodnie z wymaganiami zał.3 do rozporządzenia Ministra Infrastruktury w sprawie warunków technicznych dla znaków i sygnałów drogowych oraz urządzeń bezpieczeństwa ruchu z dnia 3.07.2003 (Dz.U.na.220 poz.2181) i KB-4.3.7.(1) „Balustrady zabezpieczające".

5.2.6. Zabezpieczenie antykorozyjne.

Po wykonaniu spawania segmenty ogrodzenia i balustrady należy oczyścić przez piaskowanie do klasy czystości S3 i nałożyć powłokę cynkową zanurzeniową o grubości min 80µm lub natryskową o grubości 150µm zgodnie z wymaganiami PN-H-97051, PN-H-97052 i BN-89/1076-62. Na powierzchnie ocynkowaną należy nałożyć farby gruntujące i nawierzchniowe o grubości 100µm koloru popielatego na balustradach i pasy biało czerwone na ogrodzenia, przy czym pas przy fundamentach winien być biały.

5.2.7. Ustawienie słupków wraz z wykonaniem fundamentów betonowych pod słupki

Słupki mogą być osadzone w betonie ułożonym w dołku albo w deskowaniu bądź w fundamencie prefabrykowanym. Fundamenty wykonane w deskowaniu lub prefabrykowane w czasie zasypki mogą być obłożone kamieniami lub gruzem. Zasypka powinna być zagęszczona.
Słupek należy wstawić w gotowy wykop i napełnić otwór mieszanką betonową odpowiadającą wymaganiom punktu 2.2.5. Do czasu stwardnienia betonu barierę należy podeprzeć.
Fundament betonowy wykonany „na mokro" osiągnie wymaganą twardość najszybciej po 7 dniach od ustawienia słupka w betonie, a jeśli temperatura w czasie wykonywania fundamentu jest niższa od 10°C - po 14 dniach. Beton fundamentów przez 7 dni należy utrzymać w stanie wilgotnym.

6. Kontrola jakości robót

6.1. Ogólne zasady kontroli jakości robót.

Ogólne wymagania dotyczące kontroli podano w ST D.00.00.00. "Wymagania Ogólne".

6.2. Badania na etapie akceptacji wyrobów do robót.

Użyte przez Wykonawcę robót wyroby pod względem jakości muszą odpowiadać ustaleniom punktu 2 niniejszej ST oraz podanych norm.

6.3. Kontrola w czasie wykonywania robót

Wszystkie materiały dostarczone na budowę z zaświadczeniem o jakości (atestem) producenta powinny być sprawdzone w zakresie powierzchni wyrobu i jego wymiarów.

W czasie wykonywania urządzeń zabezpieczających ruch pieszych należy zbadać:

a) zgodność wykonania urządzeń z dokumentacją projektową (lokalizacja, wymiary),
b) zachowanie dopuszczalnych odchyłek wymiarów,
c) prawidłowość wykonania wykopów pod słupki,
d) poprawność wykonania fundamentów pod słupki,
e) poprawność ustawienia segmentów ogrodzenia,

W przypadku wykonania spawanych złącz elementów urządzeń:

a) przed oględzinami, spoinę i przylegające do niej elementy łączone (od 10 do 20 mm z każdej strony) należy dokładnie oczyścić z żużla, zgorzeliny, odprysków, rdzy, farb i innych zanieczyszczeń utrudniających prowadzenie obserwacji i pomiarów,
b) oględziny złączy należy przeprowadzić wizualnie z ewentualnym użyciem lupy o powiększeniu od 2 do 4 razy; do pomiarów spoin powinny być stosowane wzorniki, przymiary oraz uniwersalne spoinomierze,
c) w przypadkach wątpliwych można zlecić uprawnionej jednostce zbadanie wytrzymałości zmęczeniowej spoin, zgodnie z PN-M-06515,
d) złącza o wadach większych niż dopuszczalne powinny być naprawione powtórnym spawaniem.

6.4. Zgodność wykonania elementów z ustaleniami niniejszej ST i KB4-4.3.7.

6.5. Prawidłowość osadzenia ogrodzenia należy kontrolować pod względem zgodności z dokumentacją projektową i ustaleniami KB4-4.3.7.

6.6. Prawidłowość malowania elementów ogrodzenia należy kontrolować na podstawie ustaleń niniejszej ST oraz KB4-4.3.7.

7. Obmiar robót

7.1. Ogólne zasady obmiaru robót

Ogólne zasady obmiaru robót podano w ST D.00.00.00. "Wymagania Ogólne".

7.2. Jednostka obmiarowa

Jednostką obmiaru jest 1m ustawionego ogrodzenia segmentowego.

8. Odbiór robót

8.1. Ogólne zasady odbioru robót podano w ST D.00.00.00. "Wymagania Ogólne".

8.2. Roboty uznaje się za wykonane zgodnie z dokumentacją projektową, ST i wymaganiami Inspektora Nadzoru Inwestorskiego, jeżeli wszystkie pomiary i badania z zachowaniem tolerancji wg.pkt.6 dały wyniki pozytywne.

9. Podstawa płatności

9.1. Ogólne ustalenia dotyczące podstawy płatności

Ogólne ustalenia dotyczące podstawy płatności podano w ST D.00.00.00 "Wymagania Ogólne".

9.2. Cena jednostki obmiarowej

Cena wykonania 1m ogrodzenia segmentowego lub balustrady obejmuje:

- prace pomiarowe i roboty przygotowawcze,

- wytworzenie segmentów ogrodzenia,
- wykonanie powłoki cynkowej i malarskiej,
- dostarczenie segmentów na budowę,
- nabycie i dostarczenie na budowę wyrobów niezbędnych do wykonania ogrodzenia,
- nabycie i dostarczenie na budowę betonu lub jego składników i wytworzenie betonu na budowie, albo prefabrykatów,
- wykonanie i rozebranie deskowania fundamentów,
- wykonanie wykopów z odwiezieniem nadmiaru gruntu,
- pokrycie gudronem powierzchni styku słupów i betonu,
- wykonanie fundamentów betonowych lub montaż prefabrykatów,
- zasypanie wykopów z zagęszczeniem,
- montaż balustrad i ogrodzenia,
- pielęgnacja betonu fundamentów,
- oznakowanie robót,
- uporządkowanie terenu robót,
- przeprowadzenie badań i pomiarów kontrolnych.

10. Przepisy związane

1.	PN-B-03264	Konstrukcje żelbetowe. Obliczenia statyczne i projektowanie.
2.	PN-H-04651	Ochrona przed korozją. Klasyfikacja i określenie agresywności korozyjnej środowisk.
3.	PN-EN-206-1	Beton zwykły
4.	PN-B-06251	Roboty betonowe i żelbetowe. Wymagania techniczne
5.	PN-EN 12620	Kruszywa do betonu
6.	PN-B-10285	Roboty malarskie budowlane farbami, lakierami i emaliami na spoinach bezwodnych
7.	PN-EN 197-01	Cement.
8.	PN-EN 934-2	Domieszki do betonu, zaprawy i zaczynu .Część 2
9.	PN-EN 1008	Woda zarobowa do betonu i zapraw.
10.	PN-H-74219	Rury stalowe bez szwu walcowane na gorąco ogólnego zastosowania
11.	PN-H-74220	Rury stalowe bez szwu ciągnione i walcowane na zimno ogólnego przeznaczenia
12.	PN-H-82200	Cynk
13.	PN-H-84018	Stal niskostopowa o podwyższonej wytrzymałości. Gatunki
14.	PN-H-84019	Stal węglowa konstrukcyjna wyższej jakości ogólnego przeznaczenia. Gatunki
15.	PN-H-84020	Stal niestopowa konstrukcyjna ogólnego przeznaczenia. Gatunki
16.	PN-H-84023-07	Stal określonego zastosowania. Stal na rury
17.	PN-H-84030-02	Stal stopowa konstrukcyjna. Stal do nawęglania. Gatunki
18.	PN-H-97051	Ochrona przed korozją. Przygotowanie powierzchni stali, staliwa i żeliwa do malowania. Ogólne wytyczne
19.	PN-H-97052	Ochrona przed korozją. Ocena przygotowania powierzchni stali, staliwa i żeliwa do malowania
20.	PN-H-97053	Ochrona przed korozją. Malowanie konstrukcji stalowych. Ogólne wytyczne
21.	PN-ISO-8501-1	Przygotowanie podłoży stalowych przed nakładaniem farb i podobnych produktów. Stopnie skorodowania i stopnie przygotowania niezabezpieczonych podłoży stalowych oraz podłoży stalowych po całkowitym usunięciu wcześniej nałożonych powłok
22.	BN-73/0658-01	Rury stalowe profilowe ciągnione na zimno. Wymiary
23.	BN-89/1076-02	Ochrona przed korozją. Powłoki metalizacyjne cynkowe i aluminiowe na konstrukcjach stalowych, staliwnych i żeliwnych. Wymagania i badania
24.	BN-88/6731-08	Cement. Transport i przechowywanie.
25.	PN-91/M-98430	Spawalnictwo. Elektrody stalowe otulone do spawania napawania.

D.07.07.01 OŚWIETLENIE DRÓG

1. WSTĘP

1.1. Przedmiot Specyfikacji Technicznej

Przedmiotem niniejszej Specyfikacji są wymagania dotyczące wykonania i odbioru dla budowy oświetlenia hybrydowego.

1.2. Zakres stosowania Specyfikacji Technicznej

Specyfikacja Techniczna jest stosowana jako Dokument Przetargowy i Kontraktowy przy zlecaniu i realizacji robót.

1.3. Zakres Robót objętych Specyfikacją Techniczną

Ustalenia zawarte w niniejszej Specyfikacji dotyczą prowadzenia robót przy wykonaniu oświetlenia drogowego i obejmują następujące czynności związanych z budową słupa oświetleniowego hybrydowego z oprawą LED, wysięgnikiem, konstrukcjami, panelami fotowoltaicznymi, turbiną wiatrową, sterownikiem, akumulatorami, fundamentem – kompletnego

Ustalenia zawarte w niniejszej ST również obejmują wszystkie czynności wymienione poniżej:

- roboty pomocnicze i przygotowawcze,
- wytyczenie geodezyjne z wyznaczeniem i wskazaniem rzędnych,
- zakup, dostarczenie, załadunek, rozładunek, składowanie materiałów i urządzeń,
- montaż wszystkich materiałów i urządzeń,
- wykonanie wykopów pod urządzenia,
- odwodnienie wykopów,
- ustawienie słupów lub innych urządzeń,
- wykonanie izolacji słupów, fundamentów i innych urządzeń,
- wykonanie uziomów,
- zasypanie wykopów,
- rozebranie i odtworzenie nawierzchni,
- zagęszczenie gruntu do wymaganych parametrów,
- wymianę gruntu,
- pomiary zagęszczenia gruntu,
- wykonanie robót montażowych (w tym również etapowych wynikających z organizacji i technologii robót drogowych), wymaganych pomiarów, prób i połączeń, zainstalowanie wysięgników, konstrukcji, opraw, turbin, paneli fotowoltaicznych, sterowników, osprzętu, przewodów oraz innych urządzeń elektrycznych,
- prostowanie słupów,
- podłączenie linii do sieci,
- prace rozruchowo-regulacyjne,
- doprowadzenie terenu do stanu pierwotnego,
- wykonanie geodezyjnej inwentaryzacji powykonawczej zgodnie z obowiązującymi przepisami (poświadczonej przez właściwy miejscowo ośrodek dokumentacji geodezyjnej i kartograficznej) oraz wymogami Zamawiającego,
- wykonanie dokumentacji powykonawczej sporządzonej zgodnie z obowiązującymi przepisami oraz wymogami Zamawiającego,
- opłaty eksploatacyjne wymagane przez właściciela urządzeń oraz inne wymagane,
- naprawy gwarancyjne,
- opłaty za czasowe zajęcie terenu związane z wykonaniem robót budowlanych,

- wykonanie i zatwierdzenie projektu organizacji ruchu na czas budowy,
- montaż, utrzymanie i demontaż tymczasowego oznakowania i objazdów,
- uruchomienie i przetestowanie oświetlenia,
- wykonanie pomiarów natężenia oraz luminancji wykonanego oświetlenia
- inne roboty nie wymienione a wymagane do prawidłowego wykonania zadania.

1.4. Określenia podstawowe

1.4.1. Słup oświetleniowy - konstrukcja wsporcza osadzona na fundamencie żelbetowym, służąca do zamocowania oprawy oświetleniowej.

1.4.2. Wysięgnik - element rurowy łączący słup oświetleniowy z oprawa.

1.4.3. Oprawa oświetleniowa - urządzenie służące do rozdziału, filtracji i przekształcania strumienia świetlnego wysyłanego przez źródło światła, zawierające wszystkie niezbędne detale do przymocowania i połączenia z instalacja elektryczna.

1.4.4. Ustój - rodzaj fundamentu dla słupów oświetleniowych.

1.4.5. Fundament - konstrukcja żelbetowa zagłębiona w ziemi, służąca do utrzymania słupa w pozycji pracy.

1.4.6. Sterownik – urządzenie rozdzielczo – sterownicze do sterowania turbiną wiatrowa, panelami fotowoltaicznymi oraz oprawa oświetleniową wyposażona w elementy elektroniczne i zabezpieczenia

1.4.7. Pozostałe określenia podstawowe są zgodne z odpowiednimi normami.

1.5. Ogólne wymagania dotyczące Robót

Wykonawca jest odpowiedzialny za jakość ich wykonania oraz za zgodność z Dokumentacją Projektową, Specyfikacją Techniczną i poleceniami Inżyniera.

Ogólne wymagania dotyczące robót podano w ST D-M.00.00.00 "Wymagania ogólne".

2. MATERIAŁY

2.1. Ogólne wymagania

Ogólne wymagania dotyczące materiałów podano w ST D-M. 00.00.00. „Wymagania ogólne”. Należy zastosować materiały posiadające świadectwo dopuszczenia do stosowania na obszarze Rzeczypospolitej Polskiej i spełniać wymagania stosownych Norm polskich, branżowych i europejskich norm zharmonizowanych. Wszystkie zakupione przez Wykonawcę materiały, dla których normy przewidują zaświadczenia to ją być zaopatrzone przez producenta w deklaracje zgodności lub aprobaty techniczne stwierdzające zgodność z odpowiednimi normami. Inne materiały powinny być wyposażone w takie dokumenty na życzenie Inżyniera.
Warunki składowania muszą być zgodne z instrukcjami producenta i przepisami BHP. Materiały łatwopalne będą składowane w sposób zgodny z odpowiednimi przepisami
i zabezpieczone przed dostępem osób trzecich. Składowanie materiałów i ziemi
z wykopów jest dozwolone w odległości wynikającej z klina odłamu skarpy, lecz nie mniejszej niż 0,5 m od górnej krawędzi wykopu.
Cała latarnia musi w pełni spełniać wytyczne WR-D-41-4 oraz WR-D-72-1 i 2 Wytyczne projektowania infrastruktury dla pieszych. Część 4. Projektowanie oświetlenia przejść dla pieszych.

2.2 Słup oświetleniowy

Słup oświetlenia hybrydowego projektuje się jako stalowy, stożkowy, zbieżny o przekroju

poprzecznym sześciokąta i ściance grubości min. 4 mm, wysokości całkowitej wraz z konstrukcjami wsporczymi dla panelu PV i turbiny 8 – 8,3 m. Oprawa oświetleniowa zawieszona na wysokości 5,8-6 m. Słup, konstrukcję wsporczą oraz wysięgnik na oprawę LED o długości 1-1,5 m. należy ocynkować ogniowo metodą zanurzeniową wg. PN-EN ISO 1461. Wysięgnik do mocowania turbiny wiatrowej winien być odstawiony od osi słupa, tak aby turbina nie zacieniała modułu fotowoltaicznego. Turbina wiatrowa montowana do wysięgnika za pomocą dwustronnej kryzy i śrub nierdzewnych min. M12. Panele fotowoltaiczne mocowane w orientacji pionowej. Płaszczyzna paneli PV nachylona do osi trzonu słupa pod kątem 30-35˚ tak, aby środek ciężkości paneli fotowoltaicznych znajdował się w osi trzonu słupa. Drzwiczki wnęki rewizyjnej słupa, zabezpieczone za pomocą zamka z wkładką patentową z systemem klucza generalnego np. Master KEY. Przewody do sterowników prowadzić wewnątrz słupa. Uchwyt do mocowania turbiny odstawiony od osi słupa. Wysięgnik na oprawę LED musi posiadać możliwość regulacji kąta świecenia w zakresie minimum 20°. Zarówno słup i jak i konstrukcje wsporcze muszą posiadać znak CE oraz certyfikat zgodności z normą PN EN 1090 wydany przez niezależną jednostkę certyfikującą na terenie UE oraz obliczenia wytrzymałościowe do wglądu Zamawiającego.

2.3 Fundament

Fundament prefabrykowany F-150/43 – zgodny z norma PN-EN 14991:2010. Trwałość fundamentu zgodna z norma EN 13369 4.7.3 Zabezpieczony abizolem. Śruby do mocowania słupa oświetleniowego zabezpieczone kapturkami z tworzywa sztucznego. Wysokość fundamentu 1500mm, szerokość 430mm, średnica szpilek 24mm. Montaż fundamentów należy wykonywać zgodnie z wytycznymi montażu dla konkretnego fundamentu, zamieszczonymi w dokumentacji producenta. Należy sprawdzić rzędne posadowienia i poziom górnej powierzchni, do której przytwierdzona jest płyta mocująca. Maksymalne odchylenie górnej powierzchni fundamentu od poziomu nie powinno przekroczyć 1:1500, z dopuszczalną tolerancją rzędnej posadowienia ± 2cm. Ustawienie fundamentu w pionie powinno być dopasowane do kształtu gruntu (rowu, skarpy).

2.4 Moduły fotowoltaiczne

Projektuje się do każdego punktu oświetleniowego dwa moduły fotowoltaiczne o mocy minimalnej 340W każdy. Panel musi posiadać ramę aluminiową i winien być zabezpieczony od frontu szkłem hartowanym o grubości min. 3,2mm. Panel od tyłu zabezpieczony nieprzepuszczalną wilgoci folią. Wymaga się aby panele fotowoltaiczne były wyprodukowane na terenie UE.

2.5 Turbina wiatrowa

Znamionowa moc wyjściowa min: 300W, 5 – łopatowa o poziomej osi obrotu ze sterem tylnym. Moc maksymalna turbiny 330W. Napięcie znamionowe 24V. Średnica wirnika ok. 140cm. Łopaty wirnika nylonowe, wzmocnione włóknami szklanymi. Prędkość startowa turbiny 2m/s. Waga turbiny max 15kg. Obudowa wykonana ze stopu aluminium i zabezpieczona antykorozyjnie, przystosowana do pracy w trudnych warunkach atmosferycznych.
Zakres pracy turbiny : -40ºC do +60ºC. Ze względów bezpieczeństwa turbina musi posiadać kryzę montażową. Nie dopuszcza się turbin wpuszczanych w szczyt słupa i nakładanych na słup. Wyprowadzenie przewodów trzyżyłowe (generator wiatrowy trójfazowy). Nie dopuszcza się użycia turbin wiatrowych z wyprowadzonymi dwoma przewodami oraz z wbudowanymi zespołami prostującymi przebieg prądu i napięcia.

2.6 Oprawy oświetleniowe LED

Źródło światła – korpus (obudowa) wykonana metodą odlewu ciśnieniowego z aluminium, malowany metodą proszkową, RAL 9007 (Grey Aluminium), szyba hartowana transparentna o grubości 8mm. Oprawa dwumodułowa z optyką dedykowaną do przejść dla pieszych o rozsyle asymetrycznym, moc oświetlenia minimum 40W, strumień świetlny oprawy > 5800 lm, sprawność źródła światła minimum 150 lm/W, temperatura barwowa 5000 K. Żywotność ponad 100 000h. Stopień ochrony IP66, klasa ochronności mechanicznej IK10 współczynnik oddawania barw CRI >70, temperatura pracy: -40ºC do +50ºC. Wymaga się, aby oprawa była wyprodukowana na terenie UE. Wymaga się przedstawić

Zamawiającemu do wglądu wyniki badań z akredytowanych laboratoriów na terenie UE potwierdzające parametry fotometryczne oprawy, jej stopień ochrony IP66 oraz klasę ochronności mechanicznej IK10.

2.7 Akumulator

Projektuje się dwa akumulatory żelowe 12 V o pojemności 150Ah każdy. Akumulatory bezklemowe – z fabrycznie wyprowadzonymi przewodami o przekroju minimum 6mm2. Akumulatory wyposażone w zawory jednokierunkowe VRLA. Pojemność C20/C5 156/121 Ah. Akumulator montowany przy fundamencie, pod ziemią w szczelniej skrzyni wykonanej z tworzywa sztucznego wzmocnionej poprzecznymi wręgami. Nie dopuszcza się montowania akumulatorów na słupie oświetleniowym.

2.8 Solarny regulator ładowania

Solarny regulator ładowania z zaawansowanym układem śledzenia punktu mocy MPPT.
Nie dopuszcza się użycia kontrolerów PWM.
Możliwość ustawienia 6 okresów pracy o różnych poziomach jasności lampy. Automatyczne dostosowywanie do długości trwania nocy. Maksymalny prąd ładowania: 20 A. Napięcie baterii: 24 V. Maksymalna moc wyjściowa 100W. Maksymalne napięcie modułu PV 90 V. Maksymalna moc modułów 400W. Napięcie wyjściowe na oprawę LED: od 15-55V. Maksymalny prąd wyjściowy na oprawę LED: 3,3 A. Temperatura pracy: od -35ºC do 55ºC. Pełna wodoszczelność - stopień ochrony IP67
Wymaga się aby kontroler ładowania posiadał funkcjonalność programowania minimum 6 okresów z możliwością redukcji mocy oprawy w każdym w okresów. Wymaga się aby posiadał pilota z możliwością odczytu całkowitej wyprodukowanej energii, całkowitej zużytej energii oraz posiadał możliwość odczytu napięcia paneli, napięcia akumulatorów, prądu ładowania akumulatorów oraz stanu ich naładowania.
Wymaga się aby kontroler umożliwiał komunikację poprzez Bluetooth bez konieczności otwierania rewizji słupa

2.9 Wiatrowy regulator ładowania

Wiatrowy kontroler ładowania z wejściem trzyprzewodowym (trójfazowym) i z zabezpieczeniem przed nadmiernym przeładowaniem akumulatorów. Kontroler wyposażony w hamulec elektryczny oraz kontrolki informujące o zasilaniu, pracy i działaniu hamulca.

2.10 Zabezpieczenia.

Układ należy zabezpieczyć za pomocą bezpiecznika topikowego 30A.

2.11 Przewody

Należy użyć przewodów typu linka o żyłach miedzianych izolowanych i dodatkowej oponie poliwinylowej o przekrojach kolejno: dla turbiny wiatrowej OWY 3 x 2,5 mm2 , dla oprawy LED OWY 2x1,5 mm2 , dla paneli fotowoltaicznych OWY 2 x 2,5 mm2.

3. SPRZĘT

3.1. Ogólne wymagania dotyczące sprzętu.

Ogólne wymagania dotyczące sprzętu podano w ST D-M.00.00.00.”Wymagania ogólne”.
Wykonawca jest zobowiązany do używania jedynie takiego sprzętu, który nie spowoduje niekorzystnego wpływu na jakość wykonywanych robót, zarówno w miejscu tych robót, jak też przy wykonywaniu czynności pomocniczych oraz w czasie transportu, załadunku i wyładunku materiałów, sprzętu itp.

3.2. Sprzęt do budowy.

Wykonawca przygotuje wykaz sprzętu koniecznego do wykonania robót, który przed przystąpieniem do realizacji robót przedstawi Inżynierowi kontraktu w celu jego weryfikacji i akceptacji.

4. TRANSPORT

4.1.Wymagania ogólne

Ogólne wymagania dotyczące transportu podano w ST D-M.00.00.00.”Wymagania ogólne”.

Środki transportu muszą być odpowiednie do przewożonych materiałów. Transportowane materiały muszą być układane zgodnie z warunkami transportu i zabezpieczone przed ich przemieszczaniem. Słupy oświetleniowe oraz wysięgniki, konstrukcje i inne urządzenia muszą być przenoszone w taki sposób aby nie zniszczyć ich konstrukcji i zabezpieczenia antykorozyjnego. Jakiekolwiek uszkodzenie zabezpieczenia antykorozyjnego należy naprawić. Uszkodzenie elementu konstrukcyjnego słupa lub wysięgnika, konstrukcji systemowej dyskwalifikuje go z możliwości zastosowania.

4.2 Słupy należy składować na stałym, równym i suchym podłożu w stosach, umieszczając je na przekładkach drewnianych. W jednym stosie należy składować słupy i maszty tej samej długości i kształtu. Kolejne warstwy słupów i masztów można układać na słupach leżących niżej, oddzielając je przekładkami drewnianymi. Słupy można także składować w wiązkach spiętych taśmą stalową. Odpowiednio analogicznie należy postępować z wysięgnikami i konstrukcjami systemowymi. Drobne elementy muszą znajdować się w oznakowanych opakowaniach i muszą być składowane w pomieszczeniach zamkniętych.

4.3 Oprawy oświetleniowe, sterowniki, panele fotowoltaiczne, turbiny, przewody, kable i inne materiały należy przechowywać w suchych i zamykanych pomieszczeniach.

4.4. Bednarka ocynkowana, uziomy prętowe i elementy prefabrykowane mogą być składowane na placu budowy w miejscach nie narażonych na uszkodzenia mechaniczne.

5. WYKONANIE ROBÓT

5.1.Uwagi ogólne

Ogólne zasady wykonania robót podano w ST D-M.00.00.00 ”Wymagania ogólne”.

5.2. Wykopy pod fundamenty.

Przed przystąpieniem do wykonywania wykopów pod fundamenty należy geodezyjnie wytyczyć miejsca posadowienia. W dokumentacji projektowej należy dokładnie sprawdzić miejsca realizacji wykopów, ze szczególnym uwzględnieniem zbliżeń do sieci uzbrojenia podziemnego, w celu dobrania bezpiecznej technologii prac; wykopy mogą być realizowane metodą tradycyjną lub wiercone. Prace ziemne, w tym ewentualna obudowa i zabezpieczenie przed obsypywaniem gruntu muszą odpowiadać wymaganiom BN-8836-02. Prowadzenie prac i odbiory zgodnie z PN-B-06050:1999.

5.3. Montaż fundamentów prefabrykowanych

Fundamenty zagłębiać w gruncie na taką głębokość, by górna płaszczyzna fundamentu (płaszczyzna mocowania słupa lub masztu) wystawała o około 2cm ponad poziom docelowej rzędnej terenu (płaszczyzny chodnika, pobocza, trawnika itp.) przy danym słupie. Przed przystąpieniem do zasypania fundamentu, należy sprawdzić rzędne posadowienia, stan zabezpieczenia antykorozyjnego i przeciwwilgociowego ścianek fundamentów i poziom górnej powierzchni, do której przytwierdzona jest stopa słupa. Wykopy należy zasypywać materiałem sortowanym. Zasypkę należy formować i zagęszczać w warstwach o grubości 200mm. W czasie zasypywania przesłaniać otwory do wprowadzenia kabli, zapobiegając wnikaniu materiału do wnętrza fundamentu. Minimalny wskaźnik zagęszczenia gruntu to 0,85. Wskaźnik zagęszczenia należy powiększyć, dostosowując do stopnia zgęszczenia poboczy, nasypów i podbudowy chodników (w obrębie których słupy są lokowane). Posadowienie słupów w pobliżu opadającej skarpy lub drenażu należy wzmocnić zasypką piaskowo-cementową.

5.4. Montaż słupów

Słupy należy montować zgodnie z instrukcją montażu wydaną przez ich producenta.

Przed przystąpieniem do ustawiania słupów na fundamentach, należy sprawdzić stan powierzchni styków elementów mocujących. Wszystkie powierzchnie muszą być czyste. Podczas montażu, Wykonawca powinien zadbać o to, aby nie wystąpiło odkształcenie lub zniszczenie poszczególnych elementów. Gwint stalowych śrub kotwiących należy pokryć warstwą smaru charakteryzującego się dużą wytrzymałością na pełzanie i umożliwiającego smarowanie na zimno lub gorąco. Smar musi zapewnić ochronę gwintu przez okres nie krótszy niż 18 miesięcy.
Nakrętki mocujące stopę słupa z fundamentem muszą być dokręcane dwustadiowo oraz zabezpieczone przed odkręcaniem. Muszą być również zabezpieczone przed korozją kapturkami nakładanymi na nakrętki. W miejscach, gdzie stykają się powierzchnie różnych metali, należy zastosować środki zabezpieczające przed wystąpieniem korozji galwanicznej. Spód płyty kołnierzowej należy przed montażem pokryć powłoką bitumiczną wg PN-EN ISO 2808: 2008.
Powłokę bitumiczną można nakładać na powierzchnię po uzyskaniu odpowiedniej przyczepności określonej w PN-EN ISO 2409: 2013. Słupy należy tak ustawiać, aby wnęka (wnęki) znajdowała się od strony pobocza lub chodnika, a przy ich braku, od strony przeciwnej niż nadjeżdżające pojazdy. Ponadto, wnęka musi być położona tak, aby: dolna krawędź otworu znajdowała się na wysokości min 0,5m, natomiast górna krawędź otworu na wysokości maksymalnie 1,00m mierzona od górnej powierzchni fundamentu do której montowana jest stopa słupa oświetleniowego.

5.5. Montaż wysięgników

Wysięgniki należy montować na słupach i konstrukcji mostu zgodnie z instrukcjami producenta i dokumentacja projektową. Po ustawieniu, należy unieruchomić go śrubami znajdującymi się w nagwintowanych otworach. Położenie wysięgnika należy ustalać pod obciążeniem oprawą oświetleniową lub ciężarem równym jej ciężarowi. Wysięgniki w stosunku do osi ścieżki lub stycznej do osi (w przypadku gdy ścieżka jest w łuku) muszą być ustawione pod kątem 90 stopni.

5.6.Oprawy oświetleniowe, turbiny i panele fotowoltaiczne.

Oprawy oświetleniowe, turbiny i panele fotowoltaiczne montować zgodne z dokumentacja projektową. Przed zamontowaniem na słupie lub konstrukcji każde urządzenie, należy sprawdzić w zakresie prawidłowości działania. Oprawy oświetleniowe, turbiny i panele fotowoltaiczne montować po ustawieniu i wypionowaniu słupów lub konstrukcji, z podnośnika koszowego. Wszystkie elementy składowe słupów oświetlenia hybrydowego należy montować i podłączyć zgodnie z instrukcjami i DTR dostarczonymi przez producentów.

6. KONTROLA JAKOŚCI ROBÓT

6.1. Uwagi ogólne

Ogólne zasady kontroli jakości robót podano w ST D-M.00.00.00. „Wymagania ogólne”.

Wykonawca musi zadbać, aby jakość materiałów, urządzeń i montażu była zgodna z Projektem, niniejszą Specyfikacją i poleceniami Inżyniera. Przed przystąpieniem do robót Wykonawca powinien uzyskać od producentów Deklaracje Zgodności lub Aprobaty Techniczne Stosowanych Materiałów. Przed przystąpieniem do badania, Wykonawca powinien z co najmniej 7-mio dniowym wyprzedzeniem powiadomić Inżyniera o rodzaju i terminie badania. Na żądanie Inżyniera, należy dokonać testowania sprzętu, posiadającego możliwość nastawienia mechanizmów regulacyjnych. Po przeprowadzonych badaniach testujących należy przedstawić Inżynierowi świadectwo cechowania.

6.2. Wykopy pod fundamenty

Sprawdzeniu podlega lokalizacja, wymiary i zabezpieczenie ścian wykopów.
Po zasypaniu fundamentów lub słupów, należy sprawdzić wskaźnik zagęszczenia gruntu, którego wartość minimalna musi wynosić 0,85 zgodnie z PN-S-02205:1998P. W obrębie jezdni, nasypów i chodników stosować zagęszczenie gruntu odpowiadające specyfikacji dla prac drogowych.
Nadmiar gruntu należy usunąć przez rozplanowanie lub wywiezienie.

6.3. Fundamenty

Należy sprawdzić dokładność ustawienia w planie i rzędne posadowienia fundamentów. Dopuszczalne tolerancje wynoszą:

- Wymiary gabarytowe fundamentu nie mogą różnić się więcej niż ±20mm od wymiarów projektowych.
- Ustawienie fundamentu w planie nie może różnić się więcej niż ±100mm od współrzędnych podanych w projekcie.
- Należy sprawdzić stan powłok przeciwwilgociowych fundamentów przed ich zasypaniem

6.4. Słupy oświetlenia hybrydowego

Jakość użytych materiałów do wykonania słupów, należy sprawdzać na zgodność z Deklaracją Zgodności lub Aprobatą Techniczną oraz Specyfikacją Techniczną producenta. Pomiar długości słupa należy wykonać taśmą stalową z dokładnością do 1 mm. Dopuszczalne odchyłki słupa są następujące:

- długość trzonu słupa □ 20 mm,
- odchyłka prostoliniowości nie większa niż 1/1000 jego długości,
- odchyłka skręcenia przekroju poprzecznego nie większa niż 1/1000 jego długości lecz nie większa niż 10 mm,
- zewnętrzna średnica koła opisującego przekrój poprzeczny słupa □1 mm,
- długość i szerokość podstawy □1 mm.

Odchyłka od pionu zmontowanego słupa nie może przekroczyć wartości obliczonej ze wzoru:

r=h/300

gdzie:

r – odchyłka szczytu słupa od osi pionowej (pionu) w dowolnym kierunku, w metrach,

h – wysokość słupa lub masztu powyżej powierzchni terenu, w metrach.

6.5. Wysięgniki, konstrukcje

Ustawienia wysięgników i konstrukcji względem oświetlanej ścieżki lub stycznej do jej łuku, musi być wykonane z tolerancją ±2□. Należy sprawdzić poprawność wykonania połączeń śrubowych konstrukcji systemowych lub spawów konstrukcji spawanych.

6.6. Zabezpieczenie antykorozyjne słupów, konstrukcji, wysięgników i fundamentów

Sprawdzenie wyglądu powłok antykorozyjnych należy wykonywać na suchych i wysezonowanych powłokach przez oględziny i pomiar ich grubości.

Grubości powłok nie mogą być mniejsze niż:

- 80 mikronów dla powłoki cynkowej - zgodnie z normą PN-EN ISO 1461.
- 80 □m – dla powłoki malarskiej wg PN-EN ISO 2808: 2008P,
- 2000 □m – dla powłoki bitumicznej wg PN-EN ISO 2808: 2008P.

Powłoka cynkowa musi mieć wygląd matowy bez pomarszczeń i zacieków, chropowatości i wtrąceń ciał obcych. Powłoka malarska i bitumiczna muszą mieć powierzchnie gładkie bez pomarszczeń, zacieków, chropowatości i wtrąceń ciał obcych. Sprawdzenie przyczepności powłok antykorozyjnych należy przeprowadzić wg PN-EN ISO 2409: 2013. Należy uwzględnić stopnie przyczepności do podłoża:

- dla powłoki cynkowej – pierwszy stopień przyczepności,
- dla powłoki malarskiej – drugi stopień przyczepności do powłoki cynkowej.

6.7. Kontrole i badania

Metoda sprawdzenia nie może stwarzać zagrożenia dla osób i mienia oraz nie może powodować uszkodzenia urządzeń, nawet w przypadku nieprawidłowej pracy badanych urządzeń. Wyniki pomiaru odnosi się do wymagań normatywnych oraz wymagań wynikających z obliczeń w dokumentacji projektowej.

6.8 Pomiar natężenia oświetlenia i luminancji

Pomiar oświetlenia wykonywać zgodnie z normą PN – EN/13201 – 4. Pomiary należy wykonywać po upływie co najmniej 0,5 godziny od włączenia lamp lecz min. po 100 godzinach świecenia. Pomiary należy wykonywać przy suchej i czystej nawierzchni, wolnej od pojazdów, pieszych i jakichkolwiek innych obiektów mogących zniekształcić przebieg pomiaru. Pomiarów nie należy przeprowadzać podczas nocy księżycowych oraz w złych warunkach atmosferycznych. Pomiary luminacji wykonywać przy pomocy nitomierza, zachowując pozycje obserwatora zgodną z obliczeniami zamieszczonymi w projekcie. Pomiar natężenia oświetlenia należy wykonywać za pomocą luksomierza wyposażonego w urządzenie do korekcji kątowej. Element światłoczuły musi być wyposażony w urządzenie umożliwiające dokładne poziomowanie podczas pomiaru. Wykonanie pomiarów oświetleniowych: natężenia oraz luminancji wykonanego oświetlenia drogowego obejmuje swym zakresem ich opracowanie i wykonanie wymaganych niezbędnych obliczeń dla przyjętych klas oświetleniowych. Wykonawca przedstawi Inżynierowi wyniki pomiarów do zatwierdzenia. Wyniki pomiarów będą podstawą do rozpoczęcia odbioru technicznego i stanowią załącznik do protokołu odbioru technicznego.

6.9. Układanie kabli i pomiary sprawdzające

W czasie wykonywania i po zakończeniu robót kablowych należy przeprowadzić pomiary dotyczące kabli:
- głębokości zakopania kabla,
- grubości podsypki piaskowej pod i grubość zasypki nad kablem,
- odległości folii ochronnej od kabla,
- stopnia zagęszczenia gruntu nad kablem i rozplantowanie nadmiaru gruntu.

W/w wielkości nie mogą odbiegać o więcej niż o 10% niż podane w projekcie.
- sprawdzenie ciągłości żył roboczych i powrotnych oraz zgodności faz należy wykonać wg norm N SEP – E – 004 przy użyciu przyrządów o napięciu nie przekraczającym 24V. Wynik sprawdzenia należy uznać za dodatni, jeżeli poszczególne żyły nie mają przerw oraz jeśli poszczególne fazy na obu końcach linii są oznaczone identycznie.
- pomiar rezystancji izolacji, który należy wykonać wg norm N SEP – E – 004, za pomocą megaomomierza o napięciu nie mniejszym niż 2,5 kV, dokonując odczytu po czasie niezbędnym do ustalenia się mierzonej wartości.

Rezystancja izolacji każdej żyły kabla o napięciu znamionowym do 1kV:
-20 MΩ kabla o izolacji polwinitowej,
-100 MΩ kabla o izolacji polietylenowej.
- innej izolacji niewymienionej w/g DTR producenta kabla

7. OBMIAR ROBÓT

Ogólne zasady obmiaru robót podano w ST D-M-00.00.00 „ Wymagania ogólne”.
Jednostkami obmiaru robót są:

BRANŻA ELEKTRYCZNA		
Budowa słupa oświetleniowego hybrydowego z oprawą, wysięgnikiem, konstrukcjami, panelami fotowoltaicznymi, turbiną wiatrową, sterownikiem, akumulatorami, fundamentem – kompletnego	kpl.	**1**

8. ODBIÓR ROBÓT

Roboty uznaje się za wykonane zgodnie z dokumentacją projektową, SST i wymaganiami Inżyniera, jeżeli wszystkie pomiary i badania z zachowaniem tolerancji dały wyniki pozytywne.

Ogólne wymagania dotyczące odbioru robót podano ST D-M-00.00.00. „Wymagania ogólne”.

Przed odbiorem wybudowanej infrastruktury technicznej do eksploatacji, który następuje zgodnie z odpowiednim terminarzem określonym w zawartych przez Zamawiającego umowach lub porozumieniach o przyłączenie do sieci, Wykonawca zobowiązany jest dostarczyć Zamawiającemu następujące dokumenty:

- atesty, certyfikaty, deklaracje zgodności, aprobaty techniczne , dopuszczające wyroby dostosowania w budownictwie – jeżeli są wymagane, zgodnie z zapisami w Specyfikacjach Technicznych lub poleceniem Inżyniera kontraktu,
- oświadczenie Wykonawcy o wykonaniu robót zgodnie z przepisami, dokumentacją projektową i stanem wiedzy technicznej,
- protokoły z wykonanych wymaganych pomiarów/prób/sprawdzeń,
- protokoły odbioru robót zanikających, jeżeli są wymagane,
- instrukcje eksploatacji i współpracy, jeżeli są wymagane, Technicznego odbioru wybudowanej infrastruktury technicznej dokonuje Zamawiający/Inżynier przy współudziale Wykonawcy robót. Z przeprowadzonych czynności sporządzany jest „protokół odbioru technicznego".
- projektową dokumentację powykonawczą zgodną z obowiązującymi przepisami oraz wymogami szczególnymi Zamawiającego,
- geodezyjną dokumentację powykonawczą zgodną z obowiązującymi przepisami (poświadczonej przez właściwy miejscowo ośrodek dokumentacji geodezyjnej i kartograficznej) oraz wymogami szczególnymi Zamawiającego,

Odbioru robót dokonuje Zamawiający/Inżynier

9. PODSTAWA PŁATNOŚCI

Ogólne ustalenia dotyczące podstawy płatności podano w ST D-M-00.00.00 „ Wymagania ogólne".

Płatność za jednostkę obmiarową należy przyjmować zgodnie z obmiarem i oceną jakości wykonanych robót na podstawie atestów producenta urządzeń, oględzin i pomiarów sprawdzających.

Cena wykonania robót obejmuje ceny jednostkowe:

BRANŻA ELEKTRYCZNA		
Budowa słupa oświetleniowego hybrydowego z oprawą LED, wysięgnikiem, konstrukcjami, panelami fotowoltaicznymi, turbiną wiatrową, sterownikiem, akumulatorami, fundamentem – kompletnego	kpl.	**1**

które będą pełnym wynagrodzeniem za dostarczenie i montaż wszystkich materiałów użytych do budowy oraz robociznę, sprzęt i wszystkie inne czynności niezbędne do należytego wykonania robót.

Ceny jednostkowe dla wszystkich wykonanych robót obejmują między innymi:

- roboty pomocnicze i przygotowawcze,
- wytyczenie geodezyjne z wyznaczeniem i wskazaniem rzędnych,
- zakup, dostarczenie, załadunek, rozładunek, składowanie materiałów i urządzeń,
- montaż wszystkich materiałów i urządzeń,
- wykonanie wykopów pod urządzenia,
- odwodnienie wykopów,
- ustawienie słupów lub innych urządzeń,
- wykonanie izolacji słupów, fundamentów i innych urządzeń,
- wykonanie uziomów,
- zasypanie wykopów,
- rozebranie i odtworzenie nawierzchni,
- zagęszczenie gruntu do wymaganych parametrów,
- wymianę gruntu,
- pomiary zagęszczenia gruntu,
- wykonanie robót montażowych (w tym również etapowych wynikających z organizacji i technologii robót drogowych), wymaganych pomiarów, prób i połączeń, zainstalowanie wysięgników, konstrukcji, opraw, turbin, paneli fotowoltaicznych, sterowników, osprzętu, przewodów oraz innych urządzeń elektrycznych,

- prostowanie słupów,
- podłączenie linii do sieci,
- prace rozruchowo-regulacyjne,
- doprowadzenie terenu do stanu pierwotnego,
- wykonanie geodezyjnej inwentaryzacji powykonawczej zgodnie z obowiązującymi przepisami (poświadczonej przez właściwy miejscowo ośrodek dokumentacji geodezyjnej i kartograficznej) oraz wymogami Zamawiającego,
- wykonanie dokumentacji powykonawczej sporządzonej zgodnie z obowiązującymi przepisami oraz wymogami Zamawiającego,
- opłaty eksploatacyjne wymagane przez właściciela urządzeń oraz inne wymagane,
- naprawy gwarancyjne,
- opłaty za czasowe zajęcie terenu związane z wykonaniem robót budowlanych,
- wykonanie i zatwierdzenie projektu organizacji ruchu na czas budowy,
- montaż, utrzymanie i demontaż tymczasowego oznakowania i objazdów,
- uruchomienie i przetestowanie oświetleniA,
- wykonanie pomiarów natężenia oraz luminancji wykonanego oświetlenia
- inne roboty nie wymienione a wymagane do prawidłowego wykonania zadania.

10. PRZEPISY ZWIĄZANE

PN-B-06050:1999 Roboty ziemne budowlane. Wymagania w zakresie wykonywania i badania przy odbiorze

PN-B-06250:1988P Beton zwykły.

PN-B-03200:1990 Konstrukcje stalowe. Obliczenia statystyczne i projektowanie.

PN-EN-10240:2001 Wewnętrzne i zewnętrzne powłoki ochronne rur stalowych. Wymagania dotyczące powłok wykonywanych przez cynkowanie ogniowe w ocynkowniach zautomatyzowanych

PN-B-02011:1977/Az1 wyd. 07.2009 Obciążenie wiatrem

PN-EN 1991-1-4:2008/AC + 2 poprawki Ap1 i AP2 Oddziaływanie na konstrukcje. Oddziaływanie wiatru.

PN-EN 40-2:2005/Ap1:2006 Słupy oświetleniowe -- Część 2: Wymagania ogólne i wymiary

PN – EN 40-5: 2004 Słupy oświetleniowe cz.5: Słupy oświetleniowe stalowe - wymagania.

PKN – CEN/TR 13201 – 1 Oświetlenie dróg część 1 : Wybór klas oświetlenia.

PN -EN/13201 – 2 Oświetlenie dróg część 2: Wymagania oświetleniowe.

PN -EN/13201 – 3: Oświetlenie dróg część 3: Obliczenia oświetleniowe.

PN -EN/13201 – 4: Oświetlenie dróg część 4: Metody pomiarów parametrów oświetlenia.

PN-EN 12464 -2 Oświetlenie miejsc pracy cz.2 Miejsca pracy na zewnątrz

PN-IEC 439-1:1994 Rozdzielnice i sterownice niskonapięciowe. Wymagania dotyczące zestawów badanych w pełnym i niepełnym zakresie badań typu.

PN-EN 60598 -1:2009 Elektryczne oprawy oświetleniowe. Ogólne wymagania i badania. Właściwości izolacji elektrycznej opraw zawierających układy zapłonowe do wysokoprężnych lamp wyładowczych.

PN-IEC 60364. Instalacja elektryczna w obiektach budowlanych. Projektowanie i

budowa ochrona od porażeń prądem elektrycznym.

PN-HD 60364-4-41_2009 IENN - Ochrona dla zapewnienia bezpieczeństwa. Ochrona przed porażeniem elektrycznym

PN-IEC 60364-4-43_1999 IEOB - Ochrona dla zapewnienia bezpieczeństwa - Ochrona przed prądem przetężeniowy

BN-77/8931-12 Oznaczanie wskaźnika zagęszczenia gruntu.

BN-79/9068-01 Prefabrykaty budowlane z betonu. Elementy konstrukcji wsporczych oświetleniowych i energetycznych linii napowietrznych.

PN-EN 60529:2003 Stopnie ochrony zapewniane przez obudowy (Kod IP)

PN-EN ISO 2808:2008 Wyroby lakierowe. Oznaczenie grubości powłoki

PN-EN ISO 2409:2013 Wyroby lakierowe. Oznaczenie przyczepności powłok do podłoża oraz przyczepności miedzy warstwowej.

PN-EN ISO 3543: 1999 Ochrona przed korozją.

PN-E-04405:1988P Materiały elektroizolacyjne stałe - Pomiary rezystancji.

PN EN 60446:2008 Oznaczenia identyfikacyjne przewodów elektrycznych barwami lub cyframi

PN-EN 60865-1:2002 Obliczenie skutków prądów zwarciowych

PN-76/E-05125 Elektroenergetyczne i sygnalizacyjne linie kablowe. Projektowanie i budowa.

N SEP – E – 004 Elektroenergetyczne i sygnalizacyjne linie kablowe. Projektowanie i budowa

PN-IEC 439-1:1994P Rozdzielnice i sterownice niskonapięciowe.

PN-E-06150-30:1993P Rozłączniki, odłączniki, przełączniki rozłącznikowe i przełączniki odłącznikowe z napędem ręcznym. Ogólne wymagania i badania.

PN-EN 60269-2:2003/A2:2004P – Bezpieczniki topikowe niskonapięciowe. Część 2: Wymagania dodatkowe dotyczące bezpieczników

PN-E-06401-01:1990 Elektroenergetyczne i sygnalizacyjne linie kablowe. Postanowienia ogólne

PN-E-06401-02:1990 Elektroenergetyczne i sygnalizacyjne linie kablowe. Połączenia i zakończenia żył

PN-E-08501:1988P Urządzenia elektryczne. Tablice i znaki bezpieczeństwa.

PN-E-90054:1987 Przewody elektroenergetyczne ogólnego przeznaczenia do układania na stałe. Przewody jednożyłowe o izolacji polwinitowej.

PN-E-90400:1993P Kable elektroenergetyczne i sygnalizacyjne o izolacji i powłoce polwinitowej na napięcie znamionowe nie przekraczające 6/6kV

PN-E-90401:1993P Kable elektroenergetyczne i sygnalizacyjne o izolacji i powłoce polwinitowej na napięcie znamionowe 0,6/1kV

PN-E-90300:1976P Kable elektroenergetyczne i sygnalizacyjne o izolacji z tworzyw termoplastycznych na napięcie znamionowe nie przekraczające 18/30 kV. Ogólne wymagania i badania

PN-EN 61386-24:2010 Systemy rur instalacyjnych do prowadzenia przewodów -- Część 24: Wymagania szczegółowe.Systemy rur instalacyjnych układanych w ziemi

PN-EN 10224:2006 Rury stalowe bez szwu walcowane na gorąco ogólnego zastosowania.

PN-H-92325:1976P Bednarka stalowa bez pokrycia lub ocynkowana.

PN-H-97011:1974 Ochrona przed korozją. Elektrolityczne powłoki cynowe na stali, miedzi i stopach miedzi.

BN-68/6353-03 Folia kalandrowa techniczna z uplastycznionego polichlorku winylu.

PN- EN-13043:2004 Kruszywa naturalne. Kruszywa mineralne do naw. drogowych. Piasek.

PN-EN 604395:2002 Rozdzielnice i sterownice niskonapięciowe

Rozporządzenie Ministra Gospodarki z dnia 28 marca 2013 r. w sprawie bezpieczeństwa i higieny pracy przy urządzeniach energetycznych (Dz. U. z 2013 r. poz.492)
Dyrektywa Rady 92/58/EWG z dnia 24 czerwca 1992 w sprawie minimalnych wymagań dot. znaków bezpieczeństwa i zdrowia w miejscu pracy (dziewiąta dyrektywa szczegółowa)
Ustawa z dnia 16 kwietnia 2004 - O wyrobach budowlanych (Dz. U. z 2004 r. Nr 92 poz. 881 z późn zm.)
Ustawa z dnia. 7 lipca 1994 r. Prawo budowlane (tekst jednolity Dz. U. z 2010 r. Nr 243 poz. 1623 z późn zm.)
Ustawa z dnia 10 kwietnia 1997 r. Prawo energetyczne (tekst jednolity Dz. U. z 2012 r. poz. 1059 z późn zm.)
Ustawa z dnia 14 grudnia 2012 r. o odpadach (Dz. U. z 2013 poz. 21)
Rozporządzenie Ministra Budownictwa i Przemysłu Materiałów Budowlanych z dnia 6 lutego 2003 r. w sprawie bezpieczeństwa i higieny pracy przy wykonywaniu robót budowlanych (Dz. U. z 2003 r. nr 47 poz. 401)
Rozporządzenie Ministra Przemysłu z dnia 26 listopada 1990r. w sprawie warunków technicznych, jakim powinny odpowiadać urządzenia elektroenergetyczne w zakresie ochrony przeciwporażeniowej (Dz. U. z 1990 r. nr 81 poz. 473)
Zarządzenie nr 29 Ministra Górnictwa i Energetyki z dnia 17 lipca 1974 r. w sprawie doboru przewodów i kabli elektroenergetycznych do obciążeń prądem elektryczny. Przepisy budowy urządzeń elektrycznych – PBUE wyd. 1980r., MGiE, wyd.WEMA,Warszawa 1980r
Przepisy Budowy Urządzeń Elektrycznych – PBUE wyd. 1980r. MGiE, wyd.WEMA,Warszawa 1980r

D.08.01.01 KRAWĘŻNIKI BETONOWE

1. WSTĘP

1.1. Przedmiot ST

Przedmiotem niniejszej Specyfikacji Technicznej są wymagania dotyczące wykonania i odbioru wykonania i odbioru robót związanych z ustawieniem krawężników betonowych.

1.2. Zakres stosowania ST

Specyfikacje Techniczne stanowią część Dokumentów Przetargowych i Umowy i należy je stosować w zlecaniu i wykonaniu Robót opisanych w podpunkcie 1.1.

1.3. Zakres robót obejmujących ST

Ustalenia zawarte w niniejszej specyfikacji dotyczą prowadzenia robót przy ustawieniu krawężników betonowych i obejmują:

- ustawienie krawężników betonowych o wymiarach 15x30x100 cm z wykonaniem ław betonowych z oporem z betonu C12/15 na podsypce cementowo-piaskowej 1:4,
- ustawienie krawężników betonowych o wymiarach 15x22x100 cm z wykonaniem ław betonowych z oporem z betonu C12/15 na podsypce cementowo-piaskowej 1:4,
- ustawienie oporników betonowych o wymiarach 12x25x100 cm z wykonaniem ław betonowych z oporem z betonu C12/15 na podsypce cementowo-piaskowej 1:4

1.4. Określenia podstawowe

Określenia podane w niniejszej ST są zgodne z obowiązującymi, odpowiednimi normami i „Katalogiem Powtarzalnych Elementów Drogowych" oraz ST D.00.00.00 „Wymagania ogólne".

1.5. Ogólne wymagania dotyczące robót

Wykonawca jest odpowiedzialny za jakość wykonania robót oraz za zgodność z Dokumentacją Projektową, ST i poleceniami Inspektorem Nadzoru Inwestorskiego.
Ogólne wymagania dotyczące robót podano w ST D.00.00.00 „Wymagania ogólne".

2. WYROBY BUDOWLANE

2.1. Wyrobami stosowanymi przy robotach związanych z ustawieniem krawężników wg zasad niniejszej ST są:

- Krawężnik z betonu wibroprasowanego 15x30x100
- Krawężnik z betonu wibroprasowanego 15x22x100
- Opornik z betonu wibroprasowanego 12x25x100

Zastosowane krawężniki pod względem jakości powinny odpowiadać wymaganiom Polskiej Normy PN-EN 1340 dla klas D, W i I.

2.2. Beton użyty do produkcji krawężników powinien charakteryzować się:

- ubytkiem masy po badaniu zamrażania/rozmrażania z udziałem soli odladzających średnio ≤1,0 kg/m2, a każdy pojedynczy wynik <1,5 kg/m2,
- wytrzymałością na zginanie min. 4,8MPa,
- odpornością na ścieranie ≤20mm albo dla metody alternatywnej ≤18000mm3/5000mm2

2.3. Ława betonowa z oporem

Ława betonowa pod krawężnik oraz opór wykonane będą z betonu klasy C12/15 XF4, Cl 0.40, Dmax 31.5 D2.2 i S2 wg. PN-EN 206-1.

2.4. Podsypka cementowo – piaskowa

Podsypkę pod krawężnik należy wykonać jako cementowo - piaskową w proporcji 1:4.

2.5. Dopuszczalne odchyłki kształtu i wymiarów krawężników zawarte są w p. 5.2.3.3 PN-EN 1340 i wynoszą:

długość ±1% z dokładnością do mm i max 10mm,

2.6. Inne wymiary z wyjątkiem promienia:

- dla powierzchni ±3% z dokładnością do mm i max 5mm,
- dla innych części ±5% z dokładnością do mm i max 10mm,

Różnica pomiędzy wynikami pomiarów tego samego wymiaru krawężnika nie powinna przekraczać 5mm. Dla powierzchni płaskich i krawędzi prostych dopuszczalne odchyłki wynoszą:

Długość pomiarowa [mm]	Dopuszczalna odchyłka płaskości i prostoliniowości [mm]
300	±1,5
400	±2,0
500	±2,5
800	±4,0

2.7. Składowanie

Krawężniki betonowe mogą być przechowywane na składowiskach otwartych, posegregowane według typów, rodzajów, odmian, gatunków i wielkości.
Krawężniki betonowe należy układać z zastosowaniem podkładek i przekładek drewnianych o wymiarach: grubość 2,5cm, szerokość 5cm, długość min. 5cm większa niż szerokość krawężnika.

3. SPRZĘT

3.1. Ogólne wymagania dotyczące sprzętu

Ogólne wymagania dotyczące sprzętu podano w ST D.00.00.00 „Wymagania ogólne”.

3.2. Sprzęt

Roboty wykonuje się ręcznie przy zastosowaniu betoniarek do wytwarzania betonu, zaprawy oraz przygotowania podsypki cementowo-piaskowej, a ponadto ubijaków ręcznych lub mechanicznych do zagęszczania koryta i ław.

4. TRANSPORT

4.1. Ogólne wymagania dotyczące transportu

Ogólne wymagania dotyczące transportu podano w ST D.00.00.00 „Wymagania ogólne”.

4.2. Krawężniki

Krawężniki betonowe mogą być przewożone dowolnymi środkami transportowymi. Krawężniki powinny być zabezpieczone przed przemieszczeniem się i uszkodzeniami w czasie transportu, a górna warstwa nie powinna wystawać ponad ściany skrzyni środka transportowego o więcej niż 1/3 wysokości krawężnika.

4.3. Beton na ławę z oporem

Beton na ławę z oporem transportowany będzie dowolnymi środkami przeznaczonymi do przewożenia wytworzonego betonu.

4.4. Piasek oraz cement

Piasek oraz cement przewożony być może na miejsce wbudowania dowolnymi środkami transportu, zaakceptowanymi przez Inspektora Nadzoru Inwestorskiego i zapewniającymi trwałość cech materiałów podczas transportu.

5. WYKONANIE ROBÓT

5.1. Ogólne warunki wykonania robót

Ogólne warunki wykonania robót podano w ST D.00.00.00 „Wymagania ogólne".

5.2. Wykonanie robót

5.2.1 Źródła pozyskania materiałów muszą uzyskać akceptację Inspektora Nadzoru Inwestorskiego.
5.2.2 Oznakowanie prowadzonych robót
Oznakowanie robót prowadzonych w pasie drogowym należy wykonać zgodnie z projektem organizacji ruchu na czas budowy.
5.2.3 Wytyczenie sytuacyjno - wysokościowe miejsc wbudowania krawężnika
Wytyczenie sytuacyjno - wysokościowe odcinków wbudowania krawężników, wykonane będzie na podstawie Dokumentacji Projektowej.
5.2.4 Wykonanie koryta pod ławę betonową z oporem.
Roboty ziemne (wykopy) związane z wykonaniem koryta gruntowego pod ławę betonową z oporem i bez oporu, wykonane będą ręcznie. Geometria wykopu oraz głębokość - zgodnie z „Katalogiem Powtarzalnych Elementów Drogowych" i Dokumentacją Projektową. Wskaźnik zagęszczenia koryta IS ≥ 1,03.
5.2.5 Wykonanie betonowej ławy z oporem pod krawężniki.
Przed przystąpieniem do wytworzenia betonu na ławę betonową z oporem, Wykonawca jest zobowiązany do przygotowania receptury na beton. Receptura winna być opracowana dla konkretnych materiałów, zaakceptowanych wcześniej przez Inspektora Nadzoru Inwestorskiego.
Receptura zostanie opracowana przez laboratorium w oparciu o PN-EN 206-1. Sporządzona receptura musi uzyskać akceptację Inspektora Nadzoru Inwestorskiego.
Czas wytwarzania, transportu, wbudowania i zagęszczenia betonu w temperaturze do +20°C może wynosić najwyżej 2 godziny. Czas ten można wydłużyć przez domieszki opóźniające wiązanie. W temperaturach powyżej +20°C należy zastosować domieszki opóźniające wiązanie. W każdym przypadku zagęszczanie należy zakończyć przed wiązaniem cementu.
Ława betonowa z oporem wykonana będzie z betonu klasy C12/15, we wcześniej przygotowanym korycie gruntowym lub deskowaniu.
Wykonanie ławy betonowej z oporem polega na rozścieleniu dowiezionego betonu oraz odpowiednim jego zagęszczeniu. Wykonana ława wraz z oporem po zagęszczeniu betonu powinna odpowiadać wymiarami oraz kształtem rysunkowi w „Katalogu Powtarzalnych Elementów Drogowych" i rysunkom w Dokumentacji Projektowej przy czym należy stosować co 50m szczeliny dylatacyjnego. 2cm wypełniane bitumiczną masą zalewową. Ława betonowa wymaga jej polewania przez 7 dni z częstotliwością zapewniającą utrzymanie jej w stanie wilgotnym.

5.2.6 Wykonanie podsypki cementowo - piaskowej pod krawężnik.
Na wykonanej ławie betonowej należy rozścielić ręcznie podsypkę cementowo - piaskową grubości 5 cm, celem prawidłowego osadzenia krawężnika. Podsypkę cementowo - piaskową wykonać należy w proporcji 1: 4 zgodnie z KPED.
5.2.7 Wbudowanie krawężników betonowych
Roboty związane z wbudowaniem krawężników na ławie betonowej z oporem winny być wykonywane przy temperaturze otoczenia nie niższej niż 5 stopni Celsjusza. Roboty związane z ustawieniem krawężnika należy wykonać ręcznie. Przy wbudowywaniu krawężnika należy bezwzględnie przestrzegać wytyczonej trasy przebiegu krawężnika oraz usytuowania wysokościowego, zgodnego z

Dokumentacją Techniczną. Dopuszczalne odstępstwa od Dokumentacji Projektowej, to ± 1 cm w niwelecie krawężnika i ± 5 cm w usytuowaniu poziomym. Krawężniki należy układać na styk.

6. KONTROLA JAKOŚCI ROBÓT

6.1. Ogólne zasady kontroli jakości robót

Ogólne zasady kontroli jakości robót podano w ST D-00.00.00 „Wymagania ogólne".

6.2. Kontrola jakości materiałów przed przystąpieniem do robót.

Wykonawca jest odpowiedzialny za jakość materiałów przeznaczonych do wbudowania. Badanie krawężnika na etapie akceptacji materiału do robót wykonuje laboratorium akceptowane przez Inspektora Nadzoru Inwestorskiego.
Wykonawca jest zobowiązany dostarczyć do laboratorium wybrane losowo przy udziale Inspektora Nadzoru Inwestorskiego, 3 sztuki krawężnika dla przeprowadzenia następujących badań:

- odporności na zamrażanie/odmrażanie z udziałem soli odladzających,
- wytrzymałości na zginanie,
- odporności na ścieranie.

Powyższe badania zostaną wykonane na koszt Wykonawcy.

6.3. Kontrole i badania w trakcie wykonywania robót

6.3.1.Badania betonu na ławę
Wykonawca dostarczy wyniki badania wytrzymałości betonu ławy na ściskanie (1 seria 3 próbek na 500 m wykonywanej ławy betonowej).
6.3.2.Kontrola ustawienia krawężnika
Polega ona na sprawdzeniu zgodności wbudowanego krawężnika z Dokumentacją Projektową. Tolerancje podano w punkcie 5.2.7.
Wykonać zgodnie z BN-64/8845-02 „Krawężniki uliczne. Warunki techniczne wstawienia i odbioru".
6.3.3. Sprawdzenie ław
Przy wykonywaniu ław badaniu podlegają:
a) Zgodność profilu podłużnego górnej powierzchni ław z dokumentacją projektową.
Profil podłużny górnej powierzchni ławy powinien być zgodny z projektowaną niweletą. Dopuszczalne odchylenia mogą wynosić ±1cm.
b) Wymiary ław.
Wymiary ław należy sprawdzić w dwóch dowolnie wybranych punktach na każde 100 m ławy. Tolerancje wymiarów wynoszą:
- dla wysokości +10% wysokości projektowanej,
- dla szerokości +10% szerokości projektowanej.

c) Równość górnej powierzchni ław.
Równość górnej powierzchni ławy sprawdza się przez przyłożenie w dwóch punktach, na każde 100 m ławy, trzymetrowej łaty.
Prześwit pomiędzy górną powierzchnią ławy i przyłożoną łatą nie może przekraczać 1cm.
6.3.4. Sprawdzenie ustawienia krawężników
Przy ustawianiu krawężników należy sprawdzać:

- dopuszczalne odchylenia linii krawężników w poziomie od linii projektowanej, które wynosi ±5cm,
- dopuszczalne odchylenie niwelety górnej płaszczyzny krawężnika od niwelety projektowanej, które wynosi ±1cm,
- równość górnej powierzchni krawężników, sprawdzane przez przyłożenie w dwóch punktach na każde 100 m krawężnika, trzymetrowej łaty, przy czym prześwit pomiędzy górną powierzchnią krawężnika i przyłożoną łatą nie może przekraczać 1 cm,
- dokładność wypełnienia spoin bada się co 10 metrów. Spoiny muszą być wypełnione całkowicie na pełną głębokość.

7. OBMIAR ROBÓT

7.1. Ogólne zasady obmiaru robót

Ogólne zasady obmiaru podano w ST D-00.00.00 „Wymagania ogólne”.

7.2. Jednostka obmiarowa

Jednostką obmiaru jest 1 metr wbudowanego krawężnika oraz 1 metr sześcienny wykonanej ławy z betonu zgodnie z Dokumentacją Projektową i pomiarem w terenie.

8. ODBIÓR ROBÓT

Ogólne zasady odbioru robót podano w ST D-00.00.00 „Wymagania ogólne”.

9. PODSTAWA PŁATNOŚCI

9.1. Ogólne ustalenia dotyczące podstawy płatności

Ogólne wymagania dotyczące płatności podano w ST D-00.00.00 „Wymagania ogólne”.
Płatność za 1 metr wbudowanego krawężnika należy przyjmować na podstawie obmiaru, znaków CE producenta krawężników i oceny jakości wykonanych robót oraz wbudowanych materiałów.

9.2. Cena jednostki obmiarowej

Cena wykonania robót obejmuje:

- prace pomiarowe i przygotowawcze,
- zakup, transport i składowanie materiałów do wykonania robót,
- oznakowanie robót prowadzonych w pasie drogowym,
- wykonanie koryta gruntowego pod ławę,
- wykonanie deskowania ławy betonowej,
- wykonanie ławy betonowej z oporem,
- wykonanie dylatacji ławy,
- rozebranie deskowania,
- pielęgnacja wykonanej ławy,
- wykonanie mieszanki cementowo-piaskowej i rozścielenie jej jako podsypki pod krawężnik,
- ustawienie krawężnika betonowego,
- wypełnienie spoin nad dylatacją ław bitumiczną masą zalewową,
- wypełnienie spoin między krawężnikami przygotowaną zaprawą cementowo-piaskową,
- uporządkowanie miejsca prowadzonych robót,
- przeprowadzenie badań i pomiarów wymaganych przez ST
-

10. PRZEPISY ZWIĄZANE

PN-EN 1340 Krawężniki betonowe. Wymagania i metody badań.
PN-EN 206-1 Beton.
PN-EN 197-1 Cement. Skład, wymagania i kryteria zgodności dotyczące cementów powszechnego użytku.
PN-EN 13139 Kruszywa do zaprawy.
PN-EN 1008 Woda zarobowa do betonu.
BN-64/8845-02 Krawężniki uliczne. Warunki techniczne ustawienia i odbioru.
Katalog Szczegółów Drogowych Ulic, Placów i Parków Miejskich – Centrum Techniki Budownictwa Komunalnego, Warszawa 1987
Katalog Powtarzalnych Elementów Drogowych – Centralne Biuro Projektowo – Badawcze Dróg i Mostów, Transprojekt, Warszawa 1979

D.08.03.01 OBRZEŻA BETONOWE

1. WSTĘP

1.1. Przedmiot ST

Przedmiotem niniejszej Specyfikacji Technicznej są wymagania dotyczące wykonania i odbioru robót związanych z ustawieniem obrzeży betonowych wymiarach 8x30x100 cm, na ławie betonowej z oporem.

1.2. Zakres stosowania ST

Specyfikacja Techniczna stanowi obowiązującą podstawę opracowania ST stosowanej jako dokument przetargowy i kontraktowy przy zlecaniu i realizacji robót, które zostaną wykonane w ramach Kontraktu wymienionego w ST D.00.00.00 „Wymagania ogólne" pkt. 1.1

1.3. Zakres robót objętych ST

Ustalenia zawarte w niniejszej Specyfikacji Technicznej dotyczą zasad prowadzenia robót związanych z wykonaniem obrzeży betonowych wg KPED (karta 03.14 lub 03.15) i obejmują:
- obrzeża betonowe o wymiarach 8x30x100 cm ustawiane przy chodnikach na ławie betonowej z oporem.

1.4. Określenia podstawowe

1.4.1. Obrzeża chodnikowe - prefabrykowane belki betonowe, rozgraniczające jednostronnie lub dwustronnie ciągi komunikacyjne od terenów nie przeznaczonych dla komunikacji.

1.4.2. Pozostałe określenia podane w niniejszej Specyfikacji Technicznej są zgodne z obowiązującymi odpowiednimi polskimi normami i z definicjami podanymi w ST D.00.00.00 „Wymagania ogólne".

1.5. Ogólne wymagania dotyczące robót

Ogólne wymagania dotyczące robót podano w ST D.00.00.00 „Wymagania ogólne".

2. MATERIAŁY

2.1. Ogólne wymagania dotyczące materiałów

Ogólne wymagania dotyczące materiałów podano w ST D.00.00.00 „Wymagania ogólne".

2.2. Materiały do wykonania obrzeży betonowych

Materiałami stosowanymi przy wykonaniu obrzeży betonowych według zasad niniejszej Specyfikacji Technicznej są:

2.2.1. Obrzeża betonowe

Obrzeża betonowe o wymiarach 8x30x100 powinny być zgodne z normą PN-EN 1340. Dopuszczalne odchyłki wymiarowe elementów powinny odpowiadać wymaganiom podanym w pkt 5.2.3.3 PN-EN 1340.

Obrzeża betonowe powinny charakteryzować się parametrami nie gorszymi niż:
a) odporność na warunki atmosferyczne
– nasiąkliwość – $\leq$ 5,0 % [klasa 2 (B)]
– odporność na zamrażanie/rozmrażanie z udziałem soli odladzających – klasa 3 (D)
b) wytrzymałość na zginanie – klasa 2 (T)
c) ścieralność – klasa 3 (H)

Każda dostarczona na budowę partia obrzeży betonowych powinna posiadać atest producenta.

2.2.2. Cement
Cement użyty na zaprawę cementową wg ST D.08.01.01.

2.2.3. Piasek
Piasek na podsypkę cementowo-piaskową wg ST D.08.01.01.

2.2.4. Woda
Woda powinna odpowiadać wymaganiom PN-EN 1008.

2.2.5. Beton
Ława betonowa z oporem pod obrzeże oraz opór wykonane będą z betonu klasy C12/15 XF4, Cl 0.40, Dmax 31.5 D2.2 i S2 wg. PN-EN 206-1.

2.2.6. Podsypka cementowo – piaskowa
Podsypkę pod krawężnik należy wykonać jako cementowo - piaskową w proporcji 1:4.

3. SPRZĘT

3.1. Ogólne wymagania dotyczące sprzętu

Ogólne wymagania dotyczące sprzętu podano w ST D.00.00.00 „Wymagania ogólne”.

3.2. Sprzęt do wykonania obrzeży betonowych

Roboty związane z ustawianiem obrzeży betonowych należy wykonywać ręcznie przy użyciu drobnego sprzętu pomocniczego.

4. TRANSPORT

4.1. Ogólne wymagania dotyczące transportu

Ogólne wymagania dotyczące transportu podano w ST D.00.00.00 „Wymagania ogólne”.

4.2. Transport materiałów

4.2.1. Transport obrzeży
Obrzeża powinny być transportowane w pozycji pionowej. Obrzeża należy transportować w sposób chroniący je przed uszkodzeniami.

4.2.2. Transport pozostałych materiałów
Transport cementu i kruszywa wg ST D.08.01.01.

5. WYKONANIE ROBÓT

5.1. Ogólne zasady wykonania robót

Ogólne zasady wykonania robót podano w ST D.00.00.00 „Wymagania ogólne”.

Wykonawca przedstawi Inżynierowi do akceptacji Projekt Technologii i Organizacji Robót oraz Program Zapewnienia Jakości uwzględniający wszystkie warunki, w jakich będą wykonywane roboty.

5.2. Ustawienie obrzeży betonowych

Roboty należy rozpocząć od wytyczenia linii obrzeża. Wykop pod obrzeże należy wykonać zgodnie z Dokumentacją Projektową i normą PN-B-06050. Dno wykopu powinno być wyprofilowane i zagęszczone. Wskaźnik zagęszczenia min. 0,97.

W tak wykonanym wykopie ustawia się obrzeża na podsypce piaskowej o grubości 5 cm, obsypując zewnętrzną ścianę obrzeży gruntem i ubijając go. Szerokość spoin między obrzeżami nie powinna przekraczać 1 cm. Przed zalaniem spoin zaprawą należy je oczyścić i zmyć wodą. Spoiny muszą być pielęgnowane wodą.

5.3. Wykonanie ławy betonowej z oporem

Należy wykonać ławę betonową z oporem z betonu C12/15. Zagęszczanie należy zakończyć przed początkiem wiązania cementu. Ławę betonową należy utrzymywać w stanie wilgotnym przez 7 dni od wykonania

6. KONTROLA JAKOŚCI ROBÓT

6.1. Ogólne zasady kontroli jakości robót

Ogólne zasady kontroli jakości robót podano w ST D.00.00.00 „Wymagania ogólne”.

6.2. Ocena prefabrykatów

Ocenę prefabrykatów przeznaczonych do wbudowania zgodnie z pkt 2.2.1 należy wykonać zgodnie z ustaleniami PN-80/B-10021 i PN-EN 1340.

6.3. Sprawdzenie przygotowania podłoża

Sprawdzenie wykonanych pod obrzeża wykopów polega na ocenie:
- wskaźnika zagęszczenia gruntu w dnie wykopu, z tolerancją ± 2% w stosunku do wymaganego,
- szerokości dna wykopu, z tolerancją ± 1 cm.

6.4. Sprawdzenie ułożenia obrzeży

Sprawdzeniu podlega:
- odchylenie linii obrzeży w planie - max. odchylenie może wynieść 1 cm (na każde 100 m),
- odchylenie niwelety - max. ± 1 cm (na każde 100 m),
- równość górnej powierzchni obrzeży - tolerancja prześwitu pod łatą 3-metrową ≤ 1 cm (na każde 100 m),
- dokładność wypełnienia spoin – wymagane wypełnienie całkowite (sprawdzenie co 10 m).

7. OBMIAR ROBÓT

7.1. Ogólne zasady obmiaru robót

Ogólne zasady obmiaru robót podano w ST D.00.00.00 „Wymagania ogólne".

7.2. Jednostka obmiarowa

Jednostką obmiarową jest 1 m (metr) ustawionego obrzeża betonowego.

8. ODBIÓR ROBÓT

8.1. Ogólne zasady odbioru robót

Ogólne zasady odbioru robót podano w ST D.00.00.00 „Wymagania ogólne”.

8.2. Odbiór robót zanikających i ulegających zakryciu

Odbiorowi robót zanikających i ulegających zakryciu podlegają:
- wykonanie koryta,
- wykonanie ławy betonowej z oporem,

- wykonanie podsypki.

9. PODSTAWA PŁATNOŚCI

9.1. Ogólne ustalenia dotyczące podstawy płatności

Ogólne ustalenia dotyczące podstawy płatności podano w ST D.00.00.00 „Wymagania ogólne".

9.2. Cena jednostki obmiarowej

Cena wykonania 1m obrzeża obejmuje:
- prace pomiarowe i roboty przygotowawcze
- zakup i dostarczenie wyrobów przewidzianych do wykonania robót,
- wytyczenia obrzeża,
- oznakowanie robót prowadzonych w pasie drogowym,
- wykonanie koryta,
- wykonanie i rozebranie deskowania ławy,
- wykonanie ławy betonowej z oporem wraz z pielęgnacją,
- wykonanie podsypki cementowo - piaskowej pod obrzeża,
- ustawienie obrzeży betonowych,
- zasypanie zewnętrznej strony obrzeża z zagęszczeniem,
- uporządkowanie miejsca prowadzenia robót,
- wykonanie badań i pomiarów wymaganych przez zapisy ST.

10. PRZEPISY ZWIĄZANE

10.1. Normy

Wg ST D.08.01.01

10.2. Inne dokumenty

„Katalog powtarzalnych elementów drogowych” (KPED) - Transprojekt - Warszawa, 1979 i 1982 r.

D.08.05.01 ŚCIEKI Z PREFABRYKOWANYCH ELEMENTÓW BETONOWYCH

1. WSTĘP

1.1. Przedmiot ST

Przedmiotem niniejszej Specyfikacji Technicznej są wymagania dotyczące robót związanych z wykonaniem i odbiorem ścieków z prefabrykowanych elementów betonowych.

1.2. Zakres stosowania ST

Specyfikacje Techniczne stanowią część Dokumentów Przetargowych i Umowy i należy je stosować w zlecaniu i wykonaniu Robót opisanych w podpunkcie 1.1.

1.3. Zakres robót objętych ST

Ustalenia zawarte w niniejszej specyfikacji dotyczą prowadzenia robót przy wykonywaniu ścieków z prefabrykowanych elementów betonowych i obejmują:

- ułożenie ścieku z prefabrykowanych elementów betonowych wg KPED 01.25 (prefabrykat ścieku skarpowego typ trapezowy 50x50) zgodnie z dokumentacją projektową,

1.4. Określenia podstawowe

Określenia podane w niniejszej ST są zgodne z obowiązującymi odpowiednimi normami i ST D.00.00.00. "Wymagania ogólne".

1.5. Ogólne wymagania dotyczące robót

Wykonawca robót jest odpowiedzialny za jakość ich wykonania oraz za zgodność z Dokumentacją Projektową, ST i poleceniami Inspektora Nadzoru Inwestorskiego. Ogólne wymagania dotyczące robót podano w ST D.00.00.00. "Wymagania ogólne".

2. WYROBY BUDOWLANE

2.1. Ogólne wymagania dotyczące wyrobów budowlanych

Ogólne wymagania dotyczące wyrobów, ich pozyskiwania i składowania, podano w ST D.00.00.00 „Wymagania ogólne”.

2.2. Prefabrykaty korytkowe ścieku

- prefabrykat ścieku skarpowego – typ korytkowy 60x50x15 (wg KPED 01.03) zgodnie z dokumentacją projektową,

Należy stosować prefabrykaty z betonu klasy C25/30 zgodnie z wymaganiami normy PN-EN 206-1
Prefabrykaty ścieku muszą odpowiadać następującym wymaganiom:

- nasiąkliwość betonu < 4%,
- odporność na działanie mrozu (stopień mrozoodporności) F 150,
- ścieralność na tarczy Boehmego nie powinna przekraczać 3,5mm.

Pozostałe cechy winny być zgodne z wymaganiami zapisanymi w PN-EN 13369. Prefabrykaty betonowe powinny być składowane w pozycji wbudowania, na podłożu utwardzonym i dobrze odwodnionym.

2.3. Betonowa kostka brukowa – wymagania

Betonowa kostka brukowa - musi posiadać oznakowanie CE lub znak budowlany. Wykonawca winien przedstawić własne badania laboratoryjne określające cechy kostki.
2.3.1. Betonowa kostka brukowa
Należy stosować kostkę klasy D, T i H wg wymagań zapisanych w PN-EN 1338 „Betonowe kostki brukowe. Wymagania i metody badań”.
2.3.2. Cechy fizykomechaniczne betonowych kostek brukowych

Betonowe kostki brukowe powinny posiadać cechy fizykomechaniczne określone w tablicy:

Lp.	Cechy	Wartość
1	Wytrzymałości charakterystyczna na rozciąganie przy rozłupywaniu co najmniej; MPa, - pojedynczy wynik co najmniej MPa,	 3,6 2,9
2	Odporność na zamrażanie, rozmrażanie z udziałem soli odladzających - ubytek masy po badaniu średnio kg/m^2, - pojedynczy wynik kg/m^2,	 ≤1,0 ≤1,5
3	nieodporność na ścieranie metodą z zał. G mm lub metodą alternatywną z zał. H mm^3/mm^2	≤23 ≤20000/5000

2.3.3. Wygląd zewnętrzny
Górna powierzchnia wyrobu powinna być bez rys, odprysków i rozwarstwienia między warstwami. Jeżeli maksymalne wymiary kostki są większe od 300mm to odchyłki dla górnej płaskiej powierzchni wynoszą:
- dla długości pomiarowej 300mm max wypukłość 1,5mm i max wklęsłość 1,0mm
- dla długości pomiarowej 400mm max wypukłość 2,0mm i max wklęsłość 1,5mm

2.3.4. Kształt i wymiary
Grubości kostek:
- 80 mm,

Tolerancje wymiarowe wynoszą:
- na długości ± 2 mm,
- na szerokości ± 2 mm,
- na grubości ± 3 mm.

Różnica pomiędzy dwoma pomiarami grubości tej samej kostki powinna być ≤3mm. Maksymalne dopuszczalne różnice pomiędzy pomiarami dwóch przekątnych prostokątnej kostki, której długość przekątnej przekracza 300mm wynoszą dla klasy J 5mm i klasy K 3mm.

2.4. Podsypka cementowo - piaskowa 1:4

Piasek na podsypkę cementowo-piaskową powinien odpowiadać wymaganiom PN-EN 13242.
Cement na podsypkę cementowo-piaskową powinien być klasy 32,5 odpowiadający ograniczeniom PN-EN 197-1.

2.5. Zaprawa cementowo - piaskowa do wypełnienia spoin między prefabrykatami:

Piasek do zaprawy cementowo-piaskowej powinien odpowiadać wymaganiom PN-EN 13139
Cement do zaprawy cementowo – piaskowej powinien być klasy 32,5 odpowiadający ograniczeniom PN-EN 197-1.
Woda powinna odpowiadać wymaganiom PN-EN 1008. Bez badania może być stosowana woda pitna wodociągowa.

2.6. Masa zalewowa

Masa zalewowa do wypełnienia spoin powinna być stosowana na gorąco i odpowiadać wymaganiom polskiej normy lub aprobaty technicznej.

3. SPRZĘT

3.1. Ogólne wymagania dotyczące sprzętu

Ogólne wymagania dotyczące sprzętu podano w ST D.00.00.00 „Wymagania ogólne”

3.2. Sprzęt do wykonania robót

Roboty można wykonywać ręcznie przy pomocy drobnego sprzętu, z zastosowaniem betoniarek do wytwarzania betonu i zaprawy oraz przygotowania podsypki cementowo-piaskowej oraz wibratorów płytowych, ubijaków ręcznych lub mechanicznych i pił do betonu asfaltowego.

4. TRANSPORT

4.1. Ogólne wymagania dotyczące transportu

Ogólne wymagania dotyczące transportu podano w ST D.00.00.00 „Wymagania ogólne”.

4.2. Prefabrykaty betonowe

Prefabrykaty betonowe będą transportowane i składowane na miejscu wbudowania zgodnie z normą BN-80/6775-03 arkusz 1 "Prefabrykaty budowlane z betonu. Elementy nawierzchni dróg, ulic, parkingów i torowisk tramwajowych. Wspólne wymagania i badania".

4.3. Kostka betonowa

Kostka betonowa wibroprasowana przewożona może być dowolnymi środkami transportu. Transport i składowanie kostki musi odbywać się w sposób zabezpieczający ją przed możliwością uszkodzenia, tj. na paletach i osłonięte folią. Kostkę można przewozić po uzyskaniu 0,7 wytrzymałości wymaganej.

4.4. Piasek i kruszywo łamane

Piasek i kruszywo łamane przewożone mogą być dowolnymi środkami transportu.

4.5. Cement

Cement należy przewozić środkami transportowymi przeznaczonymi do przewożenia tego typu materiałów.

4.6. Woda

Wodę należy dostarczyć beczkowozem.

5. WYKONANIE ROBÓT

5.1. Ogólne wymagania dotyczące robót

Ogólne wymagania dotyczące wykonania robót podano w ST D.00.00.00. "Wymagania ogólne".

5.2. Zakres wykonywanych robót

5.2.1. Transport i składowanie materiałów przewidzianych ustaleniami niniejszej ST do realizacji powyższego zadania. Źródła pozyskania materiałów muszą uzyskać akceptację Inspektora Nadzoru Inwestorskiego.
Transport materiałów omówiono w punkcie 4 niniejszej ST.
5.2.2. Wyznaczenie sytuacyjno - wysokościowe odcinków projektowanego ścieku
Wyznaczenia dodatkowych punktów sytuacyjno - wysokościowych, niezbędnych do prawidłowego wykonania robót, dokona Wykonawca w oparciu o zastabilizowaną sieć punktów.
Wytyczenia wymaga linia cięcia na styku prefabrykatów z jezdnią i osie ścieków na skarpach.
5.2.3. Wykonanie koryta
Roboty ziemne związane z wykopaniem koryta gruntowego ścieków na skarpach wykonane będą ręcznie.
Koryta dla ścieków przy krawędzi jezdni należy wykonać przez pionowe przecięcie warstw wiążącej i podbudowy z BA w projektowanej linii styku z prefabrykatami betonowymi oraz rozebranie tych warstw pod projektowanym ściekiem.
5.2.4. Wykonanie podsypki cementowo-piaskowej

Podsypkę cementowo - piaskową należy wykonać z przygotowanej w betoniarce mieszanki cementowo - piaskowej w proporcji 1:4. Wykonanie podsypki polega na ręcznym rozścieleniu w korycie gruntowym przygotowanej mieszanki cementowo - piaskowej.
Grubość podsypki ścieku przy jezdni wynosi 5cm ,a na skarpach 7cm.
5.2.5. Ułożenie ścieku przy jezdni i na skarpach.
Roboty związane z wbudowaniem elementów ścieku wykonane będą ręcznie. Należy zwrócić szczególną uwagę na dokładne dosunięcie elementów prefabrykowanych do siebie oraz przestrzeganie zaprojektowanych spadków podłużnych ścieku. Wykonany ściek należy obsypać gruntem sypkim oraz dobrze go zagęścić.
Spoiny prefabrykatów nie powinny przekraczać szerokości 1cm.
5.2.6. Ułożenie ścieku z kostki betonowej.
Ścieki przykrawężnikowe wykonać z 2 rzędów kostki betonowej, obniżonych w stosunku do krawędzi nawierzchni o 1 do 2 cm.
Należy wykonać podsypkę cementowo – piaskową 1: 4 o grubości 4 cm. Na wykonanej podsypce należy ułożyć ściek z kostki betonowej, z zachowaniem wymaganej w dokumentacji projektowej niwelety ścieku. Szerokość spoin między poszczególnymi kostkami nie powinna przekraczać 12 mm. Ułożoną kostkę należy ubić przy pomocy ubijaków ręcznych lub mechanicznych. Kostki pęknięte należy wymienić na całe.
5.2.7. Wypełnienie spoin
Spoiny nad szczelinami dylatacyjnymi ławy betonowej (co 50m) i spoiny na styku z jezdnią należy wypełnić bitumiczną masą zalewową.
Pozostałe szczeliny należy wypełnić zaprawą cementowo - piaskową przygotowana w stosunku 1 : 2. Spoiny przed zalaniem należy oczyścić z zanieczyszczeń.

6. KONTROLA JAKOŚCI ROBÓT

6.1. Ogólne zasady kontroli jakości robót

Ogólne zasady kontroli jakości robot podano w ST D.00.00.00. "Wymagania ogólne".

6.2. Badania na etapie akceptacji wyrobów budowlanych

Badania te powinny obejmować wszystkie właściwości, które zostały określone w normach podanych dla odpowiednich wyrobów wymienionych w pkt.2.

6.3. Kontrola i badania w trakcie robót

6.3.1. Kontrola dostaw wyrobów przez Inspektora Nadzoru Inwestorskiego.
6.3.2. Sprawdzenie wykonania ścieku
Przy wykonaniu ścieku, badaniu podlegają:
a) niweleta ścieku, która może różnić się od niwelety projektowanej o ±1cm ,
b) równość podłużna ścieku, sprawdzana w dwóch dowolnie wybranych punktach na każde 100m długości, która może wykazywać prześwit nie większy niż 0,8cm pomiędzy powierzchnią ścieku a łatą czterometrową,
c) wypełnienie spoin, wykonane zgodnie z pkt 5, sprawdzane na każdych 10 metrach wykonanego ścieku, przy czym wymagane jest całkowite wypełnienie badanej spoiny,
d) grubość podsypki, sprawdzana co 100 m, która może się różnić od grubości projektowanej o ±1cm.

7. OBMIAR ROBÓT

7.1. Ogólne zasady obmiaru robót

Ogólne zasady obmiaru podano w ST D.00.00.00. "Wymagania ogólne".

7.2. Jednostka obmiarowa

Jednostką obmiaru robót jest 1m wykonanego ścieku przy jezdni i skarpowego.

8. ODBIÓR ROBÓT

Ogólne zasady odbioru robot podano w ST D-00.00.00.. "Wymagania ogólne".
Roboty uznaje się za wykonane zgodnie z dokumentacja projektową , ST i wymaganiami Inspektora Nadzoru Inwestorskiego, jeżeli wszystkie pomiary i badania z zachowaniem tolerancji wg pkt.6 dały wyniki pozytywne.
Odbiorowi robót zanikających i ulegających zakryciu podlegają:

- koryto,
- podbudowa
- podsypka.

9. PODSTAWA PŁATNOŚCI

9.1. Ogólne ustalenia dotyczące podstawy płatności

Ogólne ustalenia dotyczące płatności podano w ST D.00.00.00.. "Wymagania ogólne".

9.2. Cena jednostki obmiarowej

Cena wykonania robót obejmuje:

- prace pomiarowe i roboty przygotowawcze,
- zakup i transport materiałów na miejsce wbudowania,
- wykonanie ścieku drogowego zgodnie z Projektem,
- wykonanie koryta pod ściek,
- wykonanie podbudowy,
- wykonanie podsypki cementowo-piaskowej,
- ułożenie prefabrykatów ścieku skarpowego,
- ułożenie ścieku z kostki betonowej,
- wypełnienie spoin między prefabrykatami zaprawą cementowo-piaskową,
- oznakowanie robót prowadzonych w pasie drogowym,
- wyznaczanie sytuacyjno-wysokościowe odcinków ścieków,
- obcięcie i rozebranie nawierzchni bitumicznej z wywiezieniem gruzu z rozbiórki na skład Wykonawcy,
- zalanie spoin bitumiczną masą zalewową,
- obsypanie zewnętrznej strony prefabrykatów z zagęszczeniem,
- uporządkowanie terenu robót,
- prace pomiarowe i przygotowawcze,
- przeprowadzenie pomiarów i badań wymaganych przez ST.
-

10. PRZEPISY ZWIĄZANE

Katalog Powtarzalnych Elementów Drogowych. Centralne Biuro Projektowo Badawcze Dróg i Mostów w Warszawie.
PN-EN 197-1 Cement. Skład, wymagania i kryteria zgodności dotyczące cementów powszechnego użytku.
PN-EN 13369 Wspólne wymagania dla prefabrykatów z betonu.
PN-EN 12620 Kruszywo do betonu.
PN-EN 13139 Kruszywo do zaprawy.
PN-EN 1008 Woda zarobowa do betonu.
PN-EN 206-1 Beton Część 1. Wymagania, właściwości, produkcja i zgodność.
PN-EN 934-2 Domieszki do betonu.
PN-EN 934-2/A1 Zmiana.
PN-B-24620 Lepiki, masy, roztwory asfaltowe stosowane na zimno.

D.09.01.01 ZIELEŃ DROGOWA

1. 1. WSTĘP

1.1. Przedmiot SST

Przedmiotem niniejszej szczegółowej specyfikacji technicznej (SST) są wymagania dotyczące wykonania i odbioru robót związanych z założeniem i pielęgnacją zieleni drogowej oraz wykonaniem nasadzeń drzew.

1.2. Zakres stosowania SST

Szczegółowa specyfikacja techniczna (SST) stanowi dokument przetargowy i kontraktowy przy zlecaniu i realizacji robót remontowych.

1.3. Zakres robót objętych SST

Ustalenia zawarte w niniejszej specyfikacji dotyczą zasad prowadzenia robót związanych z: - -
- zakładaniem i pielęgnacją trawników na terenie płaskim
- plantowanie i obrabianie na czysto pasa zieleni
- rozścielenie humusu grubości 5 cm
- obsianie trawą
- wykonaniem nasadzeń wraz z dowozem żyznej ziemi do nasadzeń wraz z zabezpieczeniem drzew za pomocą trzech palików

1.4. Określenia podstawowe

1.4.1. Ziemia urodzajna - ziemia posiadająca właściwości zapewniające roślinom prawidłowy rozwój.
1.4.2. Pozostałe określenia podstawowe są zgodne z obowiązującymi, odpowiednimi polskimi normami i z definicjami podanymi w OST D-00.00.00 „Wymagania ogólne” pkt 1.4.

1.5. Ogólne wymagania dotyczące robót

Ogólne wymagania dotyczące robót podano w SST D-00.00.00 „Wymagania ogólne” pkt 1.5.

2. MATERIAŁY

2.1. Ogólne wymagania dotyczące materiałów

Ogólne wymagania dotyczące materiałów, ich pozyskiwania i składowania, podano w SST D-00.00.00 „Wymagania ogólne” pkt 2.

2.2. Ziemia urodzajna

Ziemia urodzajna, w zależności od miejsca pozyskania, powinna posiadać następujące charakterystyki:
– ziemia rodzima - powinna być zdjęta przed rozpoczęciem robót budowlanych i zmagazynowana w pryzmach,
– ziemia pozyskana w innym miejscu i dostarczona na plac budowy - nie może być zagruzowana, przerośnięta korzeniami, zasolona lub zanieczyszczona chemicznie.

2.3. Nawozy mineralne

Nawozy mineralne powinny być w opakowaniu, z podanym składem chemicznym (zawartość azotu, fosforu, potasu - N.P.). Nawozy należy zabezpieczyć przed zawilgoceniem i zbryleniem w czasie transportu i przechowywania.

2.4. Drzewa

Dostarczone sadzonki powinny być zgodne z normą PN-R-67023 [3] i PN-R 67022 [2], właściwie oznaczone, tzn. muszą mieć etykiety, na których podana jest nazwa łacińska, forma, wybór, wysokość pnia, numer normy.

Sadzonki drzew powinny być prawidłowo uformowane z zachowaniem naturalnego pokroju, charakterystycznego dla gatunku i odmiany oraz posiadać następujące cechy:
- pąk szczytowy przewodnika powinien być wyraźnie uformowany,
- przyrost ostatniego roku powinien wyraźnie i prosto przedłużać przewodnik,
- system korzeniowy powinien być skupiony i prawidłowo rozwinięty, na korzeniach szkieletowych powinny występować liczne korzenie drobne,

- u roślin sadzonych z bryłą korzeniową, bryła korzeniowa powinna być prawidłowo uformowana i nie uszkodzona,
- pędy korony u krzewów nie powinny być przycięte,
Wady niedopuszczalne:
-silne uszkodzenia mechaniczne roślin,
-ślady żerowania szkodników,
-oznaki chorobowe
-zwiędnięcie i pomarszczenie kory na korzeniach i częściach naziemnych,
-martwice i pęknięcia kory,
-uszkodzenie lub przesuszenie bryły korzeniowej

3. SPRZĘT

3.1. Ogólne wymagania dotyczące sprzętu
Ogólne wymagania dotyczące sprzętu podano w SST D-00.00.00 „Wymagania ogólne" pkt 3.

3.2. Sprzęt stosowany do wykonania zieleni drogowej
Wykonawca przystępujący do wykonania zieleni drogowej powinien wykazać się możliwością korzystania z następującego sprzętu:
- wału kolczatki oraz wału gładkiego do zakładania trawników,
- kosiarki mechanicznej do pielęgnacji trawników,
- sprzętu do pozyskiwania ziemi urodzajnej (np. spycharki gąsiennicowej, koparki).

4. TRANSPORT

4.1. Ogólne wymagania dotyczące transportu
Ogólne wymagania dotyczące transportu podano w SST D-00.00.00 „Wymagania ogólne" pkt 4.

4.2. Transport materiałów do wykonania nasadzeń
Transport materiałów do zieleni drogowej może być dowolny pod warunkiem, że nie uszkodzi, ani też nie pogorszy jakości transportowanych materiałów.

5. WYKONANIE ROBÓT

5.1. Ogólne zasady wykonania robót
Ogólne zasady wykonania robót podano w SST D-00.00.00 „Wymagania ogólne" pkt 5.

5.2. Drzewa

Wymagania dotyczące sadzenia drzew są następujące:
- -pora sadzenia drzew – jesień lub wiosna,
- -miejsca sadzenia powinny być zgodne z Dokumentacją Projektową
- doły dla drzew w całości zaprawione ziemią żyzną:
- roślina w miejscu sadzenia powinna znaleźć się o 5 cm głębiej niż rosła w szkółce, zbyt głębokie lub zbyt płytkie sadzenie utrudnia prawidłowy rozwój rośliny,
- korzenie złamane i uszkodzone należy przed sadzeniem przyciąć
- korzenie roślin zasypać ziemią żyzną, a następnie prawidłowo ubić, uformować misę i podlać
- drzewa należy zabezpieczyć za pomocą 3 palików.

Pielęgnacja polega na:
- podlewaniu,
- odchwaszczaniu,
- nawożeniu,
- okopczykowaniu drzew jesienią,
- rozgarnięciu kopczyków wiosną
- wymianie uschniętych i uszkodzonych drzew - uzupełnienia w każdym roku

.

6. KONTROLA JAKOŚCI ROBÓT

6.1. Ogólne zasady kontroli jakości robót

Ogólne zasady kontroli jakości robót podano w SST D-00.00.00 „Wymagania ogólne" pkt 6.

6.2. Drzewa

Kontrola robót podczas sadzenia drzew polega na sprawdzaniu:
– wielkości dołów pod drzewa
– Zaprawy ziemią żyzną dołów pod drzewa
– Zabezpieczenia drzew za pomocą 3 palików
– Materiału roślinnego w zakresie wymagań jakościowych systemu korzeniowego, wieku, zgodności z normami.
– Opakowania, przechowywania i transportu materiału roślinnego.
– Wymiany chorych, uszkodzonych i zdeformowanych drzew
– Zasilenia nawozami mineralnymi.

Kontrola robót przy odbiorze posadzonych drzew dotyczy:
-
zgodności realizacji obsadzenia z Dokumentacją Projektową.
- Ilości drzew z Dok. Projekt.
- Jakości posadzonego materiału
- wyłożenia powierzchni pod drzewami rozdrobnioną korą.

7. OBMIAR ROBÓT

7.1. Ogólne zasady obmiaru robót

Ogólne zasady obmiaru robót podano w SST D-00.00.00 „Wymagania ogólne" pkt 7.

7.2. Jednostka obmiarowa

Jednostką obmiarową jest:
– szt. (sztuka) wykonania nasadzeń drzew

8. ODBIÓR ROBÓT

Ogólne zasady odbioru robót podano w SST D-00.00.00 „Wymagania ogólne" pkt 8.

Roboty uznaje się za wykonane zgodnie z dokumentacją projektową, SST i wymaganiami Inżyniera, jeżeli wszystkie pomiary i badania z zachowaniem tolerancji wg pkt 6 dały wyniki pozytywne.

Odbiór zieleni powinien być przeprowadzony w czasie umożliwiającym wykonanie ewentualnych napraw wadliwie wykonanych nasadzeń. Do odbioru wykonawca robót przedstawia wszystkie wyniki pomiarów powierzchniowych, zapisów w Dzienniku Budowy i notatek z przeprowadzonych bieżących kontroli materiału roślinnego.

Odbiorowi szczególnemu podlega stworzone środowisko glebowe dla drzew

W przypadku stwierdzenia w czasie odbioru robót wad i nieprawidłowości wykonawczych, Kierownik Projektu ustali zakres wykonania robót poprawkowych lub poleci wykonanie i wymianę na nową wadliwie przeprowadzone nasadzenie drzew. Roboty poprawkowe lub wymianę na nową wadliwie wykonaną zieleń, wykonawca wykona na koszt własny w terminie ustalonym przez kierownika Projektu.

9. PODSTAWA PŁATNOŚCI

9.1. Ogólne ustalenia dotyczące podstawy płatności

Ogólne ustalenia dotyczące podstawy płatności podano w SST D-00.00.00 „Wymagania ogólne" pkt 9.

9.2. Cena jednostki obmiarowej

Cena wykonania nasadzenia 1szt. drzewa obejmuje:
– wakup i transport materiału roślinnego ze szkółki na miejsce nasadzeń
– zakup i dowóz ziemi żyznej
– wykopanie dołów dla drzew i wysypanie ziemi żyznej

- sadzenie drzew
- ściółkowanie powierzchni korą
- zabezpieczenie za pomocą palików (3 szt. na każde drzewo)

10. Przepisy związane

1. PN-G-98011 Torf rolniczy
5. BN-73/0522-01 Kompost fekaliowo-torfowy

D.10.01.01 MURY OPOROWE PREFABRYKOWANE

1. WSTĘP

1.1. Przedmiot SST

Przedmiotem niniejszej SST są wymagania dotyczące wykonania i odbioru robót związanych z wykonywaniem prefabrykowanych murów oporowych typu L

1.2. Zakres stosowania SST

SST stanowi dokument przetargowy i kontraktowy przy zlecaniu i realizacji robót opisanych w pkt. 1.1.

1.3. Zakres robót objętych SST

Ustalenia zawarte w niniejszej specyfikacji dotyczą zasad prowadzenia robót związanych z budową murów oporowych przeznaczonych do podtrzymania skarp nasypów lub wykopów poprzez przejęcie bocznego parcia gruntu i przekazania na podłoże.
Zakres robót objętych SST:
- wykopy fundamentowe pod mury oporowe;
- zabezpieczenie pionowych ścian wykopów,
- wykonanie ławy pod mury oporowe,
- montaż elementów murów oporowych żelbetowych,
- wykonanie połączeń elementów murów oporowych;
- zasypanie wykopów;

1.4. Określenia podstawowe

1.4.1. Mur oporowy - budowla utrzymująca w stanie stateczności uskok naziomu gruntów rodzimych lub nasypowych albo innych materiałów rozdrobnionych.

1.4.2. Pozostałe określenia podstawowe są zgodne z obowiązującymi, odpowiednimi polskimi normami i z definicjami podanymi w OST D-M-00.00.00 „Wymagania ogólne” pkt 1.4.

1.5. Ogólne wymagania dotyczące robót

Ogólne wymagania dotyczące robót podano w OST D-M-00.00.00 „Wymagania ogólne” pkt 1.5.

2. MATERIAŁY

2.1. Ogólne wymagania dotyczące materiałów

Ogólne wymagania dotyczące materiałów, ich pozyskiwania i składowania podano w SST D.00.00.00 „Wymagania ogólne” pkt 2.

2.2. Rodzaje materiałów

Materiałami stosowanymi przy wykonywaniu murów oporowych, objętymi niniejszą SST, są:
- żelbetowe elementy prefabrykowane typu L
- materiały na wykonanie podsypki piaskowo-cementowej,
- beton i jego składniki na wykonanie fundamentu pod mur oporowy,

2.3. Żelbetowe elementy prefabrykowane

Kształt prefabrykowanych murów oporowych typu L przedstawiono na poniższym rysunku. Kształt i wymiary żelbetowych elementów prefabrykowanych powinny być zgodne z dokumentacją projektową.

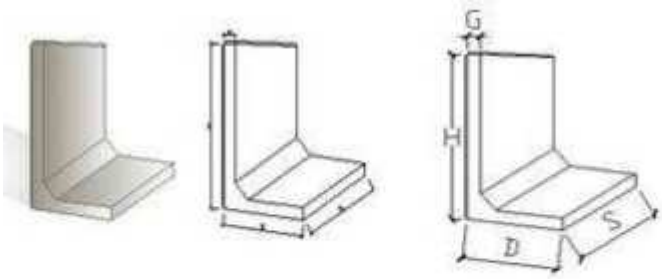

H - wysokość
D - długość
S - szerokość
G - grubość

Odchyłki wymiarowe prefabrykatów powinny odpowiadać PN-B-02356 [4] według 7 klasy:

Wymiar elementu, mm	Tolerancja wymiaru, mm
od 300 do 900	10
od 900 do 3000	12
od 3000 do 9000	16

Powierzchnie elementów powinny być gładkie, bez raków, pęknięć i rys. Dopuszcza się drobne pory o głębokości do 5 mm jako pozostałości po pęcherzykach powietrza i wodzie.

Po wbudowaniu elementów dopuszcza się wyszczerbienia krawędzi o głębokości do 10 mm i długości do 50 mm w liczbie 2 sztuk na 1 m krawędzi elementu, przy czym na jednej krawędzi nie może być więcej niż 5 wyszczerbień.

Elementy należy składować na wyrównanym, utwardzonym i odwodnionym podłożu. Poszczególne rodzaje elementów powinny być składowane oddzielnie.

2.4. Składowanie

Elementy należy składować na wyrównanym, utwardzonym i odwodnionym podłożu. Poszczególne rodzaje elementów powinny być składowane oddzielnie.

2.5. Beton i jego składniki

Ścianki oporowe powinny być wykonane z elementów prefabrykowanych z betonu klasy min C30/37. Beton użyty do produkcji krawężników powinien charakteryzować się:
– nasiąkliwością, poniżej 4%,
– ścieralnością na tarczy Boehmego, dla gatunku 1: 3 mm, dla gatunku 2: 4 mm,
mrozoodpornością i wodoszczelnością, zgodnie z normą PN-B-06250 [2].

2.6. Stal zbrojeniowa

Stal zbrojeniowa do murów oporowych powinna odpowiadać wymaganiom podanym w PN-H-93215 [34].
Właściwości stali powinny odpowiadać wymaganiom PN-H-84020 [32].
Pręty zbrojeniowe powinny być oczyszczone z kurzu, ziemi, zgorzeliny, luźnej rdzy, tłustych palm lub innych zanieczyszczeń. Metody czyszczenia nie powinny powodować zmian we właściwościach technicznych stali ani późniejszej korozji. Pręty zbrojeniowe posiadające uszkodzenia zewnętrzne (pęknięcia, ubytki, wgniecenia itp) nie mogą być użyte.

2.6. Materiały na podsypkę

Piasek na podsypkę cementowo-piaskową powinien odpowiadać wymaganiom PN-B-06712 [5].
Cement na podsypkę cementowo-piaskowej powinien być cementem portlandzkim klasy nie mniejszej niż „32,5", odpowiadający wymaganiom PN-B-19701 [10].
Woda powinna być odmiany „1" i odpowiadać wymaganiom PN-B-32250 [11].

2.7. Materiały izolacyjne

Do izolacji murów oporowych można stosować następujące materiały:

a) lepik asfaltowy stosowany na zimno wg PN-B-24620 [29],
b) roztwór asfaltowy do gruntowania powierzchni ścian przed ułożeniem właściwej powłoki izolacyjnej wg PN-B-24622 [30],
c) lepik asfaltowy z wypełniaczami stosowany na gorąco wg PN-B-24625 [31],
d) asfaltową emulsję kationową do gruntowania powierzchni wg BN-71/6771-02 [54],
e) emulsję asfaltową wg BN-82/6753-01 [53],
f) kit asfaltowy uszczelniający wg PN-B-30175 [33],
g) papę asfaltową na tekturze budowlanej wg PN-B-27617 [32],
h) papę asfaltową na włókninie przyszywanej wg BN-87/6751-04 [52],
i) inne materiały izolacyjne posiadające aprobatę techniczną wydaną przez uprawnioną jednostkę.

Zastosowane materiały izolacyjne muszą być zaakceptowane przez Inżyniera.

2.8. Materiały na fundament

2.8.1. Beton i jego składniki

Do wykonania fundamentu pod ściankę oporową należy stosować beton klasy C 12/15, wg PN-B-06250.
Beton użyty do produkcji wykonania fundamentu powinien charakteryzować się:
– nasiąkliwością, poniżej 4%,
– ścieralnością na tarczy Boehmego, dla gatunku 1: 3 mm, dla gatunku 2: 4 mm,
– mrozoodpornością i wodoszczelnością, zgodnie z normą PN-B-06250 [2].

2.8.2. Cement

Cement stosowany do betonu powinien być cementem portlandzkim klasy nie niższej niż „32,5” wg PN B-19701 [10]. Przechowywanie cementu powinno być zgodne z BN-88/6731-08 [12].

2.8.3. Kruszywo

Kruszywo powinno odpowiadać wymaganiom PN-B-06712 [5].
Kruszywo należy przechowywać w warunkach zabezpieczających je przed zanieczyszczeniem, zmieszaniem z kruszywami innych asortymentów, gatunków i marek.

2.8.4. Woda

Woda powinna być odmiany „1” i odpowiadać wymaganiom PN-B-32250 [11].

3. SPRZĘT

3.1. Ogólne wymagania dotyczące sprzętu

Ogólne wymagania dotyczące sprzętu podano w SST D.00.00.00 „Wymagania ogólne” pkt 3.

3.2. Sprzęt do wykonania murów oporowych

Wykonawca przystępujący do wykonania muru oporowego powinien wykazać się możliwością korzystania z następującego sprzętu:
– koparek,
– betoniarek,
– zagęszczarek płytowych wibracyjnych,
– ubijaków ręcznych i mechanicznych,
– ładowarek.

4. TRANSPORT

4.1. Ogólne wymagania dotyczące transportu

Ogólne wymagania dotyczące transportu podano w SST D.00.00.00 „Wymagania ogólne” pkt 4.

4.2. Transport materiałów

Elementy prefabrykowane można przewozić dowolnymi środkami transportu w warunkach zabezpieczających je przed uszkodzeniami.

5. WYKONANIE ROBÓT

5.1. Ogólne zasady wykonania robót

Ogólne zasady wykonywania robót podano w SST D.00.00.00 „Wymagania ogólne" pkt 5.

5.2. Zasady wykonywania murów oporowych

5.2.1. Przygotowanie do ułożenia prefabrykatów

1. Wykop fundamentowy.
Wykopy pod mur oporowy mogą być wykonane ręcznie lub mechanicznie. Dopuszcza się wykonanie wykopu ręcznie do głębokości nie większej niż 2 m.
W gruntach osuwających się należy wykonywać wykop ze skarpą zapewniającą stateczność lub stosować inne metody zabezpieczenia wykopu, zaakceptowane przez Inżyniera.
Roboty ziemne powinny odpowiadać wymaganiom PN-B-06050 [11].
Górna warstwa gruntu w dole fundamentowym powinna pozostać o strukturze nienaruszonej.
Dopuszczalne odchyłki wymiarów wykopu wynoszą:
– w planie + 10 cm i - 5 cm,
– rzędne dna wykopu ± 5 cm.
Nadmiar gruntu z wykopu należy odwieźć na miejsce odkładu lub rozplantować w pobliżu miejsca budowy.
2. Wykonanie fundamentu z materiałów podanych w pkt. 2,5 i zgodnie z dokumentacją projektową.

5.2.2. Montaż prefabrykatów

Ułożenia prefabrykatów na ławie betonowej wykonuje się na podsypce na podsypce cementowo-piaskowej
1:4 o grubości od 5 cm po zagęszczeniu.
Zasypywanie wykopu należy wykonywać warstwami o grubości dostosowanej do przyjętej metody
zagęszczania gruntu, która to grubość nie powinna przekraczać:
- przy zagęszczaniu ręcznym i wałowaniu - 20 cm,
- przy zagęszczaniu ubijakami mechanicznymi lub wibratorami - 40 cm,
- przy stosowaniu ciężkich wibratorów lub ubijarek płytowych - 60 cm.
Inne rozwiązania powinny być zaakceptowane przez Inżyniera Budowy.

6. KONTROLA JAKOŚCI ROBÓT

6.1. Ogólne zasady kontroli jakości robót

Ogólne zasady kontroli jakości robót podano w SST D.00.00.00 „Wymagania ogólne" pkt 6.

7. OBMIAR ROBÓT

7.1. Ogólne zasady obmiaru robót

Ogólne zasady obmiaru robót podano w SST D.00.00.00 „Wymagania ogólne" pkt 7.

7.2. Jednostka obmiarowa

Jednostką obmiarową jest m (metr) wykonanego muru oporowego.

8. ODBIÓR ROBÓT

Ogólne zasady odbioru robót podano w SST D.00.00.00 „Wymagania ogólne" pkt 8.

Roboty uznaje się za wykonane zgodnie z dokumentacją projektową, SST i wymaganiami Inżyniera, jeżeli wszystkie pomiary i badania, z zachowaniem tolerancji wg pkt 6 dały wyniki pozytywne.

9. PODSTAWA PŁATNOŚCI

9.1. Ogólne ustalenia dotyczące podstawy płatności

Ogólne ustalenia dotyczące podstawy płatności podano w SST D.00.00.00 „Wymagania ogólne" pkt 9.

9.2. Cena jednostki obmiarowej

Cena 1 m muru oporowego obejmuje:
- prace pomiarowe i roboty przygotowawcze,
- oznakowanie robót,
- dostarczenie materiałów,
- wykonanie wykopu,
- wykonanie umocnienia pionowych ścian wykopu,
- wykonanie fundamentu,
- wykonanie podsypki,
- montaż ścianki oporowej,
- zasypanie wykopu pod ściankę oporową i zagęszczenie,
- roboty wykończeniowe i uporządkowanie terenu,
- przeprowadzenie badań i pomiarów wymaganych w ST

10. PRZEPISY ZWIĄZANE

Normy

1.	PN-B-01080	Kamień dla budownictwa i drogownictwa. Podział i zastosowanie według własności fizyczno-mechanicznych
2.	PN-B-01100	Kruszywa mineralne. Kruszywa skalne. Podział, nazwy i określenia
3.	PN-S-02205	Drogi samochodowe. Roboty ziemne. Wymagania i badania
4.	PN-B-02356	Koordynacja wymiarowa w budownictwie. Tolerancja wymiarów elementów budowlanych z betonu
5.	PN-B-03010	Ściany oporowe. Obliczenia statyczne i projektowanie
6.	PN-B-03264	Konstrukcje betonowe, żelbetowe i sprężone. Obliczenia statyczne i projektowanie
7.	PN-B-04101	Materiały kamienne. Oznaczenie nasiąkliwości wodą
8.	PN-B-04102	Materiały kamienne. Oznaczenie mrozoodporności metodą bezpośrednią
9.	PN-B-04110	Materiały kamienne. Oznaczenie wytrzymałości na ściskanie
10.	PN-B-04111	Materiały kamienne. Oznaczenie ścieralności na tarczy Boehmego
11.	PN-B-06050	Roboty ziemne budowlane. Wymagania w zakresie wykonywania i badania przy odbiorze
12.	PN-B-06250	Beton zwykły
13.	PN-B-06251	Roboty betonowe i żelbetowe. Wymagania techniczne
14.	PN-B-06261	Nieniszczące badania konstrukcji z betonu. Metoda ultradźwiękowa badania wytrzymałości betonu na ściskanie
15.	PN-B-06262	Nieniszczące badania konstrukcji z betonu na ściskanie za pomocą młotka Schmidta typu N
16.	PN-B-06711	Kruszywa mineralne. Piaski do zapraw budowlanych
17.	PN -B-06712	Kruszywa mineralne do betonu
18.	PN-B-06714-12	Kruszywa mineralne. Badania Oznaczanie zawartości zanieczyszczeń obcych
19.	PN-B-06714-13	Kruszywa mineralne. Badania Oznaczanie zawartości pyłów mineralnych
20.	PN-B-06714-15	Kruszywa mineralne. Badania Oznaczanie składu ziarnowego

21.	PN-B-06714-16	Kruszywa mineralne. Badania Oznaczanie kształtu ziarn
22.	PN-B-06714-18	Kruszywa mineralne. Badania Oznaczanie nasiąkliwości
23.	PN-B-06716	Kruszywa mineralne. Piaski i żwiry filtracyjne. Wymagania techniczne
24.	PN-B-11111	Kruszywa mineralne. Kruszywa naturalne do nawierzchni drogowych. Żwir i mieszanka
25.	PN-B-11113	Kruszywa mineralne. Kruszywa naturalne do nawierzchni drogowych. Piasek
26.	PN-B-12040	Ceramiczne rurki drenarskie
27.	PN-B-14501	Zaprawy budowlane zwykłe
28.	PN-B-19701	Cement. Cement powszechnego użytku. Skład, wymagania i ocena zgodności
29.	PN-B-24620	Lepik asfaltowy stosowany na zimno
30.	PN-B-24622	Roztwór asfaltowy do gruntowania
31.	PN-B-24625	Lepik asfaltowy z wypełniaczami stosowany na gorąco
32.	PN-B-27617	Papa asfaltowa na tekturze budowlanej
33.	PN-B-30175	Kit asfaltowy uszczelniający
34.	PN-B-32250	Materiały budowlane. Woda do betonów i zapraw
35.	PN-D-95017	Surowiec drzewny. Drewno tartaczne iglaste
36.	PN-D-96000	Tarcica iglasta ogólnego przeznaczenia
37.	PN-D-96002	Tarcica liściasta ogólnego przeznaczenia
38.	PN-H-84020	Stal węglowa konstrukcyjna zwykłej jakości ogólnego przeznaczenia. Gatunki
39.	PN-H-93215	Walcówka i pręty stalowe do zbrojenia betonu
40.	PN-M-82010	Podkładki kwadratowe w konstrukcjach drewnianych
41.	PN-M-82121	Śruby ze łbem kwadratowym
42.	PN-M-82503	Wkręty do drewna ze łbem stożkowym
43.	PN-M-82505	Wkręty do drewna ze łbem kulistym
44.	PN-EN 196-3	Metoda badania cementu. Oznaczenie czasów wiązania i stałości objętości
45.	PN-EN 196-6	Metoda badania cementu. Oznaczenie stopnia zmielenia
46.	BN-87/5028-12	Gwoździe budowlane. Gwoździe z trzpieniem gładkim, okrągłym i kwadratowym
47.	BN-78/6354-12	Rury drenarskie karbowane z nieplastyfikowanego polichlorku winylu
48.	BN-88/6731-08	Cement. Transport i przechowywanie
49.	BN-62/6738-07	Beton hydrotechniczny. Wymagania techniczne
50.	BN-78/6741-07	Wyroby przemysłu ceramiki budowlanej. Przechowywanie i transport
51.	BN-67/6747-14	Sposoby zabezpieczania wyrobów kamiennych podczas transportu
52.	BN-82/6751-04	Materiały izolacji przeciwwilgociowej. Papa asfaltowa na włókninie przyszywanej
53.	BN-82/6753-01	Asfaltowa emulsja anionowa do izolacji wodochronnych
54.	BN-71/6771-02	Masy bitumiczne. Asfaltowe emulsje kationowe
55.	BN-69/7122-11	Płyty pilśniowe z drewna
56.	BN-74/8841-19	Roboty murowe. Mury z kamienia naturalnego. Wymagania i badania przy odbiorze
57.	BN-76/8847-01	Ściany oporowe budowli kolejowych i drogowych. Wymagania i badania.

D.10.06.01 WIATY PRZYSTANKOWE

1. WSTĘP

1.1. Przedmiot ST

Przedmiotem niniejszej specyfikacji technicznej (ST) są wymagania dotyczące wykonania i odbioru robót związanych z wykonywaniem wiat przystankowych.

1.2. Zakres stosowania ST

Specyfikacja Techniczna (ST), stosowana jest jako dokument przetargowy i kontraktowy przy zlecaniu i realizacji robót, wymienionych w pkt 1.1.

1.3. Zakres robót

Ustalenia zawarte w niniejszej specyfikacji dotyczą zasad prowadzenia robót związanych z wykonywaniem wiat przystankowych.
Wiata przystankowa stosowana jest jako osłona podróżnych oczekujących na transport przy zatokach autobusowych.

1.4. Określenia podstawowe

1.4.1. Wiata przystankowa - konstrukcja zaprojektowana jako osłona dla pasażerów przebywających na przystankach autobusowych, tramwajowych czy peronach kolejowych. Wiaty przystankowe zalicza się do zbioru obiektów małej architektury miejskiej, czyli do tak zwanych mebli miejskich.
1.4.2. Pozostałe określenia podstawowe są zgodne z obowiązującymi, odpowiednimi polskimi normami i z definicjami podanymi w ST D.00.00.00 „Wymagania ogólne” pkt 1.4.

1.4. Ogólne wymagania dotyczące robót

Ogólne wymagania dotyczące robót podano w ST D.00.00.00 „Wymagania ogólne” pkt 1.5.

2. MATERIAŁY

2.1. Ogólne wymagania dotyczące materiałów

Ogólne wymagania dotyczące materiałów, ich pozyskiwania i składowania, podano w ST D-00.00.00 „Wymagania ogólne” pkt 2.

2.2. Wiata przystankowa - wymagania

2.2.1. Aprobata techniczna
Warunkiem dopuszczenia do stosowania w budownictwie drogowym jest posiadanie aprobaty technicznej.
2.2.2. Wymagania:
- wiata o wymiarach ok. 1,5x3,0 m
- materiał ścian – szkło hartowane o gr. 8mm,
- materiał dachu – przyciemniony poliwęglan komorowy,
- konstrukcja – stalowa ocynkowana i malowana proszkowo lub aluminiowa malowana proszkowo
- wyposażenie : ławka , kosz na śmieci,
- fundamenty: prefabrykowane,punktowe

2.2.3 Kształt, kolorystyka, forma architektoniczna wiaty przystankowej podlega przed wybudowaniem zatwierdzeniu przez Inwestora.

3. SPRZĘT

3.1. Ogólne wymagania dotyczące sprzętu

Ogólne wymagania dotyczące sprzętu podano w ST D.00.00.00 „Wymagania ogólne” pkt 3.

3.2. Sprzęt do wykonania

Wg producenta wiaty.

4. TRANSPORT

4.1. Ogólne wymagania dotyczące transportu

Ogólne wymagania dotyczące transportu podano w ST D.00.00.00 „Wymagania ogólne” pkt 4.

5. WYKONANIE ROBÓT

5.1. Ogólne zasady wykonania robót

Ogólne zasady wykonania robót podano w ST D.00.00.00 „Wymagania ogólne” pkt 5. Szczegóły zasad wykonania wg dostawcy - producenta wiat .

6. KONTROLA JAKOŚCI ROBÓT

6.1. Ogólne zasady kontroli jakości robót

Ogólne zasady kontroli jakości robót podano w ST D.00.00.00 „Wymagania ogólne” pkt 6.

6.2. Badania przed przystąpieniem do robót

Przed przystąpieniem do robót, Wykonawca powinien sprawdzić, czy producent wiat posiada atest wyrobu wg pkt 2.2.1 niniejszej ST.

6.3. Badania w czasie robót

Sprawdzeniu podlegają wszystkie elementy konstrukcyjne wiaty. Nie dopuszcza się do stosowania elementów noszących ślady uszkodzeń mechanicznych, podczas transportu jak również nierównych lub odkształconych.

6.4. Sprawdzenie cech geometrycznych

Sprawdzeniu podlega stabilność posadowienia oraz wymiary w pionie i poziomie.

7. OBMIAR ROBÓT

7.1. Ogólne zasady obmiaru robót

Ogólne zasady obmiaru robót podano w ST D-00.00.00 „Wymagania ogólne” pkt 7.

7.2. Jednostka obmiarowa

Jednostką obmiarową jest sztuka posadowionej wiaty .

8. ODBIÓR ROBÓT

8.1. Ogólne zasady odbioru robót

Ogólne zasady odbioru robót podano w ST D.00.00.00 „Wymagania ogólne" pkt 8.
Roboty uznaje się za wykonane zgodnie z dokumentacją projektową, ST i wymaganiami Inżyniera, jeżeli wszystkie pomiary i badania z zachowaniem tolerancji według producenta wyrobu dały wyniki pozytywne.

8.2. Odbiór robót zanikających i ulegających zakryciu

Odbiorowi robót zanikających i ulegających zakryciu podlegają:
- przygotowanie podłoża,
- wykonanie betonowych fundamentów punktowych,

9. PODSTAWA PŁATNOŚCI

9.1. Ogólne ustalenia dotyczące podstawy płatności

Ogólne ustalenia dotyczące podstawy płatności podano w ST D-00.00.00 „Wymagania ogólne" pkt 9.

9.2. Cena jednostki obmiarowej

Cena wykonania 1 szt. wiaty obejmuje:
- prace pomiarowe i roboty przygotowawcze,
- oznakowanie robót,
- przygotowanie podłoża,
- wykonanie fundamentów
- dostarczenie materiałów,
- montaż wiaty,
- montaż elementów wyposażenia
- roboty wykończeniowe

D.10.08.01 REGULACJA WYSOKOŚCIOWA URZĄDZEŃ OBCYCH

1. WSTĘP

1.1. Przedmiot ST

Przedmiotem niniejszej specyfikacji technicznej (ST) są wymagania dotyczące wykonania i odbioru robót związanych z regulacją wysokościową studzienek, wpustów, zasuw istniejącej infrastruktury technicznej.

1.2. Zakres stosowania ST

Specyfikacje Techniczne stanowią część Dokumentów Przetargowych i Umowy i należy je stosować w zlecaniu i wykonaniu Robót opisanych w podpunkcie 1.1.

1.3. Zakres robót objętych ST

Ustalenia zawarte w niniejszej specyfikacji dotyczą zasad prowadzenia robót związanych z wykonaniem regulacji pionowej urządzeń obcych i obejmują:

- wykonanie regulacji pionowej skrzynek zasuw wodociągowych,
- wykonanie regulacji pionowej kratek ściekowych,
- wykonanie regulacji pionowej studni kanalizacji sanitarnej i deszczowej,

1.4. Określenia podstawowe

Stosowane określenia podstawowe są zgodne z obowiązującymi, odpowiednimi polskimi normami i definicjami podanymi w ST D-00.00.00 „Wymagania ogólne” pkt 1.4.

1.5. Ogólne wymagania dotyczące robót

Wykonawca robót jest odpowiedzialny za jakość ich wykonania oraz za zgodność z Dokumentacją Projektową, ST i poleceniami Inspektora Nadzoru.

Ogólne wymagania dotyczące robót podano w ST D.00.00.00 "Wymagania ogólne".

2. MATERIAŁY

2.1. Ogólne wymagania dotyczące materiałów

Ogólne wymagania dotyczące materiałów, ich pozyskiwania i składowania podano w ST D-00.00.00 „Wymagania ogólne” pkt 2.

2.2. Płyty żelbetowe

Do produkcji mieszanki betonowej należy stosować cementy odpowiadające wymaganiom PN-EN 197-1:2002 klasy 32,5: cement portlandzki CEM I, mieszany CEM II, hutniczy CEM III lub inne zaakceptowane przez Inspektora Nadzoru Inwestorskiego.

2.3. Kruszywo

Do wytwarzania mieszanki betonowej należy stosować kruszywo mineralne naturalne, grys z otoczaków lub surowca skalnego, kruszywo z żużla wielkopiecowego kawałkowego oraz mieszanki tych kruszyw.

Uziarnienie kruszywa wchodzącego w skład mieszanki betonowej powinno być tak dobrane, aby mieszanka ta wykazywała maksymalną szczelność i urabialność przy minimalnym zużyciu cementu i wody.

Właściwości kruszywa oraz ich cechy fizyczne i chemiczne powinny odpowiadać wymaganiom określonym w PN-EN 13242.

2.4. Woda

Do wytwarzania mieszanki betonowej i pielęgnacji podbudowy należy używać wody określonej w PN-EN 1008.

Bez badań laboratoryjnych można stosować wodociągową wodę pitną.

2.5. Domieszki do betonu

W celu zmiany warunków wiązania i twardnienia, poprawy właściwości betonu i mieszanki betonowej oraz ograniczenia zawartości cementu mogą być stosowane domieszki według PN-EN 934-2:1999.

Przy wyborze domieszki należy uwzględnić jej zgodność z cementem. Zaleca się wykonać badanie zgodności w laboratorium.

2.6. Materiały do pielęgnacji betonu

Do pielęgnacji świeżo ułożonej podbudowy z betonu cementowego należy stosować:

- preparaty powłokowe,
- folie z tworzyw sztucznych.

Dopuszcza się pielęgnację warstwą piasku naturalnego, bez zanieczyszczeń organicznych lub warstwą włókniny o grubości, przy obciążeniu 2 kPa, co najmniej 5 mm, utrzymywanej w stanie wilgotnym przez zraszanie wodą.

2.7. Beton

Zawartość cementu w 1m3 zagęszczonej mieszanki betonowej nie powinna przekraczać 250 kg.

Konsystencja mieszanki betonowej powinna być co najmniej gęstoplastyczna.

W podbudowie należy stosować beton o wytrzymałości odpowiadającej klasie C12/15. W przypadkach szczególnych dopuszcza się stosowanie betonu o klasie wyższej.

Nasiąkliwość betonu nie powinna przekraczać 5% (m/m).

Średnia wytrzymałość na ściskanie próbek zamrażanych, badanych zgodnie z PN-S-96014:1997, nie powinna być mniejsza niż 80% wartości średniej wytrzymałości próbek niezamrażanych.

2.8. Deski

Deski użyte do deskowania powinny być z drzew iglastych. Deski powinny być klasy III, grubości 18-25 mm, powinny być proste i nie powykrzywiane.

3. SPRZĘT

3.1. Ogólne wymagania dotyczące sprzętu

Ogólne wymagania dotyczące sprzętu podano w ST D-00.00.00 „Wymagania ogólne” pkt 3.

3.2. Sprzęt do wykonania tymczasowych nawierzchni z elementów prefabrykowanych

Wykonawca przystępujący do wykonania zabezpieczenia z elementów prefabrykowanych powinien wykazać się możliwością korzystania z następującego sprzętu:

- żurawi samochodowych lub samojezdnych,
- walców ogumionych,
- równiarek,
- wibratorów płytowych,
- ubijaków,
- zbiorników na wodę.

3.2. Sprzęt do regulacji wysokościowej urządzeń obcych

Regulację wysokościową skrzynek zaworów wodociągowych i gazowych oraz studni telekomunikacyjnych i piwnicznych wykonuje się w sposób ręczny, przy pomocy następującego sprzętu:

- wytwórni stacjonarnej typu ciągłego do wytwarzania mieszanki betonowej lub odpowiedniej wielkości betoniarek,
- przewoźnych zbiorników na wodę,
- układarek albo równiarek do rozkładania mieszanki betonowej,
- mechanicznych listw wibracyjnych do zagęszczania mieszanki betonowej,

- zagęszczarek płytowych, ubijaków mechanicznych, wibratorów wgłębnych, do zagęszczania podbudowy, nawierzchni i mieszanki betonowej,
- młoty pneumatyczne, piły mechaniczne do robót rozbiórkowych,
- żurawi samochodowych o udźwigu do1,0 ton.

4. TRANSPORT

4.1. Ogólne wymagania dotyczące transportu

Ogólne wymagania dotyczące transportu podano w ST D-00.00.00 „Wymagania ogólne" pkt 4.

4.2. Transport materiałów

Materiały sypkie, domieszki można przewozić dowolnymi środkami transportu, w warunkach zabezpieczających je przed zanieczyszczeniem, zmieszaniem z innymi materiałami i nadmiernym zawilgoceniem.

Cement luzem należy przewozić cementowozami, natomiast workowany można przewozić dowolnymi środkami transportu, w sposób zabezpieczony przed zawilgoceniem.

Materiały do pielęgnacji należy dostarczać zgodnie z warunkami podanymi w aprobatach technicznych lub ustaleniach producentów.

5. WYKONANIE ROBÓT

5.1. Ogólne zasady wykonywania robót

Ogólne zasady wykonywania robót podano w ST D-00.00.00 „Wymagania ogólne" pkt 5.

5.2. Regulacja skrzynek zaworów wodociągowych i gazowych

Regulacja skrzynek zaworów wodociągowych i gazowych polega na:

- rozebraniu nawierzchni i podbudowy,
- demontażu skrzynki,
- przedłużeniu lub skróceniu klucza wraz z obudową,
- montażu prefabrykowanej podstawy pod skrzynkę wraz z regulacją wysokościową,
- montażu skrzynki.

5.3. Regulacja wysokościowa studni telekomunikacyjnych,

Regulacja wysokościowa studni telekomunikacyjnych polega na:

- rozbiórce nawierzchni i podbudowy,
- demontażu pokrywy włazu,
- demontażu ramy,
- obcięciu (wyrównaniu) krawędzi kanału studni,
- wykonaniu deskowania,
- uzupełnieniu betonem do żądanego poziomu,
- montażu ramy (uprzednio zdemontowanej),
- montażu płyty pokrywowej(z demontażu).

5.4. Regulacja wysokościowa studni kanalizacji sanitarnej, deszczowej

Regulacja wysokościowa studni polega na:

- rozbiórce nawierzchni i podbudowy,
- demontażu pokrywy włazu,
- demontażu ramy,
- obcięciu (wyrównaniu) krawędzi kanału studni,
- wykonaniu deskowania,
- uzupełnieniu betonem do żądanego poziomu,
- montażu ramy (uprzednio zdemontowanej),
- montażu płyty pokrywowej(z demontażu).

5.5. Roboty rozbiórkowe

Mechaniczne i ręczne odkucie nawierzchni wokół urządzeń. Zebranie i odrzucenie na bok gruzu. Demontaż skrzynki zaworu, włazu teletechnicznego lub rusztu studni piwnicznej.

5.6. Wykonanie deskowania

Deskowanie powinno zapewniać sztywność i niezmienność układu oraz bezpieczeństwo konstrukcji. Deskowanie powinno być skonstruowane w sposób umożliwiający łatwy jego montaż i demontaż. Przed wypełnieniem masą betonową deskowanie powinno być sprawdzone, aby wykluczyć wyciek zaprawy betonowej, możliwość zniekształcenia lub odchyleń w betonowej konstrukcji.

5.7. Wytwarzanie mieszanki betonowej

5.7.1. Projektowanie mieszanki betonowej

Ustalenie składu mieszanki betonowej powinno odpowiadać wymaganiom PN-S-96014:1997 oraz punktu 2.2.9 niniejszej specyfikacji.

Podczas projektowania składu betonu należy wykonać próbne zaroby w celu sprawdzenia właściwości mieszanki w zakresie oznaczenia konsystencji, zawartości powietrza i oznaczenia gęstości.

5.7.2. Warunki przystąpienia do robót

Warstwę z betonu cementowego zaleca się wykonywać przy temperaturze powietrza od 5˚C do 25˚C. Dopuszcza się wykonywanie warstwy w temperaturze powietrza powyżej 25˚C pod warunkiem nieprzekroczenia temperatury mieszanki betonowej powyżej 30˚C. Wykonywanie w temperaturze poniżej 5˚C dopuszcza się pod warunkiem stosowania zabiegów specjalnych, pozwalających na utrzymanie temperatury mieszanki betonowej powyżej 5˚C przez okres co najmniej 3 dni.

Betonowania nie można wykonywać podczas opadów deszczu.

5.7.3. Wytwarzanie mieszanki betonowej

Mieszankę betonową o składzie zawartym w recepcie laboratoryjnej, należy wytwarzać w wytwórniach betonu, zapewniających ciągłość produkcji i gwarantujących otrzymanie jednorodnej mieszanki.

Mieszanka po wyprodukowaniu powinna być od razu transportowana na miejsce wbudowania w sposób zabezpieczający przed segregacją i wysychaniem.

5.7.4. Wbudowanie mieszanki betonowej

Wbudowanie mieszanki betonowej w należy wykonywać mechanicznie, przy zastosowaniu odpowiedniego sprzętu, zapewniającego równomierne rozłożenie masy oraz zachowanie jej jednorodności.

Dopuszcza się ręczne wbudowywanie mieszanki betonowej przy wykonywaniu małych robót.

Wbudowanie mieszanki betonowej odbywa się za pomocą maszyn poruszających się po prowadnicach. Prowadnice powinny być tak skonstruowane, aby spełniały równocześnie rolę deskowań i dlatego od strony wewnętrznej powinny być zabezpieczone przed przyczepnością betonu (np. natłuszczone olejem mineralnym). Prowadnice powinny być przytwierdzone do podłoża w sposób uniemożliwiający ich przemieszczanie i zapewniający ciągłość na złączach. Powierzchnie styku prowadnic z mieszanką betonową muszą być gładkie, czyste i pozbawione resztek stwardniałego betonu.

Ustawienie prowadnic winno być takie, aby zapewniało uzyskanie przez podbudowę wymaganej niwelety, spadków podłużnych i poprzecznych.

Zdjęcie prowadnic może nastąpić nie wcześniej niż po upływie 36 godzin od zakończenia betonowania płyt w temperaturze otoczenia powyżej 10oC, a przy temperaturze otoczenia niższej - nie wcześniej niż po upływie 48 godzin. Prowadnice powinny być zdejmowane bez uszkodzenia wykonanej podbudowy.

Przy stosowaniu deskowania ślizgowego (przesuwnego), wbudowywanie mieszanki betonowej dokonuje się układarką mechaniczną, która przesuwając się formuje płytę podbudowy, ograniczając ją z boku deskowaniem ślizgowym, bez stosowania prowadnic.

5.7.5. Zagęszczanie mieszanki betonowej

Do zagęszczania mieszanki betonowej w podbudowie należy stosować odpowiednie mechaniczne urządzenia wibracyjne, zapewniające jednolite jej zagęszczenie.

Powierzchnia warstwy zagęszczonej powinna mieć jednolitą teksturę i połysk, a grube ziarna kruszywa powinny być widoczne lub powinny znajdować się bezpośrednio pod powierzchnią. Zagęszczenie należy zakończyć przed początkiem wiązania cementu.

5.8. Pielęgnacja

Bezpośrednio po zagęszczeniu należy świeży beton zabezpieczyć przed wyparowaniem wody przez pokrycie jego powierzchni materiałami według punktu 2.2.8. Należy to wykonać przed upływem 90 min od chwili zakończenia zagęszczania.

W przypadku pielęgnacji wilgotną warstwą piasku lub grubej włókniny należy utrzymywać ją w stanie wilgotnym siedem dni. W przypadku gdy temperatura powietrza jest powyżej 25˚C pielęgnację należy przedłużyć do 10 dni.

Stosowanie innych środków do pielęgnacji podbudowy wymaga każdorazowej zgody Inspektora Nadzoru Inwestorskiego.

5.9. Roboty wykończeniowe

Roboty wykończeniowe powinny być zgodne z dokumentacją projektową i ST. Do robót wykończeniowych należą prace związane z dostosowaniem wykonanych robót do istniejących warunków terenowych, takie jak roboty porządkujące otoczenie terenu robót.

6. KONTROLA JAKOŚCI ROBÓT

6.1. Ogólne zasady kontroli jakości robót

Ogólne zasady kontroli jakości robót podano w ST D-00.00.00 „Wymagania ogólne” pkt 6.

6.2. Badania przed przystąpieniem do robót

Przed przystąpieniem do robót Wykonawca powinien:

- uzyskać wymagane dokumenty, dopuszczające wyroby budowlane do obrotu i powszechnego stosowania (aprobaty techniczne, certyfikaty zgodności, deklaracje zgodności, ew. badania materiałów wykonane przez dostawców itp.),
- wykonać badania właściwości materiałów przeznaczonych do wykonania robót, określone w pkcie 2,
- sprawdzić cechy zewnętrzne gotowych materiałów z tworzyw i prefabrykowanych.

Wszystkie dokumenty oraz wyniki badań Wykonawca przedstawia Inżynierowi do akceptacji.

6.3. Badania w czasie robót

Badania i pomiary wyregulowanych przykryć urządzeń obcych przeprowadza się dla wykonania deskowania i sprawdzenia osadzenia skrzynek, włazów i rusztów. Sprawdzenie wykonania deskowania polega na sprawdzeniu jego szczelności i wymiarów. Sprawdzenie osadzenia urządzeń obcych polega na sprawdzeniu rzędnych posadowienia skrzynek zaworów, pokryw włazowych oraz ich stabilności (nie mogą ulegać drganiom podczas ruchu pojazdów). Skrzynki zaworów, pokrywy studzienek i rusztów powinny być osadzone z dokładnością do ± 1 mm.

7. OBMIAR ROBÓT

7.1. Ogólne zasady obmiaru robót

Ogólne zasady obmiaru robót podano w ST D-00.00.00 „Wymagania ogólne” pkt 7.

7.2. Jednostka obmiarowa

Jednostką obmiarową regulacji urządzeń obcych jest jedna sztuka (1 szt.)

8. ODBIÓR ROBÓT

Ogólne zasady odbioru robót podano w ST D-00.00.00 „Wymagania ogólne” pkt 8.

Roboty uznaje się za wykonane zgodnie z dokumentacją projektową, SST i wymaganiami Inżyniera, jeżeli wszystkie pomiary i badania, z zachowaniem tolerancji wg punktu 6, dały wyniki pozytywne.

9. PODSTAWA PŁATNOŚCI

9.1. Ogólne ustalenia dotyczące podstawy płatności

Ogólne ustalenia dotyczące podstawy płatności podano w ST D-00.00.00 „Wymagania ogólne" pkt 9.

Płatność za 1 szt. wyregulowanego urządzenia należy przyjmować zgodnie z obmiarem.

9.2. Cena jednostki obmiarowej

Cena 1 szt. wyregulowanego urządzenia obejmuje:

- prace pomiarowe i roboty przygotowawcze,
- rozbiórki i prace demontażowe,
- dostarczenie materiałów,
- wykonanie deskowania,
- wyprodukowanie mieszanki betonowej,
- transport na miejsce wbudowania,
- ułożenie i zagęszczenie betonu oraz jego pielęgnacja,
- wykonanie regulacji wysokościowej urządzeń obcych,
- osadzenie na zaprawie cementowej skrzynek i włazów,
- rozebrania deskowania,
- wywóz gruzu,
- oczyszczenie miejsca robót,
- uporządkowanie terenu robót,
- przeprowadzenie pomiarów i badań laboratoryjnych wymaganych w specyfikacji technicznej.

10. PRZEPISY ZWIĄZANE

Normy

1.	PN-EN 197-1: 2002	Cement. Część I: Skład, wymagania i kryteria zgodności dotyczące cementu powszechnego użytku
2.	PN-EN 934-2: 1999	Domieszki do betonu, zaprawy i zaczynu. Domieszki do betonu. Definicje i wymagania
3.	PN-S-96014:1997	Drogi samochodowe i lotniskowe. Podbudowa z betonu cementowego pod nawierzchnię ulepszoną. Wymagania i badania