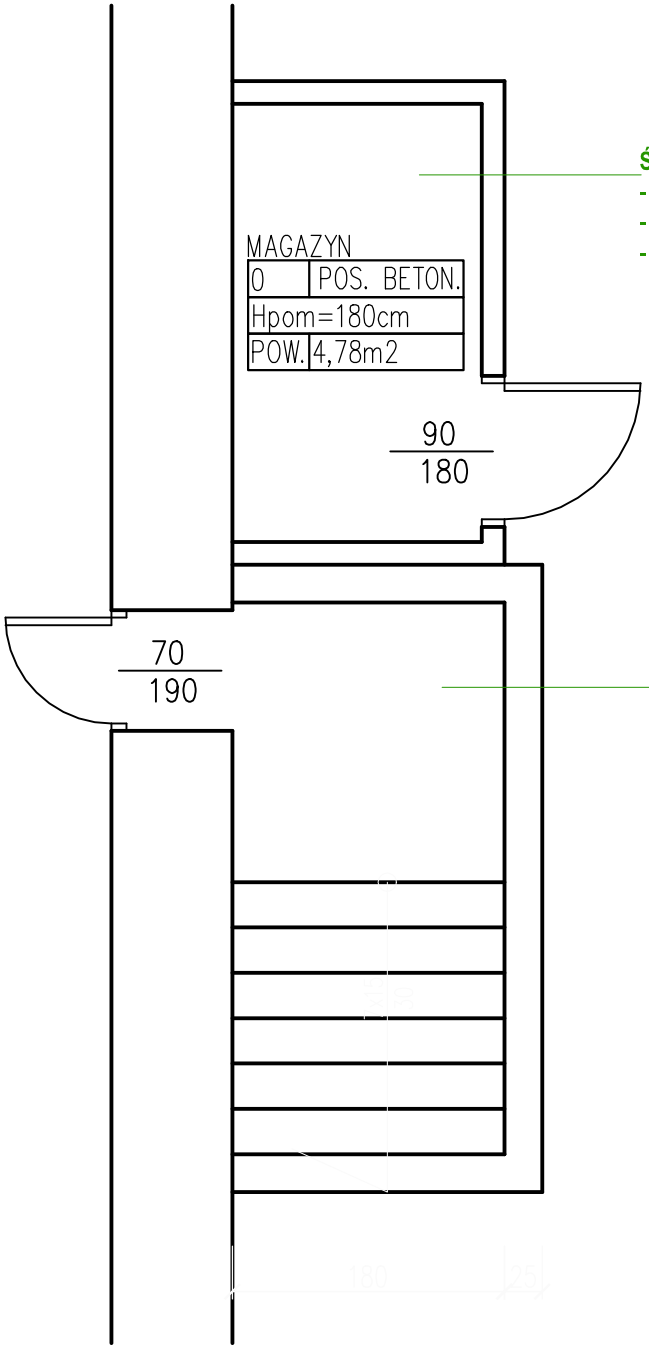

ŚCIANA ZEWNĘTRZNA
- tynk cementowo - wapienny
- ściana z cegły pełnej
- tynk cementowo - wapienny

MUR
- tynk cementowo - wapienny
- ściana z bloczka betonowego
- tynk cementowo - wapienny

DACH
- płyta cementowa falista na konstrukcji stalowej z kątowników

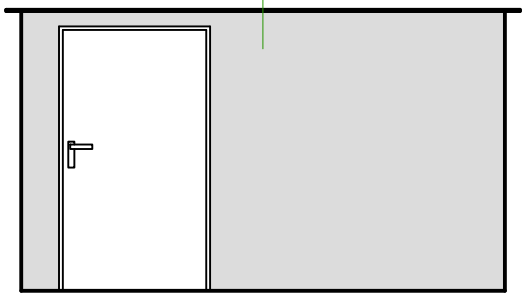

DACH
- płyta cementowa falista na konstrukcji stalowej z kątowników

