1. Schematy blokowe
sygnalizacji przyzewowej
Standardowe rozwiązanie,
z wezwaniem pielęgniarki

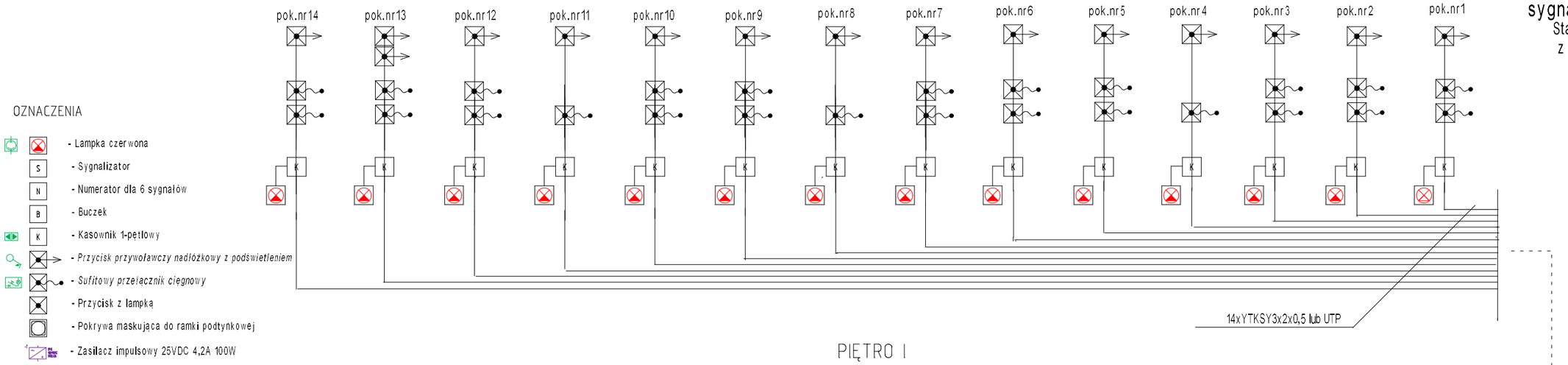

OZNACZENIA

- Lampka czerwona
- S - Sygnalizator
- N - Numerator dla 6 sygnałów
- B - Buczek
- K - Kasownik 1-pętlowy
- *Przycisk przywoławczy nadłóżkowy z podświetleniem*
- *Sufitowy przełącznik cięgnowy*
- Przycisk z lampką
- Pokrywa maskująca do ramki podtynkowej
- Zasilacz impulsowy 25VDC 4,2A 100W

PRZEWODY NIEOZNACZONE - YTKSY 3x2x0,5 lub UTP

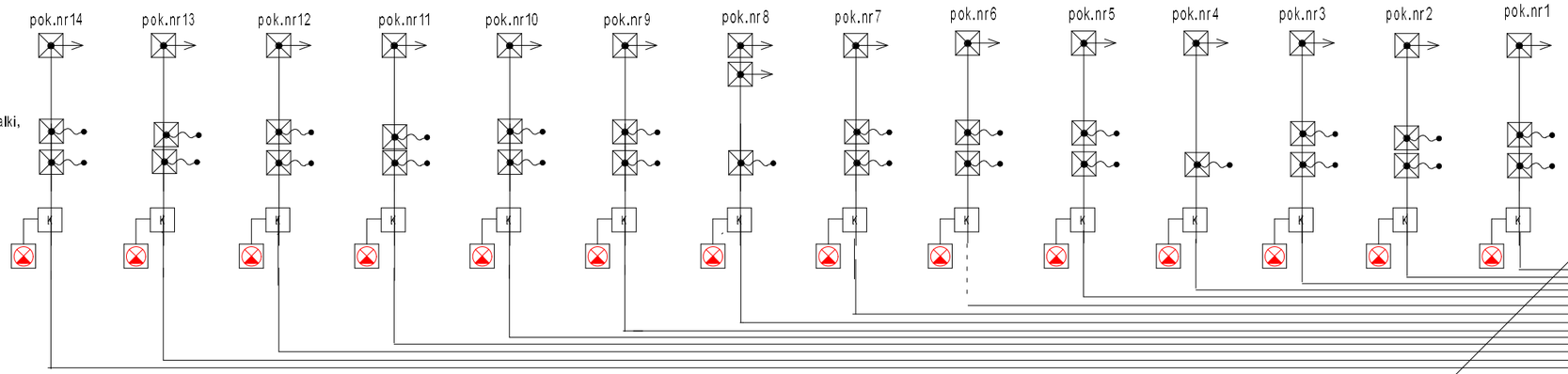

Na końcu pętli zamontować rezystor 1k
Sygnały oraz zasilanie kasowników podłączyć do centralki,
Przewody YTKSY3x2x0,5 lub UTP
Przewody nieoznaczone - minimalna ilość żył 0,5
Montaż w zestawach ramkowych np.serii Basic55,

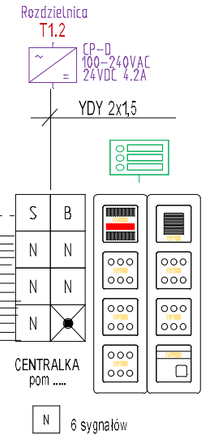

wspólny zasilacz systemu
Lampki nad drzwiami

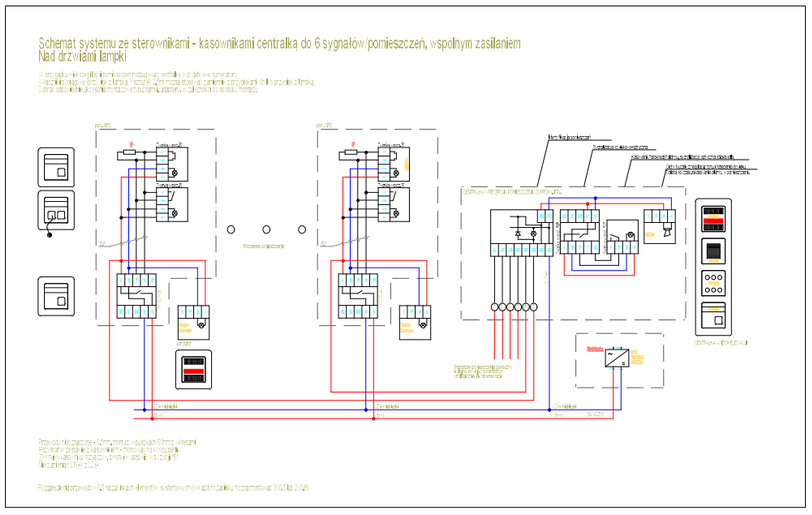

Centralka pielęgniarska
(recepcja)

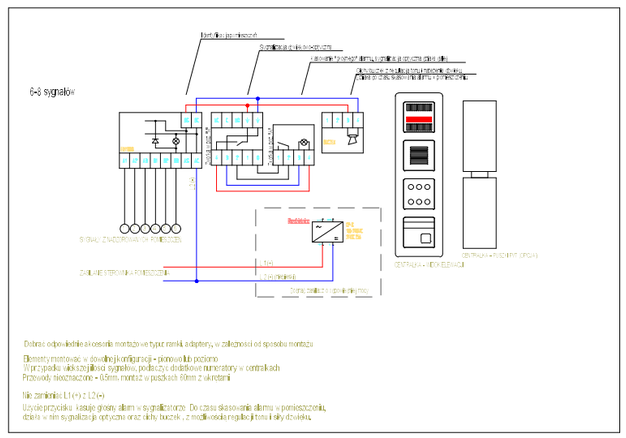

1. Łazienki / WC dla niepełnosprawnych
ogólnodostępna na parterze

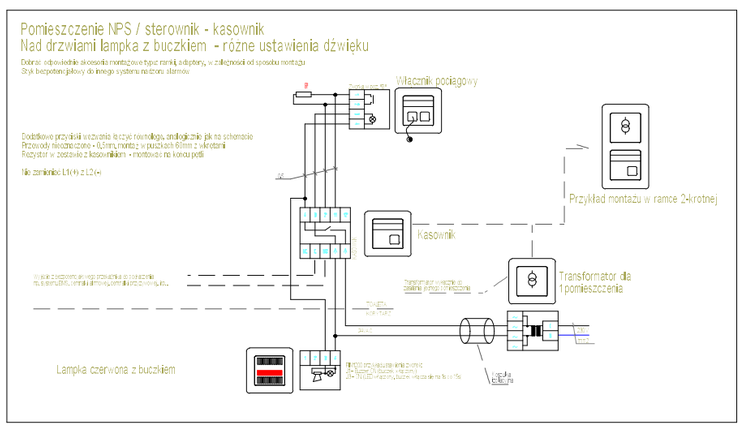

PiN.IN.EL	Obiekt: Remont i przebudowa bud. sanatorium "LELIWA" w Rymanowie Zdroju; ul. Wyspiańskiego 2; dz.nr 434 Inwestor: Uzdrowisko Rymanów S.A. w Rymanowie Zdroju ul. Zdrojowa 48; 38-481 Rymanów Zdrój	SCHEMAT IDEOWY sygnalizacji przyzewowej	Projekt: LELIWA Data: Lipiec 2025r	Projektant: inż. Ludwik Więch Upraw. nr GT-8341/42/77	Podpis:	Rys. nr E-17