CZĘŚĆ GRAFICZNA

PLAN SYTUACYJNY
– skala 1:500 –

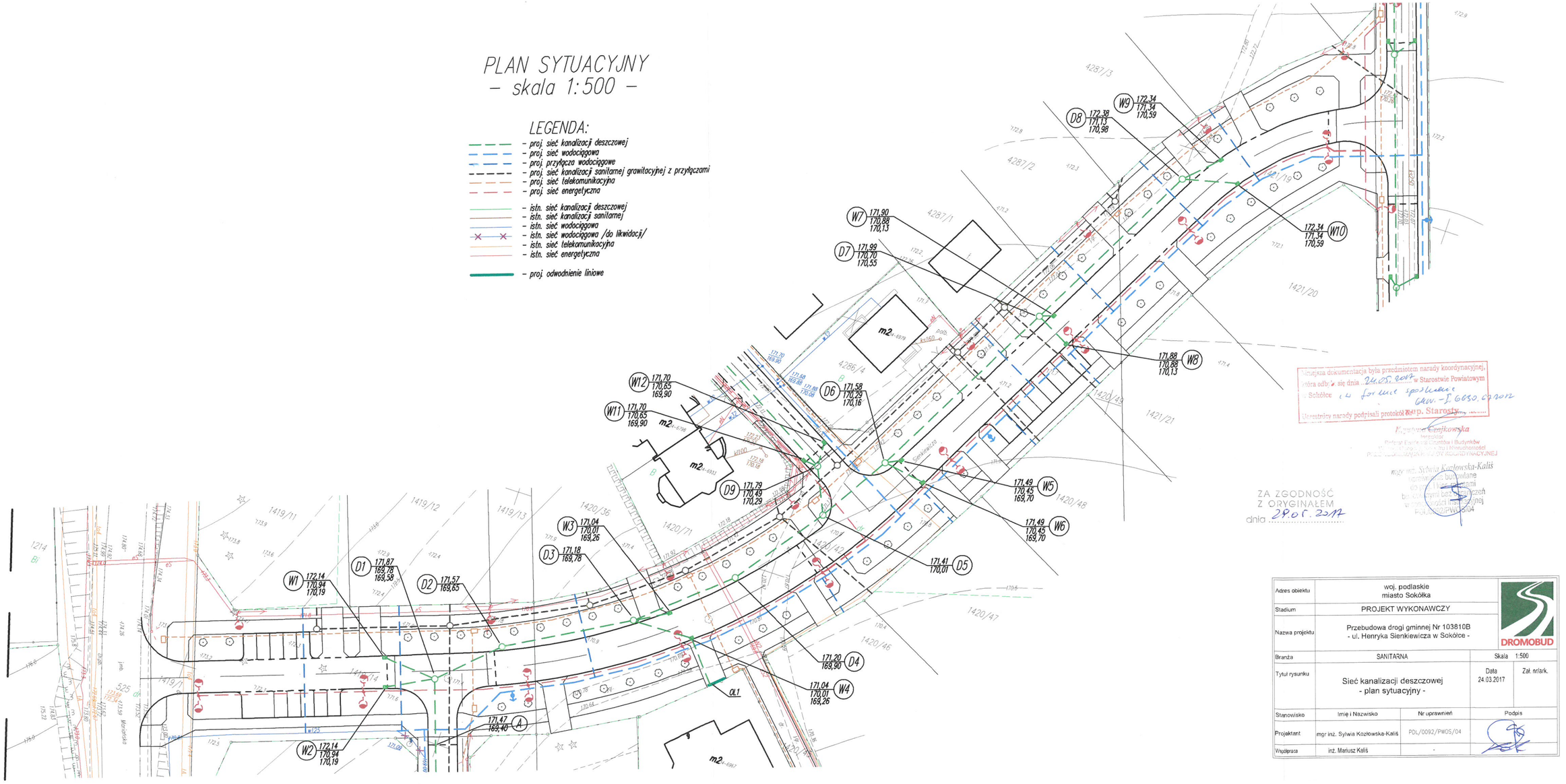

Adres obiektu	woj. podlaskie miasto Sokółka		DROMOBUD
Stadium	PROJEKT WYKONAWCZY		
Nazwa projektu	Przebudowa drogi gminnej Nr 103810B - ul. Henryka Sienkiewicza w Sokółce -		
Branża	SANITARNA		Skala 1:500
Tytuł rysunku	Sieć kanalizacji deszczowej - plan sytuacyjny -		Data 24.03.2017 / Zał. nr/ark.
Stanowisko	Imię i Nazwisko	Nr uprawnień	Podpis
Projektant	mgr inż. Sylwia Kozłowska-Kaliś	PDL/0092/PWOS/04	
Współpraca	inż. Mariusz Kaliś	-	

PLAN SYTUACYJNY
– skala 1:500 –

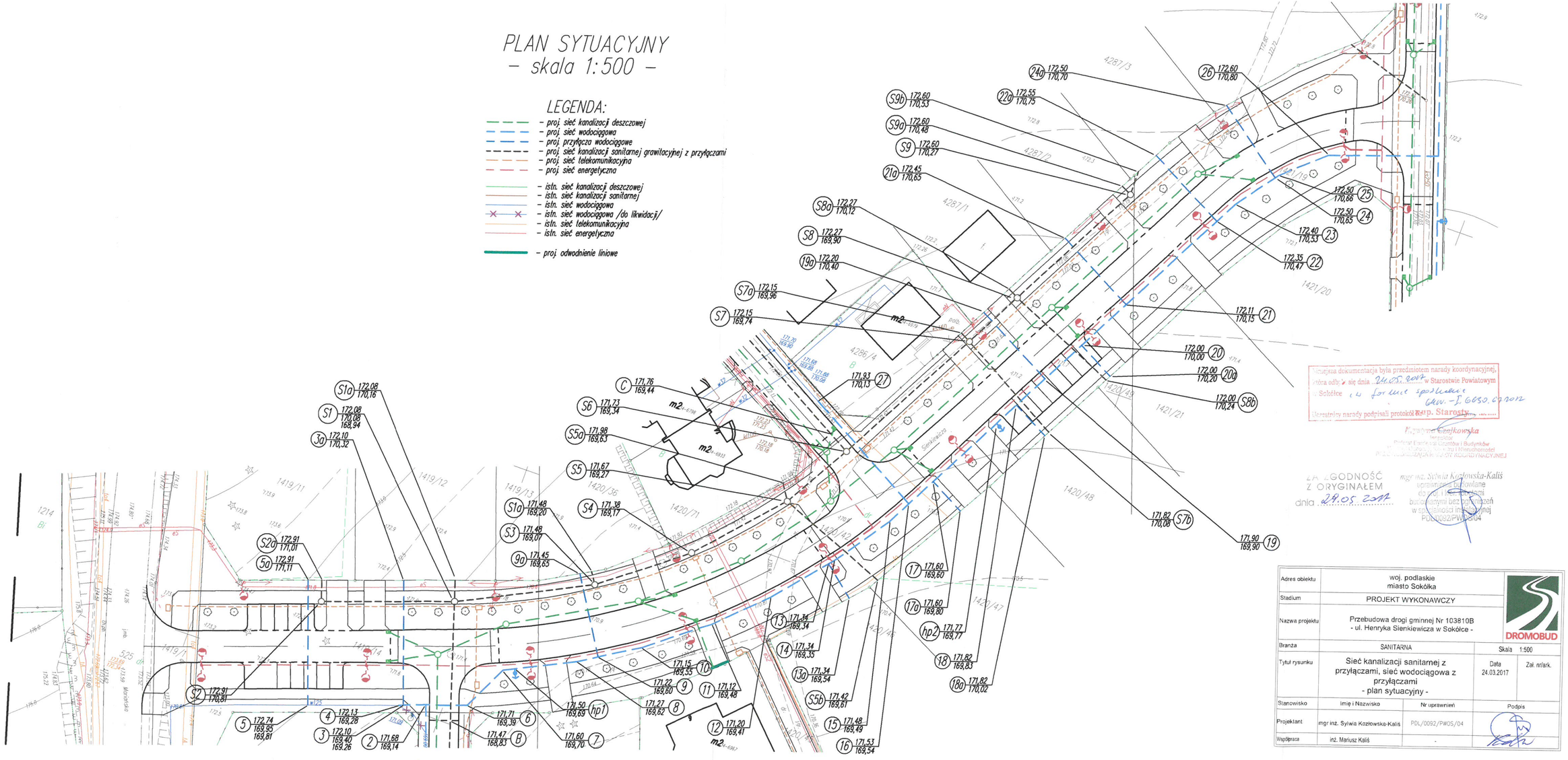

Adres obiektu	woj. podlaskie miasto Sokółka		
Stadium	PROJEKT WYKONAWCZY		
Nazwa projektu	Przebudowa drogi gminnej Nr 103810B - ul. Henryka Sienkiewicza w Sokółce -		
Branża	SANITARNA	Skala 1:500	
Tytuł rysunku	Sieć kanalizacji sanitarnej z przyłączami, sieć wodociągowa z przyłączami - plan sytuacyjny -	Data 24.03.2017	Zał. nr/ark.
Stanowisko	Imię i Nazwisko	Nr uprawnień	Podpis
Projektant	mgr inż. Sylwia Kozłowska-Kaliś	PDL/0092/PWOS/04	
Współpraca	inż. Mariusz Kaliś	-	

Adres obiektu	woj. podlaskie miasto Sokółka		DROMOBUD
Stadium	PROJEKT WYKONAWCZY		
Nazwa projektu	Przebudowa drogi gminnej Nr 103810B - ul. Henryka Sienkiewicza w Sokólce -		
Branża	SANITARNA	Skala 1:1000/1:100	
Tytuł rysunku	Sieć kanalizacji deszczowej - profil podłużny -	Data 24.03.2017	Zał. nr/ark.
Stanowisko	Imię i Nazwisko	Nr uprawnień	Podpis
Projektant	mgr inż. Sylwia Kozłowska-Kaliś	PDL/0092/PWOS/04	
Współpraca	inż. Mariusz Kaliś	-	

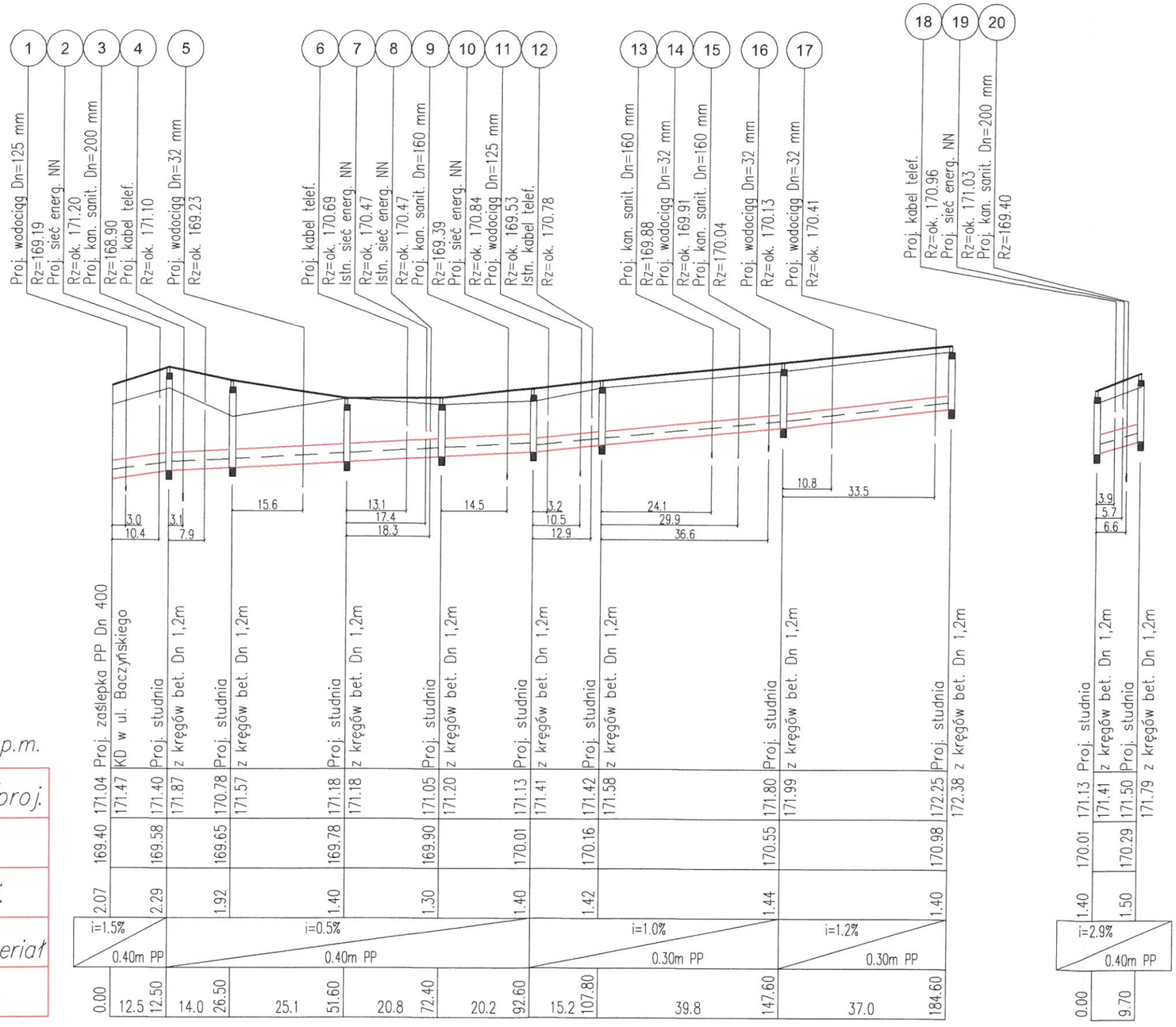

Rzędna p.p.163.00 m.n.p.m.

Rzędna terenu istn./proj.
Rzędna dna kanału
Zagłębienie istn./proj.
Spadek / Średnica, materiał
Odległości

Oznaczenia

PROFIL PODŁUŻNY SIECI KANALIZACJI DESZCZOWEJ – skala 1:1000/1:100 –

PROFIL PODŁUŻNY SIECI SANITARNEJ GRAWITACYJNEJ – skala 1:1000/1:100 –

Adres obiektu	woj. podlaskie miasto Sokółka		DROMOBUD
Stadium	PROJEKT WYKONAWCZY		
Nazwa projektu	Przebudowa drogi gminnej Nr 103810B - ul. Henryka Sienkiewicza w Sokółce -		
Branża	SANITARNA		Skala 1:1000/1:100
Tytuł rysunku	Sieć kanalizacji sanitarnej grawitacyjnej - profil podłużny -		Data 24.03.2017 / Zał. nr/ark.
Stanowisko	Imię i Nazwisko	Nr uprawnień	Podpis
Projektant	mgr inż. Sylwia Kozłowska-Kaliś	PDL/0092/PWOS/04	
Współpraca	inż. Mariusz Kaliś	-	

Skala 1:1000 / 1:100

Rzędna p.p.163.00 m.n.p.m.

Rzędna terenu istn./proj.	
Rzędna dna kanału	
Zagłębienie istn./proj.	
Spadek / Średnica, materiał	
Odległości	

Oznaczenia

proj PVC Dn 0,20m ul. Baczyńskiego

PROFIL PODŁUŻNY SIECI WODOCIĄGOWEJ
– skala 1:500/1:100 –

Adres obiektu	woj. podlaskie miasto Sokółka
Stadium	PROJEKT WYKONAWCZY
Nazwa projektu	Przebudowa drogi gminnej Nr 103810B - ul. Henryka Sienkiewicza w Sokółce -
Branża	SANITARNA
Tytuł rysunku	Sieć wodociągowa - profil podłużny -
Stanowisko	imię i Nazwisko / Nr uprawnień
Projektant	mgr inż. Sylwia Kozłowska-Kalis / PDL/0092/PWOS/04
Współpraca	inż. Mariusz Kalis

DROMOBUD

Skala 1:500/1:100

Data 24.03.2017

Zał. nr/ark.

Podpis

Skala 1:100 / 1:500

Rzędna p.p.163.00 m.n.p.m.

Rzędna terenu istn./proj.

Rzędna osi rurociągu

Zagłębienie istn./proj.

Spadek / Średnica, materiał

Odległości

Oznaczenia

Proj. kon. deszcz. Dn=400 mm Rz=168.44
Proj. kon. sanit. Dn=200 mm Rz=168.85
Proj. kabel telef. Rz=ok. 171.09
Proj. kabel telef. Rz=ok. 170.53
Istn. sieć energ. NN Rz=ok. 170.32
Istn. sieć energ. NN Rz=ok. 170.32
Proj. kan. sanit. Dn=160 mm Rz=169.49
Istn. kabel telef. Rz=ok. 170.54
Proj. kan. sanit. Dn=160 mm Rz=169.96
Proj. kan. sanit. Dn=160 mm Rz=170.12
Proj. sieć energ. NN Rz=ok. 170.95
Proj. kon. deszcz. Dn=300 mm Rz=170.06
Proj. kabel telef. Rz=ok. 171.14
Proj. kon. sanit. Dn=200 mm Rz=169.37

Trójnik redukcyjny bosy PE Dn 125/110/125 (do zgrzewania)
Zmiana kierunku – łuk 45 st. (do zgrzewania)
Zmiana kierunku – łuk 45 st. (do zgrzewania) + ukosowanie o kąt 7st.
Trójnik redukcyjny bosy PE Dn 125/90/125 (do zgrzewania)
Zmiana kierunku ukosowanie o kąt 6st.
Opaska do nawiercania 125/1,1/4" + zasuwa pozioma Dn 1,1/4" – PE32
Zmiana kierunku ukosowanie o kąt 5st.
Zmiana kierunku ukosowanie o kąt 7st.
Trójnik równoprzelotowy bosy PE Dn 125/125/125 (do zgrzewania)
Trójnik redukcyjny bosy PE Dn 125/90/125 (do zgrzewania)
Zmiana kierunku – łuk 11 st. (do zgrzewania)
Zmiana kierunku – łuk 22 st. (do zgrzewania) + kołpak PE Dn 125
Trójnik równoprzelotowy bosy PE Dn 125/125/125 (do zgrzewania)
Kształtka adaptacyjna żeliwna typ 3007, Dn 125(132-155)
Kształtka adaptacyjna żeliwna typ 3007, Dn 125/(132-155) + zasuwa kątowa Dn 1,1/4" – PE32

i=3.2% 125*7.4 PE
i=0.6% 125*7.4 PE
i=1.0% 125*7.4 PE
i=1.4% 125*7.4 PE
i=2.7% 125*7.4 PE
i=2.3% 125*7.4 PE

proj. Dn 110 ul. Baczyńskiego
istn. Dn 125 ul. Sienkiewicza
proj. Dn 125 ul. Norwida
istn. Dn 125 ul. Gołczyńskiego

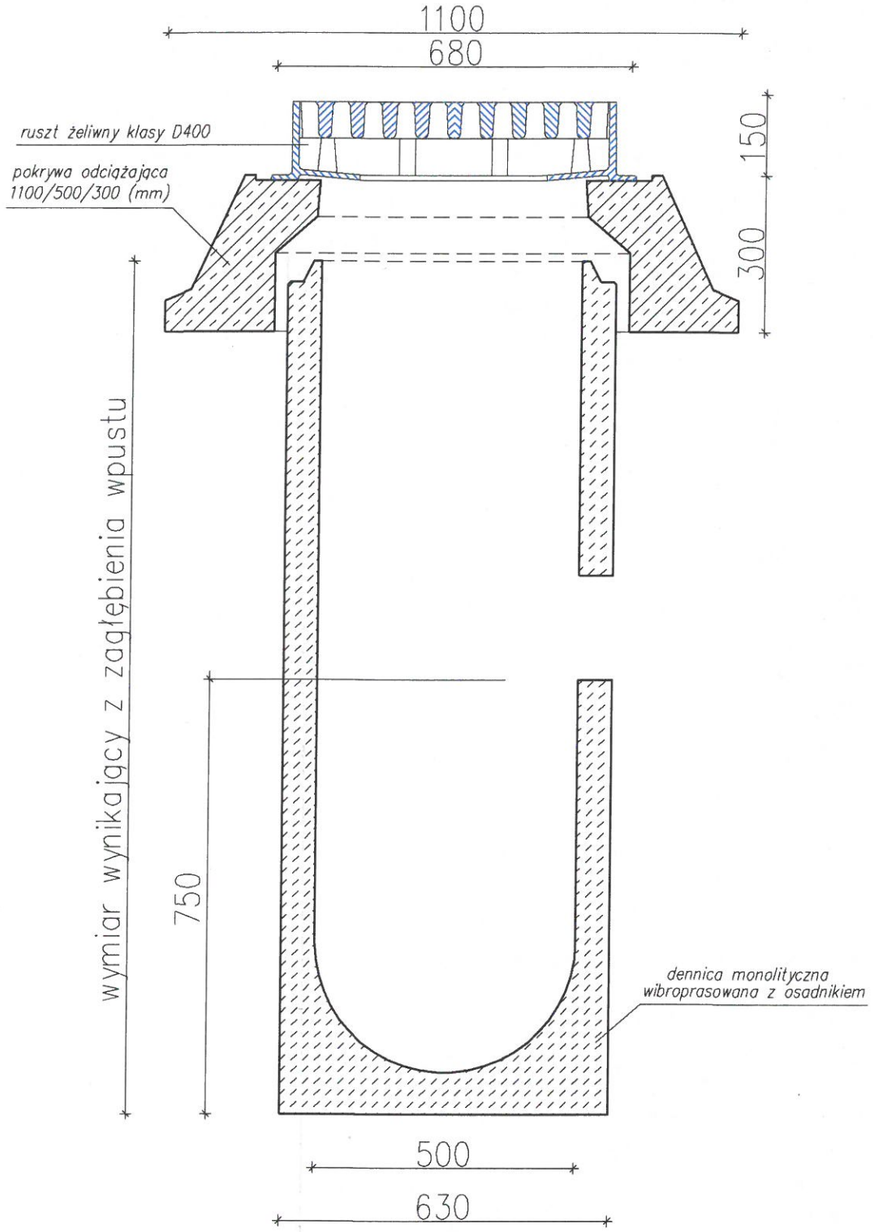

Elementy betonowe wykonane w oparciu
o normę PN-EN 1917:2004.
Klasa betonu C40/50, wodoszczelność W8,
mrozoodporność F150, nasiąkliwość do 4%

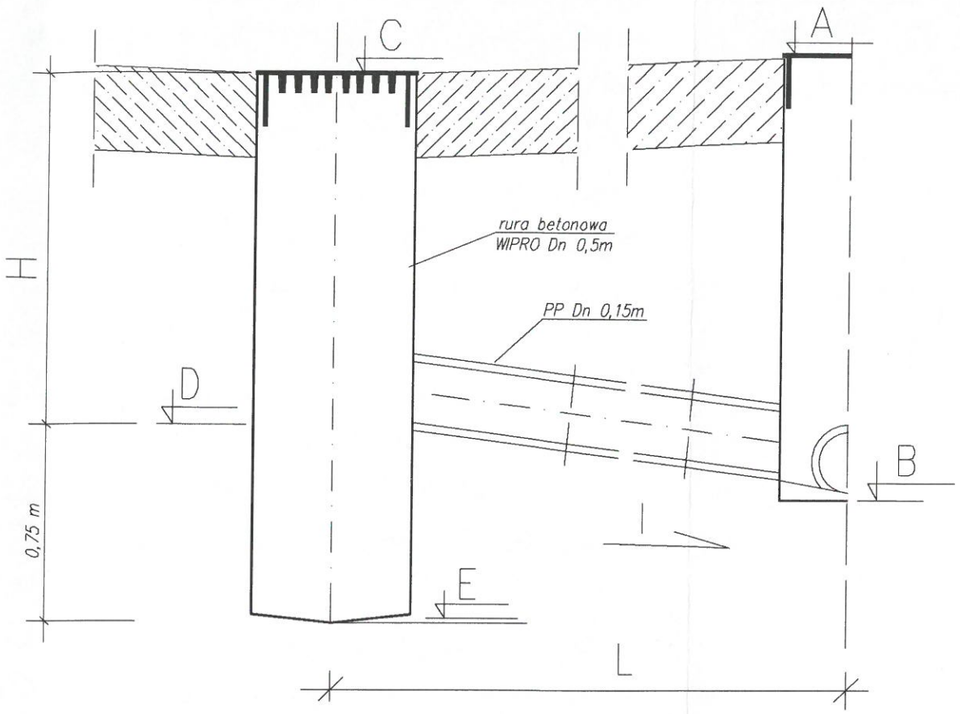

WPUST	Studnia włączenia	A	B	C	D	E	I	L	H
		m.n.p.m.					%	m	
W1	D1	171,87	169,78 169,58	172,14	170,94	170,19	11,3	10,3	1,20
W2	D1	171,87	169,78 169,58	172,14	170,94	170,19	12,2	9,5	1,20
W3	D3	171,18	169,78 ---	171,04	170,01	169,26	3,3	7,0	1,03
W4	D3	171,18	169,78 ---	171,04	170,01	169,26	2,0	11,4	1,03
W5	D6	171,58	170,29 170,16	171,49	170,45	169,70	5,2	3,1	1,04
W6	D6	171,58	170,29 170,16	171,49	170,45	169,70	2,0	8,0	1,04
W7	D7	171,99	170,70 170,55	171,90	170,88	170,13	6,6	2,7	1,02
W8	D7	171,99	170,70 170,55	171,88	170,88	170,13	2,5	7,2	1,00
W9	D8	172,38	171,13 170,98	172,34	171,34	170,59	2,6	8,0	1,00
W10	D8	172,38	171,13 170,98	172,34	171,34	170,59	2,0	10,3	1,00
W11	D9	171,79	170,49 170,29	171,70	170,65	169,90	5,7	10,3	1,05
W12	D9	171,79	170,49 170,29	171,70	170,65	169,90	3,5	9,5	1,05

Adres obiektu	woj. podlaskie miasto Sokółka		DROMOBUD
Stadium	PROJEKT WYKONAWCZY		
Nazwa projektu	Przebudowa drogi gminnej Nr 103810B - ul. Henryka Sienkiewicza w Sokółce -		
Branża	SANITARNA		Skala ---
Tytuł rysunku	Sieć kanalizacji deszczowej - wpusty deszczowe -		Data 24.03.2017 / Zał. nr/ark.
Stanowisko	Imię i Nazwisko	Nr uprawnień	Podpis
Projektant	mgr inż. Sylwia Kozłowska-Kaliś	PDL/0092/PWOS/04	
Współpraca	inż. Mariusz Kaliś	-	

Odwodnienie liniowe OL1

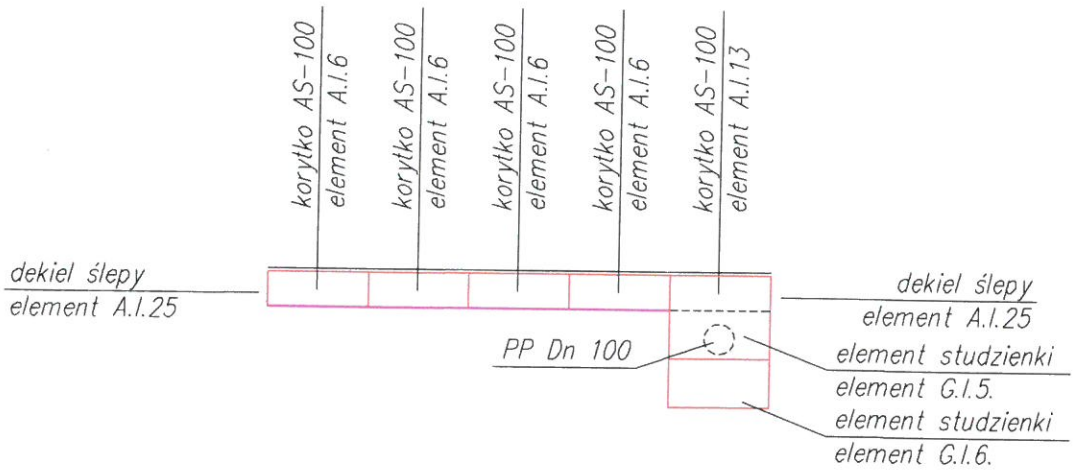

Uwaga:

- *korytka wyposażyć w ruszt klasy B125*
- *przykanaliki do odwodnień liniowych układać ze spadkiem minimalnym i=1,5%*

Adres obiektu	woj. podlaskie miasto Sokółka		DROMOBUD
Stadium	PROJEKT WYKONAWCZY		
Nazwa projektu	Przebudowa drogi gminnej Nr 103810B - ul. Henryka Sienkiewicza w Sokółce -		
Branża	SANITARNA		Skala 1:50
Tytuł rysunku	Sieć kanalizacji deszczowej - odwodnienia liniowe -	Data 24.03.2017	Zał. nr/ark.
Stanowisko	Imię i Nazwisko	Nr uprawnień	Podpis
Projektant	mgr inż. Sylwia Kozłowska-Kaliś	PDL/0092/PWOS/04	
Współpraca	inż. Mariusz Kaliś	-	

Adres obiektu	woj. podlaskie miasto Sokółka		DROMOBUD
Stadium	PROJEKT WYKONAWCZY		
Nazwa projektu	Rozbudowa drogi gminnej Nr 103810B - ul. Henryka Sienkiewicza w Sokółce -		
Branża	SANITARNA		Skala ---
Tytuł rysunku	Sieć wodociągowa z przyłączami - schemat węzłów wodociągowych -	Data 24.03.2017	Zał. nr/ark.
Stanowisko	Imię i Nazwisko	Nr uprawnień	Podpis
Projektant	mgr inż. Sylwia Kozłowska-Kaliś	PDL/0092/PWOS/04	
Współpraca	inż. Mariusz Kaliś	-	

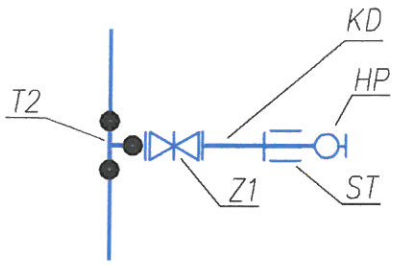

SCHEMATY WĘZŁÓW

OZNACZENIA dla "HP1,HP2"

T2 – trójnik redukcyjny bosy (do zgrzewania)
PE Dn 125/90/125 mm – szt. 1
Z1 – zasuwa kołnierzowa typu E, Dn 80 – szt. 1
+ tuleja kołnierzowa Dn 90 (do zgrzewania)
+ kołnierz stalowy płaski do tulei PE DN 80/90
ST – łuk kołnierzowy ze stopką ø 80 mm – szt. 1
HP – hydrant pożarowy naziemny ø 80mm – szt. 1
KD – króciec dwukołnierzowy żeliwny Dn 80
Dn 80 /L=0,5m/ – szt. 1

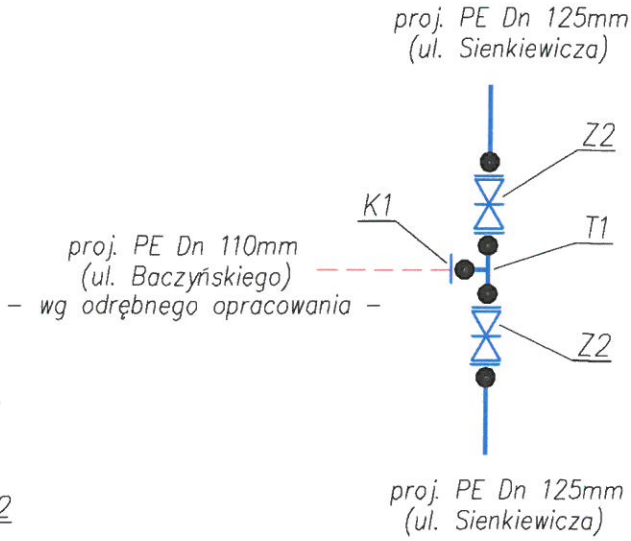

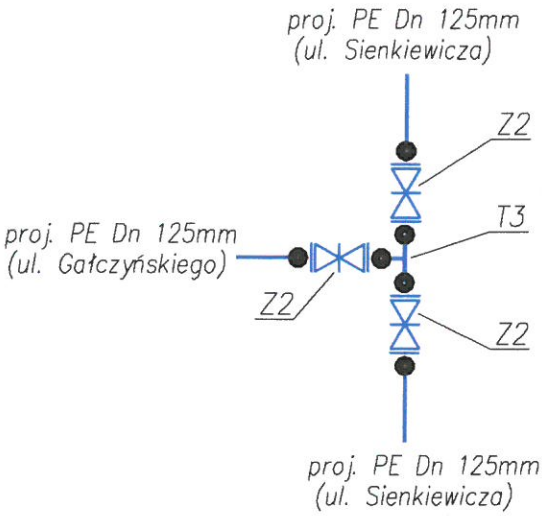

OZNACZENIA dla "2"

T1 – trójnik redukcyjny bosy (do zgrzewania)
PE Dn 125/110/125 mm – szt. 1
+ tuleja kołnierzowa PE Dn 110 (do zgrzewania)
+ kołnierz stalowy płaski do tulei PE DN 100/110
Z2 – zasuwa kołnierzowa typu E, Dn 125 – szt. 2
+ 2*tuleja kołnierzowa PE Dn 125 (do zgrzewania)
+ 2*kołnierz stalowy płaski do tulei PE DN 125
K1 – kołnierz żeliwny "ślepy" Dn 100 – szt. 1

OZNACZENIA dla "16"

T3 – trójnik równoprzelotowy bosy (do zgrzewania)
PE Dn 125/125/125 mm – szt. 1
Z2 – zasuwa kołnierzowa typu E, Dn 125 – szt. 3
+ 2*tuleja kołnierzowa PE Dn 125 (do zgrzewania)
+ 2*kołnierz stalowy płaski do tulei PE DN 125

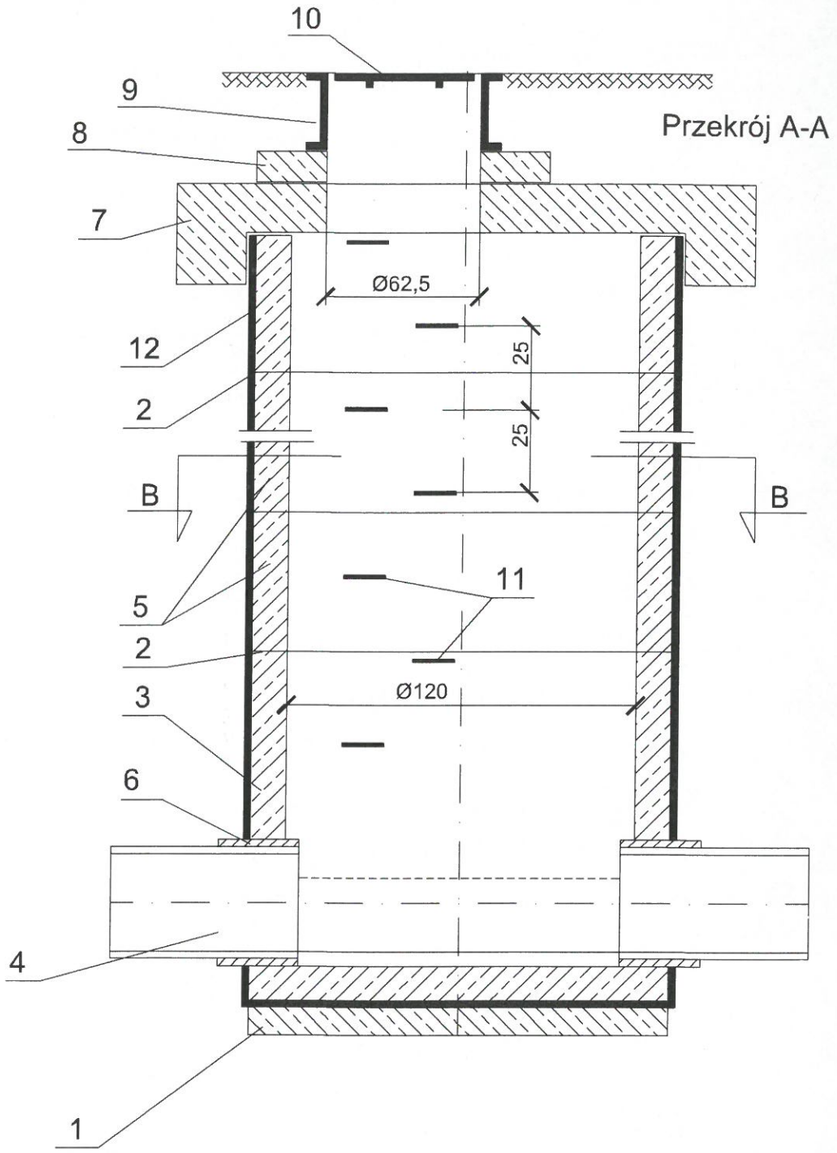

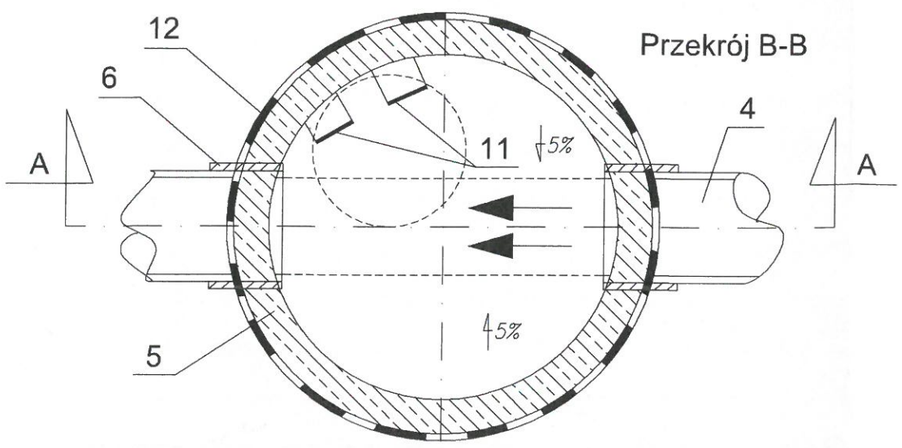

Studnia rewizyjna z kręgów betonowych Ø1,2 m

/lokowane w jezdni-z pokrywą odciążającą/

Oznaczenia:

1. *Podbudowa z warstwy tłucznia lub żwiru o zagęszczeniu Is=0,95*
2. *Połączenie na uszczelkę elastomerową*
3. *Prefabrykowana kineta monolityczna – beton klasy C40/50*
4. *Rura kanalizacyjna PP Dn 0,4m, PVC Dn 0,2m*
5. *Kręgi betonowe Ø1,2 m (h=0,5 m lub h=0,6m) – beton klasy C40/50*
6. *Tuleja ochronna długa (L=240 mm; Dn 0,4m, 0,2m)*
7. *Pokrywa odciążająca – Dz/Dw-1,98/1,52m – beton klasy C40/50*
8. *Betonowy pierścień dystansowy pod właz Dz/Dw-0,865/0,625m – beton klasy C40/50*
9. *Żeliwny korpus włazu*
10. *Pokrywa – właz żeliwny typ D-400 (40T)*
11. *Stopnie złazowe żeliwne*
12. *Izolacja abizol 2R+P*

Uwaga:

Wymiary na rysunku podano w centymetrach

Elementy betonowe wykonane w oparciu o normę PN-EN 1917:2004.
Klasa betonu C40/50, wodoszczelność W8, mrozoodporność F150, nasiąkliwość do 4%

Adres obiektu	woj. podlaskie miasto Sokółka		DROMOBUD
Stadium	PROJEKT WYKONAWCZY		
Nazwa projektu	Rozbudowa drogi gminnej Nr 103810B - ul. Henryka Sienkiewicza w Sokółce -		
Branża	SANITARNA		Skala ---
Tytuł rysunku	Sieć kanalizacji deszczowej - studnia rewizyjna przelotowa Dn 1,2m -	Data 24.03.2017	Zał. nr/ark.
Stanowisko	Imię i Nazwisko	Nr uprawnień	Podpis
Projektant	mgr inż. Sylwia Kozłowska-Kaliś	PDL/0092/PWOS/04	
Współpraca	inż. Mariusz Kaliś	-	

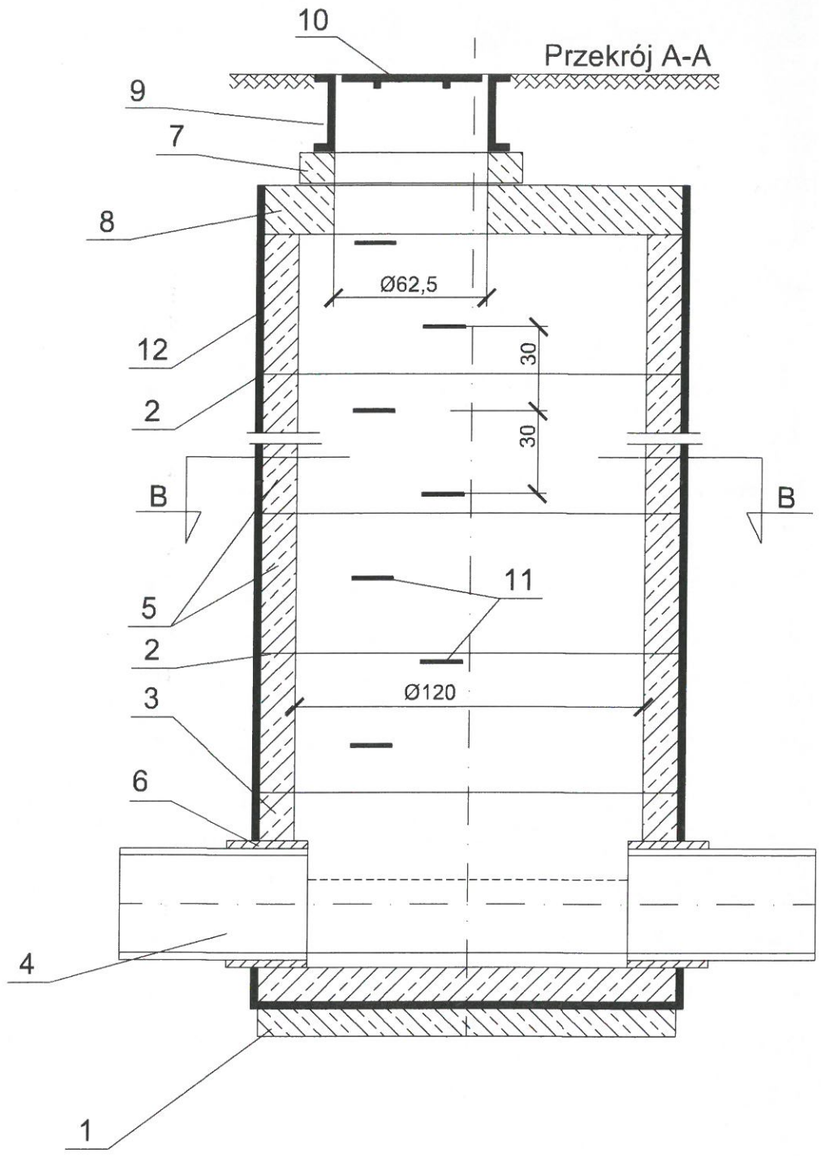

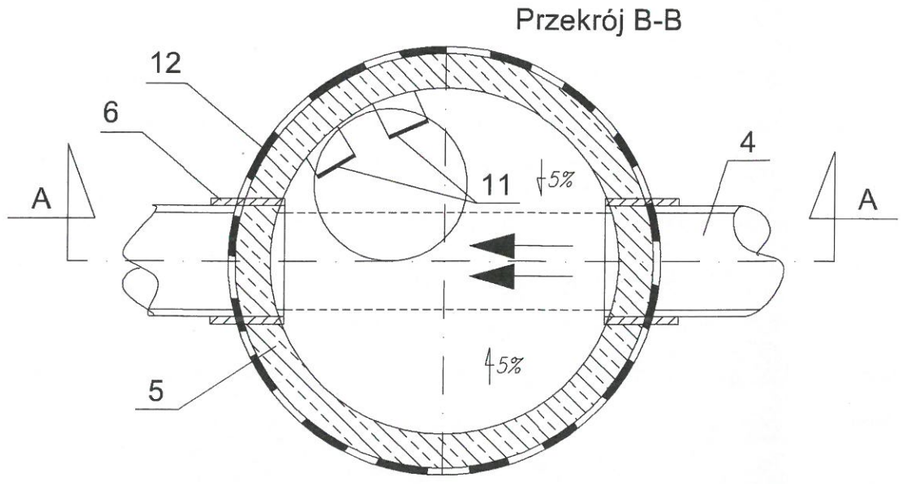

Studnia rewizyjna z kręgów betonowych Ø1,2 m /lokowane poza jezdnią/

Oznaczenia:

1. *Podbudowa z warstwy tłucznia lub żwiru o zagęszczeniu Is=0,95*
2. *Połączenie na uszczelkę elastomerową*
3. *Prefabrykowana kineta monolityczna – beton klasy C40/50*
4. *Rura kanalizacyjna PP Dn 0,4m, PP Dn 0,3m, PVC Dn 0,2m*
5. *Kręgi betonowe Ø1,2 m (h=0,5 m lub h=0,6m) – beton klasy C40/50*
6. *Tuleja ochronna długa (L=240 mm; Dn0,4m, 0,3m 0,2m)*
7. *Betonowy pierścień dystansowy pod właz Dz/Dw-0,865/0,625m – beton klasy C40/50*
8. *Płyta nastudzienna Dz/Dw – 1,47/1,20 m – beton klasy C40/50*
9. *Żeliwny korpus włazu*
10. *Pokrywa – właz żeliwny typ C-250 (25T)*
11. *Stopnie złazowe żeliwne*
12. *Izolacja abizol 2R+P*

Uwaga:

Wymiary na rysunku podano w centymetrach

Elementy betonowe wykonane w oparciu o normę PN-EN 1917:2004. Klasa betonu C40/50, wodoszczelność W8, mrozoodporność F150, nasiąkliwość do 4%

Adres obiektu	woj. podlaskie miasto Sokółka		DROMOBUD
Stadium	PROJEKT WYKONAWCZY		
Nazwa projektu	Rozbudowa drogi gminnej Nr 103810B - ul. Henryka Sienkiewicza w Sokólce -		
Branża	SANITARNA	Skala ---	
Tytuł rysunku	Sieć kanalizacji deszczowej, sieć kanalizacji sanitarnej - studnia rewizyjna przelotowa Dn 1,2m -	Data 24.03.2017	Zał. nr/ark.
Stanowisko	Imię i Nazwisko	Nr uprawnień	Podpis
Projektant	mgr inż. Sylwia Kozlowska-Kaliś	PDL/0092/PWOS/04	
Współpraca	inż. Mariusz Kaliś	-	

Sposób wykonania skrzyżowania projektowanej sieci podziemnej z istniejącym kablem telekomunikacyjnym

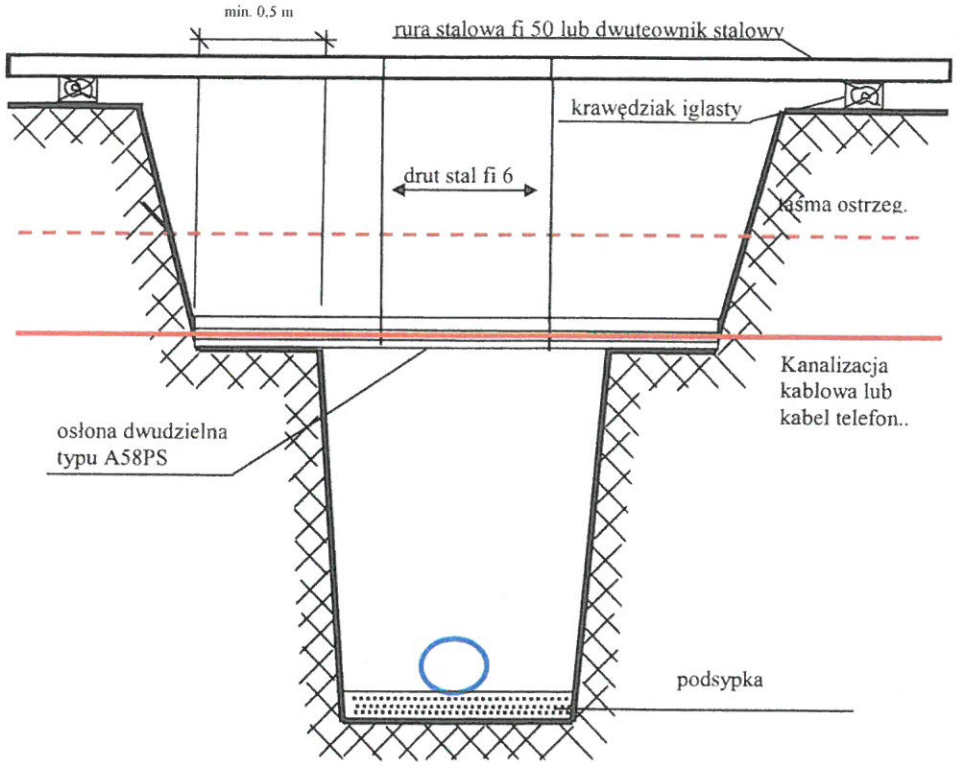

KOLEJNOŚĆ WYKONYWANIA PRAC:

1. Wykonać ręcznie wykop do głębokości posadowienia kanalizacji kablowej lub kabla.
2. W przypadku kabla założyć przepust dwudzielny A58PS na kabel.
3. Zabezpieczony kabel lub rury kanalizacji kablowej podwiesić drutem fi 6mm na rurze stalowej lub dwuteowniku.
4. Wykonać wykop docelowy.
5. Przed zasypaniem ułożyć nad kablem taśmę ostrzegawczą odpowiedniego koloru (w przypadku taśm z elementem metalowym zapewnić jego ciągłość).

Adres obiektu	woj. podlaskie miasto Sokółka		DROMOBUD
Stadium	PROJEKT WYKONAWCZY		
Nazwa projektu	Rozbudowa drogi gminnej Nr 103810B - ul. Henryka Sienkiewicza w Sokółce -		
Branża	SANITARNA	Skala —	
Tytuł rysunku	Sieć kanalizacji deszczowej, sieć kanalizacji sanitarnej z przyłączami, sieć wodociągowa z przyłączami - zabezpieczenie kabli telekomunikacyjnych -	Data 24.03.2017	Zał. nr/ark.
Stanowisko	Imię i Nazwisko	Nr uprawnień	Podpis
Projektant	mgr inż. Sylwia Kozłowska-Kaliś	PDL/0092/PWOS/04	
Współpraca	inż. Mariusz Kaliś	-	

ZABEZPIECZENIE KABLI ELEKTRYCZNYCH

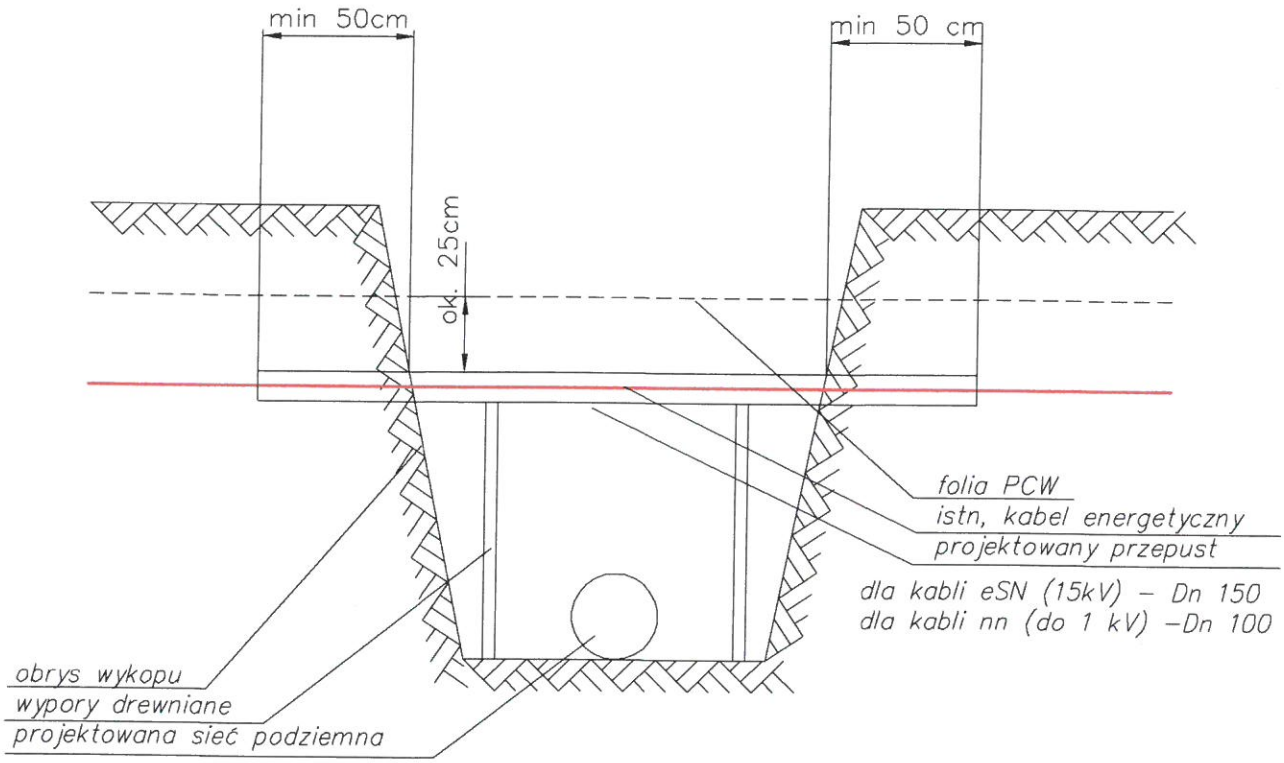

KOLEJNOŚĆ PRAC PRZY WYKONYWANIU SKRZYŻOWANIA

1. Uzgodnić z Rejonem Energetycznym termin wyłączenia kabla spod napięcia
2. Po dopuszczeniu do pracy lub otrzymaniu oświadczenia o odłączeniu i uziemieniu kabla – ręcznie odkopać kabel.
3. Założyć przepust i uszczelnić go pakułami i Olkitem. Należy stosować przepusty dwudzielne firmy "AROT" lub rury PCW grubościenne ze szwem bocznym.
4. Wykonać docelowy wykop.
5. W przypadku dużej szerokości wykopu zastosować wypory drewniane.
6. Zgłosić do odbioru zabezpieczenia w RE.
7. Przy zasypywaniu wykopu na przepuście ułożyć folię PCW odpow. koloru.

UWAGI:

1. Roboty winne być wykonane przez uprawnionego elektryka
2. W przypadku gdy roboty będą prowadzone przez okres kilku dni, każdego dnia przed rozpoczęciem prac należy uzyskać potwierdzenie wyłączenia kabla.

Adres obiektu	woj. podlaskie miasto Sokółka		DROMOBUD
Stadium	PROJEKT WYKONAWCZY		
Nazwa projektu	Rozbudowa drogi gminnej Nr 103810B - ul. Henryka Sienkiewicza w Sokółce -		
Branża	SANITARNA	Skala ---	
Tytuł rysunku	Sieć kanalizacji deszczowej, sieć kanalizacji sanitarnej z przyłączami, sieć wodociągowa z przyłączami - zabezpieczenie kabli energetycznych -	Data 24.03.2017	Zał. nr/ark.
Stanowisko	Imię i Nazwisko	Nr uprawnień	Podpis
Projektant	mgr inż. Sylwia Kozłowska-Kaliś	PDL/0092/PWOS/04	
Współpraca	inż. Mariusz Kaliś	-	