SPECYFIKACJA TECHNICZNA WYKONANIA I ODBIORU ROBÓT

INWESTOR:	SIM Sudety Sp. z o. o 57-300 Kłodzko, Pl. Bolesława Chrobrego 1
OBIEKT:	„BUDYNEK MIESZKALNY WIELORODZINNY W POLANICY-ZDROJU”
ADRES OBIEKTU:	dz. nr 84/5 obręb 0003 Nowy Zdrój, Polanica-Zdrój
JEDNOSTKA PROJEKTOWA:	RUKA projekt sp. z o. o. 59-220 Legnica, ul. Wojska Polskiego 1/5
WSPÓLNY SŁOWNIK ZAMÓWIEŃ:	CPV45210000-2 Roboty budowlane

DATA OPRACOWANIA czerwiec 2024 r.

ZAWARTOŚĆ OPRACOWANIA :

Specyfikacja Techniczna Wykonania i Odbioru Robót Budowlanych

ST-01 – Wymagania ogólne,

Szczegółowe Specyfikacje Techniczne Wykonania i Odbioru Robót Budowlanych :

SST-02 CPV 45111000-8 Roboty w zakresie burzenia, roboty ziemne
SST-03 CPV 45261211-6 Roboty betonowe i żelbetowe
SST-04 CPV 45262522-6 Roboty murarskie
SST-05 CPV 45410000-4 Roboty tynkarskie
SST-06 CPV 45442100-8 Roboty malarskie
SST-07 CPV 45320000-6 Roboty izolacyjne
SST-08 CPV 45430000-0 Pokrywanie podłóg i ścian
SST-09 CPV 45421000-5 Roboty w zakresie stolarki budowlanej
SST-10 CPV 45421152-4 Roboty w zakresie wykonania sufitów podwieszanych
SST-11 CPV 45421152-4 Instalowanie ścianek działowych g-k
SST-12 CPV 45321000-3 Termomodernizacje, ocieplenia ścian budynków - styropian
SST-13 CPV 45450000-6 Termomodernizacje, ocieplenia ścian budynków - izolacja z wełny mineralnej
SST-14 CPV 45260000-7 Wykonywanie pokryć dachowych - krycie dachu papą
SST-15 CPV 45422000-1 Roboty ciesielskie
SST-16 CPV 45260000-7 Wykonywanie pokryć dachowych - krycie dachu dachówką
SST-17 CPV 45233253-7 Roboty w zakresie nawierzchni dróg i chodników

ST-01 Wymagania ogólne,

1. Wstęp

1.1. Przedmiot i zakres specyfikacji

Niniejsza specyfikacja obejmuje wymagania wykonania i odbioru robót budowlanych dla zadania pn.: „BUDYNEK MIESZKALNY WIELORODZINNY W POLANICY-ZDROJU".

1.2. Zakres stosowania Szczegółowej Specyfikacji Technicznej

Specyfikacja techniczna (SST) jest stosowana jako dokument przetargowy i kontraktowy przy zlecaniu i realizacji robót wymienionych w punkcie 1.1

1.3. Zakres robót objętych (SST)

- zgodnie z dokumentacją projektową

Wszelkie roboty, prace dodatkowe, czynności, materiały, rozwiązania, etc. nieopisane lub nie wymienione w poniższej Specyfikacji, a konieczne do przeprowadzenia, z punktu widzenia Prawa, sztuki i praktyki budowlanej, kompletnych prac budowlanych, wykończeniowych i branżowych, etc. muszą być przewidziane przez Wykonawcę na podstawie analizy dokumentacji Projektu Budowanego/Wykonawczego.

1.4. Klasyfikacja robót wg. Wspólnego Słownika Zamówień (SST)

Wymagania ogólne zawarte w SST mają zastosowanie przy wykonaniu i odbiorze robót będących przedmiotami następujących specyfikacji:

SST-02 CPV 45111000-8 Roboty w zakresie burzenia, roboty ziemne
SST-03 CPV 45261211-6 Roboty betonowe i żelbetowe
SST-04 CPV 45262522-6 Roboty murarskie
SST-05 CPV 45410000-4 Roboty tynkarskie
SST-06 CPV 45442100-8 Roboty malarskie
SST-07 CPV 45320000-6 Roboty izolacyjne
SST-08 CPV 45430000-0 Pokrywanie podłóg i ścian
SST-09 CPV 45421000-5 Roboty w zakresie stolarki budowlanej
SST-10 CPV 45421152-4 Roboty w zakresie wykonania sufitów podwieszanych
SST-11 CPV 45421152-4 Instalowanie ścianek działowych g-k
SST-12 CPV 45321000-3 Termomodernizacje, ocieplenia ścian budynków - styropian
SST-13 CPV 45450000-6 Termomodernizacje, ocieplenia ścian budynków - izolacja z wełny mineralnej
SST-14 CPV 45260000-7 Wykonywanie pokryć dachowych - krycie dachu papą
SST-15 CPV 45422000-1 Roboty ciesielskie
SST-16 CPV 45260000-7 Wykonywanie pokryć dachowych - krycie dachu dachówką
SST-17 CPV 45233253-7 Roboty w zakresie nawierzchni dróg i chodników

1.5. Wyszczególnienie i opis prac towarzyszących i robót tymczasowych

- Wykonanie pomocniczych konstrukcji montażowych
- Wykonanie tymczasowych przyłączy wody, energii elektrycznej, kanalizacji, telekomunikacji i innych mediów potrzebnych Wykonawcy Urządzenie, utrzymanie i likwidacja placu budowy.
- Dozór placu oraz mienia budowy.
- Organizacja pomieszczeń socjalnych i biurowych zaplecza budowy w tym także pomieszczeń higieniczno-sanitarnych.
- wykonania ogrodzeń stref objętych pracami od stref dalej użytkowanych przez pracowników obiektu,
- Wykonawca dostarczy, zainstaluje i będzie utrzymywać tymczasowe urządzenia zabezpieczające, w tym: ogrodzenia, poręcze, oświetlenie, sygnały i znaki ostrzegawcze, dozorców, wszelkie inne środki niezbędne do ochrony robót, wygody społeczności i innych.
- Utrzymanie urządzeń placu budowy,
- Pomiary do rozliczenia robót
- Działanie ochronne zgodnie z warunkami bhp
- Utrzymanie drobnych narzędzi
- Usuwanie z obszaru budowy odpadów i zanieczyszczeń Wykonanie dróg tymczasowych Oświetlenie i ogrzewanie pomieszczeń pracowniczych

- Opomiarowanie punktów poboru mediów - na koszt Wykonawcy
- Inwentaryzacja powykonawcza
- Sporządzenie dokumentacji powykonawczej.

Wykonawca ponosi odpowiedzialność za dokładne wytyczenie w planie i wyznaczenie wysokości wszystkich elementów robót zgodnie z wymiarami i rzędnymi określonymi w dokumentacji projektowej. Robót pomiarowych Zamawiający nie będzie opłacał odrębnie.

Wykonawca zobowiązany będzie do wykonania i utrzymywania w stanie nadającym się do użytku oraz likwidacji wszystkich robót tymczasowych, niezbędnych do realizacji przedmiotu zamówienia. Robót tymczasowych i prac towarzyszących Zamawiający nie będzie opłacał oddzielnie.

1.6. Definicje określeń podstawowych.

Ilekroć w ST jest mowa o:

1.6.1. obiekcie budowlanym - należy przez to rozumieć:
- budynek wraz z instalacjami i urządzeniami technicznymi,
- budowlę stanowiącą całość techniczno-użytkową wraz z instalacjami i urządzeniami,
- obiekt małej architektury;

1.6.2. budynku - należy przez to rozumieć taki obiekt budowlany, który jest trwale związany z gruntem, wydzielony z przestrzeni za pomocą przegród budowlanych oraz posiada fundamenty i dach.

1.6.3. budowli - należy przez to rozumieć każdy obiekt budowlany nie będący budynkiem lub obiektem małej architektury, jak: lotniska, drogi, linie kolejowe, mosty, estakady, tunele, sieci techniczne, wolno stojące maszty antenowe, wolno stojące trwale związane z gruntem urządzenia reklamowe, budowle ziemne, obronne (fortyfikacje), ochronne, hydrotechniczne, zbiorniki, wolno stojące instalacje przemysłowe lub urządzenia techniczne, oczyszczalnie ścieków, składowiska odpadów, stacje uzdatniania wody, konstrukcje oporowe, nadziemne i podziemne przejścia dla pieszych, sieci uzbrojenia terenu, budowle sportowe, cmentarze, pomniki, a także części budowlane urządzeń technicznych (kotłów, pieców przemysłowych i innych urządzeń) oraz fundamenty pod maszyny i urządzenia, jako odrębne pod względem technicznym części przedmiotów składających się na całość użytkową.

1.6.4. tymczasowym obiekcie budowlanym - należy przez to rozumieć obiekt budowlany przeznaczony do czasowego użytkowania w okresie krótszym od jego trwałości technicznej, przewidziany do przeniesienia w inne miejsce lub rozbiórki, a także obiekt budowlany nie połączony trwale z gruntem, jak: strzelnice, kioski uliczne, pawilony sprzedaży ulicznej i wystawowe, przekrycia namiotowe i powłoki pneumatyczne, urządzenia rozrywkowe, barakowozy, obiekty kontenerowe.

1.6.5. budowie - należy przez to rozumieć wykonanie obiektu budowlanego w określonym miejscu, a także odbudowę, rozbudowę, nadbudowę obiektu budowlanego.

1.6.6. robotach budowlanych - należy przez to rozumieć budowę, a także prace polegające na przebudowie, montażu, remoncie lub rozbiórce obiektu budowlanego.

1.6.7. urządzeniach budowlanych - należy przez to rozumieć urządzenia techniczne związane z obiektem budowlanym zapewniające możliwość użytkowania obiektu zgodnie z jego przeznaczeniem, jak przyłącza i urządzenia instalacyjne, w tym służące oczyszczaniu lub gromadzeniu ścieków, a także przejazdy, ogrodzenia, place postojowe i place pod śmietniki.

1.6.8. terenie budowy - należy przez to rozumieć przestrzeń, w której prowadzone są roboty budowlane wraz z przestrzenią zajmowaną przez urządzenia zaplecza budowy.

1.6.9. prawie do dysponowania nieruchomością na cele budowlane - należy przez to rozumieć tytuł prawny wynikający z prawa własności, użytkowania wieczystego, zarządu, ograniczonego prawa rzeczowego albo stosunku zobowiązaniowego, przewidującego uprawnienia do wykonywania robót budowlanych.

1.6.10. pozwoleniu na budowę - należy przez to rozumieć decyzję administracyjną zezwalającą na rozpoczęcie i prowadzenie budowy lub wykonywanie robót budowlanych innych niż budowa obiektu budowlanego.

1.6.11. dokumentacji budowy - należy przez to rozumieć pozwolenie na budowę wraz z załączonym projektem budowlanym, Dziennik Budowy, protokoły odbiorów częściowych i końcowych, w miarę potrzeby, rysunki i opisy służące realizacji obiektu, operaty geodezyjne i książkę obmiarów, dokumenty laboratoryjne, protokoły przekazania terenu budowy, umowy cywilnoprawne z osobami trzecimi, protokoły z narad i ustaleń, plan bezpieczeństwa i ochrony zdrowia a w przypadku realizacji obiektów metodą montażu - także dziennik montażu.

1.6.12. dokumentacji powykonawczej - należy przez to rozumieć dokumentację budowy z naniesionymi zmianami dokonanymi w toku wykonywania robót oraz geodezyjnymi pomiarami powykonawczymi.

1.6.13. terenie zamkniętym - należy przez to rozumieć teren zamknięty, o którym mowa w przepisach prawa geodezyjnego i kartograficznego:

- obronności lub bezpieczeństwa państwa, będący w dyspozycji jednostek organizacyjnych podległych Ministrowi Obrony Narodowej, Ministrowi Spraw Wewnętrznych i Administracji oraz Ministrowi Spraw Zagranicznych
- bezpośredniego wydobywania kopaliny ze złoża, będący w dyspozycji zakładu górniczego.

1.6.14. dokumentacja projektowa - oznacza dokumentację będącą załącznikiem do Specyfikacji Istotnych Warunków Zamówienia.

1.6.15. właściwym organie - należy przez to rozumieć organ nadzoru architektoniczno- budowlanego lub organ specjalistycznego nadzoru budowlanego, stosownie do ich właściwości określonych w Specyfikacji Technicznej rozdziale 8 - Odbiór Robót.

1.6.16. wyrobie budowlanym - należy przez to rozumieć wyrób w rozumieniu przepisów o ocenie zgodności, wytworzony w celu wbudowania, wmontowania, zainstalowania lub zastosowania w sposób trwały w obiekcie budowlanym, wprowadzany do obrotu jako wyrób pojedynczy lub jako zestaw wyborów do stosowania we wzajemnym połączeniu stanowiącym integralną całość użytkową.

1.6.17. organie samorządu zawodowego - należy przez to rozumieć organy określone w ustawie z dnia 15 grudnia 2000 r. o samorządach zawodowych architektów, inżynierów budownictwa oraz urbanistów (Dz. U. z 2013 r. Nr 932 j.t.).

1.6.18. obszarze oddziaływania obiektu - należy przez to rozumieć teren wyznaczony w otoczeniu budowlanym na podstawie przepisów odrębnych, wprowadzających związane z tym obiektem ograniczenia w zagospodarowaniu tego terenu.

1.6.19. opłacie - należy przez to rozumieć kwotę należności wnoszoną przez zobowiązanego za określone ustawą obowiązkowe kontrole dokonywane przez właściwy organ.

1.6.20. drodze tymczasowej (montażowej) - należy przez to rozumieć drogę specjalnie przygotowaną, przeznaczoną do ruchu pojazdów obsługujących roboty budowlane na czas ich wykonywania, przewidzianą do usunięcia po ich zakończeniu.

1.6.21. dzienniku budowy - należy przez to rozumieć dziennik wydany przez właściwy organ zgodnie z obowiązującymi przepisami, stanowiący urzędowy dokument przebiegu robót budowlanych oraz zdarzeń i okoliczności zachodzących w czasie wykonywania robót.

1.6.22. kierowniku budowy - osoba wyznaczona przez Wykonawcę robót, upoważniona do kierowania robotami i do występowania w jego imieniu w sprawach realizacji kontraktu, ponosząca ustawową odpowiedzialność za prowadzoną budowę.

1.6.23. rejestrze obmiarów - należy przez to rozumieć - akceptowaną przez Inspektora Nadzoru książkę z ponumerowanymi stronami, służącą do wpisywania przez Wykonawcę obmiaru dokonanych robót w formie wyliczeń, szkiców i ewentualnie dodatkowych załączników. Wpisy w rejestrze obmiarów podlegają potwierdzeniu przez Inspektora Nadzoru budowlanego.

1.6.24. laboratorium - należy przez to rozumieć laboratorium jednostki naukowej, zamawiającego, wykonawcy lub inne laboratorium badawcze zaakceptowane przez Zamawiającego, niezbędne do przeprowadzania niezbędnych badań i prób związanych z oceną jakości stosowanych wyrobów budowlanych oraz rodzajów prowadzonych robót.

1.6.25. materiałach - należy przez to rozumieć wszelkie materiały naturalne i wytwarzane jak również różne tworzywa i wyroby niezbędne do wykonania robót, zgodnie z dokumentacją projektową i specyfikacjami technicznymi zaakceptowane przez Inspektora Nadzoru.

1.6.26. odpowiedniej zgodności - należy przez to rozumieć zgodność wykonanych robót dopuszczalnymi tolerancjami, a jeśli granice tolerancji nie zostały określone - z przeciętnymi tolerancjami przyjmowanymi zwyczajowo dla danego rodzaju robót budowlanych.

1.6.27. poleceniu Inspektora Nadzoru - należy przez to rozumieć wszelkie polecenia przekazane Wykonawcy przez Inspektora Nadzoru w formie pisemnej dotyczące sposobu realizacji robót lub innych spraw związanych z prowadzeniem budowy.

1.6.28. projektancie - należy przez to rozumieć uprawnioną osobę prawną lub fizyczną będącą autorem dokumentacji projektowej.

1.6.29. rekultywacji - należy przez to rozumieć roboty mające na celu uporządkowanie i przywrócenie pierwotnych funkcji terenu naruszonego w czasie realizacji budowy lub robót budowlanych.

1.6.30. części obiektu lub etapie wykonania - należy przez to rozumieć część obiektu budowlanego zdolną do spełniania przewidywanych funkcji techniczno-użytkowych i możliwą do odebrania i przekazania do eksploatacji.

1.6.31. ustaleniach technicznych - należy przez to rozumieć ustalenia podane w normach, aprobatach technicznych i szczegółowych specyfikacjach technicznych.

1.6.32. grupach, klasach, kategoriach robót - należy przez to rozumieć grupy, klasy, kategorie określone w Rozporządzeniu Komisji (WE) 213/2008 z dnia 28 listopada 2007 zmieniające Rozporządzenie (WE) numer 2195/2002 Parlamentu Europejskiego i Rady w sprawie Wspólnego Słownika Zamówień (CPV) oraz dyrektywy 2004/17/WE i 2004/18/WE Parlamentu Europejskiego i Rady dotyczące procedur udzielania zamówień publicznych w zakresie zmian CPV.

1.6.33. Inspektorze Nadzoru inwestorskiego - osoba posiadająca odpowiednie wykształcenie techniczne i praktykę zawodową oraz uprawnienia budowlane, wykonująca samodzielne funkcje techniczne w budownictwie, której inwestor powierza nadzór nad budową obiektu budowlanego. Reprezentuje on interesy inwestora na budowie i wykonuje bieżącą kontrolę jakości i ilości wykonanych robot, bierze udział w sprawdzianach i odbiorach robót zakrywanych i zanikających, badaniu i odbiorze instalacji oraz urządzeń technicznych, jak również przy odbiorze gotowego obiektu.

1.6.34. instrukcji technicznej obsługi (eksploatacji) - opracowana przez projektanta lub
dostawcę urządzeń technicznych i maszyn, określająca rodzaje i kolejność lub współzależność czynności obsługi, przeglądów i zabiegów konserwacyjnych,
warunkujących ich efektywne i bezpieczne użytkowanie. Instrukcja techniczna obsługi (eksploatacji) jest również składnikiem dokumentacji powykonawczej obiektu
budowlanego.

1.6.35. istotnych wymaganiach - oznaczają wymagania dotyczące bezpieczeństwa, zdrowia i pewnych innych aspektów interesu wspólnego, jakie maja spełniać roboty budowlane.

1.6.36. normach europejskich - oznaczają normy przyjęte przez Europejski Komitet Standaryzacji (CEN) oraz Europejski Komitet Standaryzacji elektrotechnicznej (CENELEC) jako „standardy europejskie (EN)" lub „dokumenty harmonizacyjne (HD)", zgodnie z ogólnymi zasadami działania tych organizacji.

1.6.37. przedmiarze robót - to zestawienie przewidzianych do wykonania robót podstawowych w kolejności technologicznej ich wykonania, ze szczegółowym opisem lub wskazaniem podstaw ustalających szczegółowy opis, oraz wskazaniem szczegółowych specyfikacji technicznych wykonania i odbioru robót budowlanych, z wyliczeniem i zestawieniem ilości jednostek przedmiarowych robót podstawowych.

1.6.38. robocie podstawowej - minimalny zakres prac, które po wykonaniu są możliwe do odebrania pod względem ilości i wymogów jakościowych oraz uwzględniają przyjęty stopień scalenia robót.

1.6.39. Wspólny Słownik Zamówień (CPV)- jest jednolitym systemem klasyfikacji mającym zastosowanie do zamówień publicznych, w celu ujednolicenia odniesień stosowanych przez instytucje oraz podmioty zamawiające do opisu przedmiotu zamówienia - patrz Rozporządzenie Komisji (WE) 213/2008 z dnia 28 listopada 2007 zmieniające Rozporządzenie (WE) numer 2195/2002 Parlamentu Europejskiego i Rady w sprawie Wspólnego Słownika Zamówień (CPV) oraz dyrektywy 2004/17/WE i 2004/18/WE Parlamentu Europejskiego i Rady dotyczące procedur udzielania zamówień publicznych w zakresie zmian CPV.

1.6.40. Zarządzającym realizacją umowy - jest to osoba prawna lub fizyczna określona w istotnych postanowieniach umowy, zwana dalej zarządzającym, wyznaczona przez zamawiającego, upoważniona do nadzorowania realizacji robót i administrowania umową w zakresie określonym w udzielonym pełnomocnictwie (zarządzający realizacją nie jest obecnie prawnie określony w przepisach).

- cena - należy przez to rozumieć cenę w rozumieniu art. 3 ust., 1 pkt 1 ustawy z dnia 17 stycznia 2019 r. o informowaniu o cenach towarów i usług (tekst jednolity Dz. U. 2019, poz. 178);

- odbiór częściowy robót - odbiór robót ulęgających zakryciu lub zanikających, a także dokonywanie prób i sprawdzeń instalacji i urządzeń technicznych przed przystąpieniem do kolejnego etapu robót
- odbiór końcowy - nazwa czynności polegających na protokolarnym przyjęciu od wykonawcy gotowego obiektu budowlanego przez grupę osób o odpowiednich kwalifikacjach wyznaczoną przez inwestora. Odbioru dokonuje się po zgłoszeniu przez kierownika budowy faktu zakończenia robót budowlanych łącznie z zagospodarowaniem terenu budowy i terenów przyległych i przygotowaniu przez niego dokumentacji powykonawczej.

Nie wyszczególnienie jakichkolwiek obowiązujących aktów prawnych nie zwalnia wykonawcy od ich stosowania.

1.7. Ogólne wymagania dotyczące robót .

Wykonawca robót jest odpowiedzialny za jakość ich wykonania oraz ich zgodność z PW, ST, przepisami prawa budowlanego i sztuką budowlaną.

1.8. Zakres robót.

Wykonawca powinien zapewnić całość robocizny, materiałów, sprzętu, narzędzi, transportu i dostaw, niezbędnych do wykonania robót objętych umową, zgodnie z jej warunkami, PW, ST oraz ewentualnymi wskazówkami Inspektora Nadzoru Inwestorskiego. Przed ostatecznym odbiorem robót Wykonawca uporządkuje plac budowy i przyległy teren, dokona rozliczenia wykonanych robót, dostaw inwestorskich, materiałów z demontażu i przygotuje obiekt do przekazania. Wykonawca wykona do dnia odbioru i przedstawi inwestorowi komplet dokumentów budowy wymagany przepisami prawa budowlanego. Wykonawca dokona rozliczenia z inwestorem za zużyte media i wynajmowane pomieszczenia.

1.9. Ochrona i utrzymanie robót.

Podczas realizacji robót (od przyjęcia do przekazania placu budowy) Wykonawca jest odpowiedzialny za ochronę robót oraz mienia Inwestora przekazanego razem z placem budowy. Wykonawca będzie utrzymywać roboty do czasu końcowego odbioru. Utrzymanie powinno być prowadzone w taki sposób, aby obiekt lub jego elementy były w zadawalającym stanie przez cały czas, do momentu odbioru końcowego. Jeśli Wykonawca w jakimkolwiek czasie zaniedba utrzymanie, to na polecenie inspektora nadzoru inwestorskiego powinien rozpocząć roboty utrzymaniowe nie później niż w 24 godziny od wezwania pod rygorem wstrzymania robót z winy Wykonawcy.

1.10. Zgodność robót z PW i ST.

Projekt wykonawczy i Specyfikacje Techniczne oraz inne dodatkowe dokumenty przekazane przez Inspektora Nadzoru Inwestorskiego (np. protokoły konieczności na roboty dodatkowe, zamienne i zaniechane) stanowią o zamówionym zakresie i są integralną częścią umowy a wymagania w nich zawarte są obowiązujące dla Wykonawcy. Wykonawca nie może wykorzystać błędów w PW lub ich opuszczać. O ich wykryciu powinien natychmiast powiadomić Inspektora Nadzoru Inwestorskiego, który dokona odpowiednich zmian lub poprawek (Inspektora Nadzoru Inwestorskiego w przypadku poważnych błędów wezwie projektanta do ich usunięcia).
Wszystkie wykonane roboty i dostarczone materiały winne być zgodne PB, PW i STWiOR.
Dane określone w PB, PW i w SST uważane są za wartości docelowe. W przypadku, gdy roboty lub materiały nie będą w pełni zgodne z PW lub ST i wpłynie to na zmianę parametrów wykonywanych elementów budowli, to takie materiały będą niezwłocznie zastąpione innymi, a roboty zostaną wykonane od nowa na koszt Wykonawcy.

1.11. Ochrona środowiska w czasie wykonywania robót

Wykonawca ma obowiązek znać i stosować w czasie prowadzenia robót wszelkie przepisy dotyczące ochrony środowiska naturalnego.

W okresie trwania budowy i wykonywania robót wykończeniowych Wykonawca będzie:

- utrzymywać teren budowy i wykopy w stanie bez wody stojącej,
- podejmować wszelkie konieczne kroki mające na celu stosowanie się do przepisów i norm dotyczących ochrony środowiska na terenie i wokół terenu budowy oraz będzie unikać uszkodzeń lub uciążliwości dla osób lub własności społecznej, a wynikających ze skażenia, hałasu lub innych przyczyn powstałych w następstwie jego sposobu działania.

Stosując się do tych wymagań, Wykonawca będzie miał szczególny wzgląd na:

- lokalizację baz, warsztatów, magazynów, składowisk, ukopów i dróg dojazdowych,
- środki ostrożności i zabezpieczenia przed:
    a) zanieczyszczeniem zbiorników i cieków wodnych pyłami lub substancjami toksycznymi,
    b) zanieczyszczeniem powietrza pyłami i gazami,
    c) możliwością powstania pożaru.

Opłaty i kary za przekroczenia w trakcie realizacji robót norm, określonych w odpowiednich przepisach dotyczących ochrony środowiska, obciążają Wykonawcę. Utylizacja ewentualnych materiałów szkodliwych należy do Wykonawcy i nie podlega dodatkowej opłacie.

1.12. Dokumentacja projektowa.

Specyfikacje Techniczne (ST) opracowane są na podstawie dokumentacji projektowej. Wykonawca otrzyma od Zamawiającego jeden egzemplarz dokumentacji projektowej. Wszelkie zmiany w dokumentacji projektowej powinny być wprowadzone na piśmie i autoryzowane przez Inspektora Nadzoru i Projektanta. Istotne zmiany w dokumentacji projektowej powinny być wprowadzone przez Zamawiającego po uzgodnieniu z Projektantem. Wszelkie wykonane roboty i dostarczone materiały powinny być zgodne z dokumentacją projektową oraz z ST.

W przypadku rozbieżności w ustaleniach poszczególnych dokumentów obowiązuje kolejność ich ważności: umowa, specyfikacje techniczne, dokumentacja projektowa, przedmiar robót, kosztorys ofertowy. Cechy materiałów i elementów realizowanego obiektu powinny być jednorodne i wykazywać bliską zgodność z określonymi wymaganiami albo wartościami średnimi określonego przedziału tolerancji. Przedział tolerancji określa się w celu uwzględnienia przypadkowych, małych odchyleń od wartości docelowych, które są nieuniknione ze względów praktycznych. Jeżeli określona została wartość minimalna lub wartość maksymalna albo obie te wartości, to roboty powinny być prowadzone w taki sposób, aby cechy materiałów lub elementów robót znajdowały się w przeważającej mierze w pobliżu wartości granicznych. W przypadku, gdy roboty lub materiały nie będą w pełni zgodne z PW lub ST i wpłynie to na zmianę parametrów wykonywanych elementów budowli, to takie materiały będą niezwłocznie zastąpione innymi, a roboty zostaną wykonane od nowa na koszt Wykonawcy.

1.13. Teren budowy.

Przekazanie terenu budowy.

Wykonawca dostarczy Inwestorowi w terminie na 7 dni przed ustalonym w umowie terminie przekazania terenu budowy oświadczenia osób funkcyjnych o przyjęciu obowiązków na budowie oraz inne dokumenty zgodnie z ST. Inwestor przekaże teren budowy wykonawcy w terminie ustalonym umową. W dniu przekazania placu budowy Inwestor przekaże dokumentację techniczną, wskaże punkt poboru energii elektrycznej.

Wykonawca wykona z materiałów własnych i usunie nieodpłatnie po zakończeniu robót opomiarowanie punktów poboru mediów w sposób uzgodniony z dostawcą (użytkownikiem).

Wyszczególnienie i opis prac towarzyszących i robót tymczasowych:

- Wykonanie pomocniczych konstrukcji montażowych
- Wykonanie tymczasowych przyłączy wody, energii elektrycznej, kanalizacji, telekomunikacji i innych mediów potrzebnych Wykonawcy Urządzenie, utrzymanie i likwidacja placu budowy.
- Dozór placu oraz mienia budowy.
- Organizacja pomieszczeń socjalnych i biurowych zaplecza budowy w tym także pomieszczeń higieniczno-sanitarnych.
- Wykonawca dostarczy, zainstaluje i będzie utrzymywać tymczasowe urządzenia zabezpieczające, w tym: ogrodzenia, poręcze, oświetlenie, sygnały i znaki ostrzegawcze, dozorców, wszelkie inne środki niezbędne do ochrony robót, wygody społeczności i innych.
- Utrzymanie urządzeń placu budowy,
- Pomiary do rozliczenia robót
- Działanie ochronne zgodnie z warunkami bhp
- Utrzymanie drobnych narzędzi
- Usuwanie z obszaru budowy odpadów i zanieczyszczeń Wykonanie dróg tymczasowych Oświetlenie i ogrzewanie pomieszczeń pracowniczych
- Opomiarowanie punktów poboru mediów - na koszt Wykonawcy
- Inwentaryzacja powykonawcza
- Sporządzenie dokumentacji powykonawczej.

Wykonawca ponosi odpowiedzialność za dokładne wytyczenie w planie i wyznaczenie wysokości wszystkich elementów robót zgodnie z wymiarami i rzędnymi określonymi w dokumentacji projektowej. Robót pomiarowych Zamawiający nie będzie opłacał odrębnie.

Wykonawca zobowiązany będzie do wykonania i utrzymywania w stanie nadającym się do użytku oraz likwidacji wszystkich robót tymczasowych, niezbędnych do realizacji przedmiotu zamówienia. Robót tymczasowych i prac towarzyszących Zamawiający nie będzie opłacał oddzielnie.

1.14. Szczególne wymagania dotyczące robót.

Realizacja zadania odbywać się będzie na czynnym obiekcie. Wykonawca dostosuje się do wymagań Zamawiającego w zakresie prowadzenia prac w czynnym obiekcie. Może również wystąpić konieczność wykonywania niektórych prac w godzinach innych niż praca biurowa pracowników obiektu.

Roboty budowlane będą prowadzone przy funkcjonującym obiekcie, dla którego należy zapewnić zasilanie, jak też funkcjonowanie systemów teleinformatycznych. Transport materiałów budowlanych musi odbywać się ręcznie. Wykonawca musi powyższe

uwzględnić jako stosowne wynagrodzenie w swojej ofercie. W trakcie realizacji zadania Wykonawca nie może utrudniać lub ograniczać korzystania z innych instalacji i urządzeń znajdujących się w budynku. Konieczność okresowego wyłączenia instalacji w obiekcie musi zostać każdorazowo zgłoszona służbom technicznym Zamawiającego/Użytkownika na min. 24 godziny przed planowaną realizacją. Koszt zabezpieczenia terenu budowy nie podlega odrębnej zapłacie i przyjmuje się, że jest włączony w cenę umowną. Sposób zabezpieczenia terenu budowy musi być uzgodniony z Inwestorem.

1.15. Powiązania prawne i odpowiedzialność prawna.

1.15.1. Stosowanie się do ustaleń prawa i innych przepisów.

Wykonawca ma obowiązek znać wszystkie ustawy i zarządzenia władz centralnych, zarządzenia władz lokalnych oraz inne przepisy, instrukcje oraz wytyczne, które w jakikolwiek sposób są związane z realizacją robót lub mogą wpływać na sposób przeprowadzenia robót. W czasie prowadzenia robót Wykonawca powinien przestrzegać i stosować wszystkie przepisy wymienione w ust., 1. Jeśli nie dotrzymanie w/w wymagań spowoduje następstwa finansowe lub prawne to w całości obciążą one Wykonawcę.

1.15.2. Ochrona własności publicznej i prywatnej.

Wykonawca jest zobowiązany do ochrony przez uszkodzeniem lub zniszczeniem własności publicznej oraz prywatnej. Stan uszkodzonej lub naprawionej własności powinien być nie gorszy niż przed powstaniem uszkodzenia. Zakłada się, że Wykonawca zapoznał się z zakresem robót wymienionych w kosztorysie ofertowym i dokumentacji, i uwzględnił ich przeprowadzenie planując swoje roboty. Przed przystąpieniem do robót Wykonawca powinien podjąć wszelkie niezbędne kroki mające na celu zabezpieczenie instalacji i przed ich uszkodzeniem w czasie realizacji robót.

Wykonawca odpowiada za:

- ochronę instalacji, urządzeń i obiektów w bezpośrednim otoczeniu prowadzonych robót takich jak rurociągi, kable, przewody, instalacje itp., a także składowane materiały;
- informowania o fakcie przypadkowego uszkodzenia tych instalacji przez Wykonawcę, bezzwłocznie, inspektora nadzoru inwestorskiego i zainteresowanych użytkowników oraz współpracy Wykonawcy z nimi, dostarczaniu wszelkiej pomocy potrzebnej przy dokonywaniu napraw;
- wszelkie spowodowane przez jego działania uszkodzenia instalacji w budynku.
- w przypadku uszkodzenia składowanych w budynku materiałów wykonawca ponosi koszty doprowadzenia do stanu pierwotnego;

1.15.3. Ochrona środowiska w czasie wykonywania robót.

Wykonawca ma obowiązek znać i stosować w czasie prowadzenia robót wszelkie przepisy dotyczące ochrony środowiska naturalnego. W szczególności Wykonawca powinien zapewnić spełnienie następujących warunków: miejsca na bazy, składowiska i wewnętrzne drogi transportowe powinny być tak wybrane, aby nie powodować zniszczeń w środowisku naturalnym; praca sprzęt budowlanego używanego podczas realizacji robót nie może powodować zniszczeń w środowisku naturalnym poza terenem prowadzonych robót.

Opłaty i kary za przekroczenie w trakcie realizacji robót norm, określonych w odpowiednich przepisach dotyczących ochrony środowiska, obciążają Wykonawcę.

Wykonawca ma obowiązek:

- utrzymywania teren budowy w sposób czysty;
- zbierania odpadów wytwarzanych przez siebie oraz w wyniku demontażu, rozbiórki w sposób selektywny i magazynowania oraz przekazywać odpady do utylizacji zgodnie z obowiązującymi przepisami;
- uznania, że wszelkie koszty związane z ochroną środowiska w czasie prowadzenia robót zawarte są w cenie oferty i nie będą podlegać odrębnej zapłacie.

1.15.4. Ochrona przeciwpożarowa.

Wykonawca będzie przestrzegać przepisów ochrony przeciwpożarowej. Wykonawca będzie posiadał sprawny sprzęt przeciwpożarowy, wymagany przez odpowiednie przepisy na terenie budowy. Wykonawca będzie odpowiedzialny za wszystkie straty powodowane pożarem wywołanym jako rezultat realizacji robót albo przez personel Wykonawcy. Wykonawca odpowiadać będzie za straty spowodowane przez pożar wywołany przez osoby trzecie powstały w wyniku zaniedbań w zabezpieczeniu budowy i materiałów niebezpiecznych.

1.15.5. Bezpieczeństwo i higiena pracy (bhp).

Wykonawca jest zobowiązany opracować plan bezpieczeństwa i ochrony zdrowia (Plan BIOZ), wszelkie koszty związane z wypełnieniem wymagań określonych w zakresie BHP nie podlegają odrębnej zapłacie i są uwzględnione w cenie umownej. Podczas realizacji robót Wykonawca będzie przestrzegać przepisów dotyczących bhp. W szczególności Wykonawca ma obowiązek zadbać, aby personel nie wykonywał pracy w warunkach niebezpiecznych, szkodliwych dla zdrowia oraz nie spełniających odpowiednich wymagań sanitarnych.

Wykonawca zapewni i będzie utrzymywał wszelkie urządzenia zabezpieczające, socjalne oraz sprzęt i odpowiednią odzież dla ochrony życia i zdrowia osób zatrudnionych na budowie oraz dla zapewnienia bezpieczeństwa publicznego. Uznaje się, że wszystkie koszty związane z wypełnieniem wymagań określonych powyżej nie podlegają odrębnej zapłacie i są uwzględnione w cenie kosztorysowej.

2. WYMAGANIA DOTYCZĄCE WŁAŚCIWOŚCI WYROBÓW BUDOWLANYCH

2.1 Wymagania ogólne dotyczące właściwości materiałów i wyrobów

Przy wykonywaniu robót można stosować wyłącznie wyroby budowlane wprowadzone do obrotu zgodnie z wymaganiami Ustawy z dnia 16 kwietnia 2004 r. - o wyrobach budowlanych (Dz. U. 2004 Nr 92, poz. 881, tekst jednolity Dz. U. 2020 poz. 215 z poźn. zm.) oraz Rozporządzenia Parlamentu Europejskiego i Rady (UE) NR 305/2011 z dnia 9 marca 2011 r. ustanawiającego zharmonizowane warunki wprowadzania do obrotu wyrobów budowlanych i uchylające dyrektywę Rady 89/106/EwG o właściwościach użytkowych umożliwiających prawidłowe wykonanie obiektu oraz spełnienie wymagań podstawowych zamawiającego Wszelkie materiały użyte do robót będą fabrycznie nowe i będą miały świadectwa dopuszczenia, wydane przez uprawnioną jednostkę, jednoznacznie określające brak szkodliwego oddziaływania tych materiałów na środowisko

Wykonawca jest zobowiązany do przedstawienia przedstawicielowi Zamawiającego nadzorującemu prowadzone roboty szczegółowych informacji na temat materiałów i wyrobów przeznaczonych do wbudowania między innymi w zakresie:

- źródła pozyskania materiału,
- posiadania europejskiej oceny technicznej właściwości użytkowych
- posiadania przez materiał certyfikatu na znak bezpieczeństwa, certyfikatu zgodności, deklaracji właściwości użytkowych, zgodności z Polska Normą,
- inne prawnie określone dokumenty potwierdzające ich właściwości techniczno- użytkowe

Dostawę materiałów i wyrobów na teren budowy wykonawca może realizować po uzyskaniu pisemnej akceptacji dopuszczającej zastosowanie wnioskowanych materiałów przez Zamawiającego

W przypadku stosowania materiałów pochodzenia miejscowego wykonawca przedstawi nadzorującemu roboty wszystkie wymagane dokumenty pozwalające na korzystanie z tego źródła.

Kierownik budowy po zaakceptowaniu dokumentów jest zobowiązany do ich przechowywania w trakcie realizacji.

Cechy materiałów i elementów budowli muszą być jednorodne i wykazywać bliską zgodność z określonymi wymaganiami, a rozrzuty tych cech nie mogą przekraczać dopuszczalnego przedziału tolerancji.

W przypadku, gdy materiały lub roboty nie będą w pełni zgodne z Dokumentacją Projektową lub STI i wpłynie to na niezadowalającą jakość elementu budowli, to takie materiały będą niezwłocznie zastąpione innymi, a Roboty rozebrane na koszt wykonawcy.

2.2 Wymagania związane z przechowywaniem, transportem, warunkami dostaw, składowaniem i kontrola jakości materiałów

Wykonawca w ramach realizowanego zadania zapewni właściwe składowanie i zabezpieczenie materiałów

Materiały dostarczane do magazynu powinny być odbierane pod względem jakościowym i ilościowym w magazynie własnym odbiorcy w sposób umożliwiający

- policzenie, zważenie lub zmierzenie odbieranej partii materiałów
- porównanie stwierdzonych ilości z treścią odpowiednich dokumentów
- sprawdzenie rodzaju i ilości opakowania materiałów, jego cech i znaków oraz porównanie z danymi zawartymi w dokumentach dostawy.
- sprawdzenie certyfikatów i aprobat technicznych.
- sporządzenie protokołu odbioru materiałów (z wykazaniem ewentualnych wad i braków)

Transport materiałów na budowę i po terenie budowy należy prowadzić zgodnie z zaleceniami producentów materiału.

Wykonawca zapewni, aby tymczasowo składowane materiały, do czasu, gdy będą one potrzebne do robót, były zabezpieczone przed zanieczyszczeniem, zachowały swoją jakość i właściwość do robót i były dostępne do kontroli przez nadzorującego roboty.

2.3 Materiały i wyroby dopuszczone do obrotu i stosowania w budownictwie

Wykonawca odpowiada za to, aby wszystkie materiały, elementy i urządzenia montowane w trakcie realizacji robót odpowiadały wymaganiom określonym w

- art. 10 ustawy Prawo budowlane,
- ustawie o wyrobach budowlanych,
- rozporządzeniu Parlamentu Europejskiego nr 305/2011,
- szczegółowych specyfikacjach technicznych.

Wykonawca jest zobowiązany uzgodnić z osobą nadzorującą prowadzenie robót sposób i termin przekazywania informacji o wbudowanych materiałach.

2.4 Źródła uzyskania materiałów do elementów konstrukcyjnych

Wykonawca przedstawi Inspektorowi nadzoru szczegółowe informacje dotyczące, zamawiania lub wydobywania materiałów i

odpowiednie aprobaty techniczne lub świadectwa badań laboratoryjnych oraz próbki do zatwierdzenia przez Inspektora nadzoru. Wykonawca zobowiązany jest do prowadzenia ciągłych badań określonych w ST w celu udokumentowania, że materiały uzyskane z dopuszczalnego źródła spełniają wymagania ST w czasie postępu robót. Pozostałe materiały budowlane powinny spełniać wymagania jakościowe określone dokumentami, o których mowa w Szczegółowych Specyfikacjach Technicznych (ST).

2.5 Materiały nie odpowiadające wymaganiom jakościowym

Materiały nie odpowiadające wymaganiom jakościowym zostaną przez Wykonawcę wywiezione z terenu budowy, bądź złożone w miejscu wskazanym przez Inspektora nadzoru. Każdy rodzaj robót, w którym znajdują się nie zbadane i nie zaakceptowane materiały, Wykonawca wykonuje na własne ryzyko, licząc się z jego nieprzyjęciem i niezapłaceniem.
Każdy rodzaj robót, w którym znajdują się niezbadane i niezaakceptowane materiały, Wykonawca wykonuje na własne ryzyko, licząc się z jego nieprzyjęciem i niezapłaceniem.

2.6 Przechowywanie i składowanie materiałów

Wykonawca zapewni, aby tymczasowo składowane materiały, do czasu gdy będą one potrzebne do robót, były zabezpieczone przed zanieczyszczeniem, zachowały swoją jakość i właściwość do robót i były dostępne do kontroli przez Inspektora nadzoru. Miejsca czasowego składowania materiałów będą zlokalizowane w obrębie terenu budowy w miejscach uzgodnionych z Inspektorem nadzoru.

2.7 Wariantowe stosowanie materiałów

Jeśli dokumentacja projektowa lub ST przewidują możliwość zastosowania różnych rodzajów materiałów do wykonywania poszczególnych elementów robót Wykonawca powiadomi Inspektora nadzoru o zamiarze zastosowania konkretnego rodzaju materiału. Wybrany i zaakceptowany rodzaj materiału nie może być później zamieniany bez zgody Inspektora nadzoru.

3. WYMAGANIA DOTYCZĄCE SPRZĘTU I MASZYN

Wykonawca jest zobowiązany do używania jedynie takiego sprzętu, który nie spowoduje niekorzystnego wpływu na jakość wykonywanych robót. Sprzęt używany do robót powinien być zgodny z ofertą Wykonawcy i powinien odpowiadać pod względem typów i ilości wskazaniom zawartym w ST, programie zapewnienia jakości lub projekcie organizacji robót, zgłoszonym przez Wykonawcę do akceptacji przez Inspektora nadzoru. Liczba i wydajność sprzętu będzie gwarantować przeprowadzenie robót, zgodnie z zasadami określonymi w dokumentacji projektowej, ST i wskazaniach Inspektora nadzoru w terminie przewidzianym umową. Sprzęt będący własnością Wykonawcy lub wynajęty do wykonania robót ma być utrzymywany w dobrym stanie i gotowości do pracy. Będzie spełniał normy ochrony środowiska i przepisy dotyczące jego użytkowania.
Wykonawca dostarczy Inspektorowi nadzoru kopie dokumentów potwierdzających dopuszczenie sprzętu do użytkowania, tam gdzie jest to wymagane przepisami. Jeżeli dokumentacja projektowa lub ST przewidują możliwość wariantowego użycia sprzętu przy wykonywanych robotach, wykonawca powiadomi Inspektora nadzoru o swoim zamiarze wyboru i uzyska jego akceptację przed użyciem sprzętu. Wybrany sprzęt, po akceptacji Inspektora nadzoru, nie może być później zmieniany bez jego zgody.
Wykonawca przy doborze sprzętu przeanalizuje okoliczności wynikające z lokalizacji budowy i mogące mieć wpływ na ograniczenia dla jego zastosowania.

4. WYMAGANIA DOTYCZĄCE ŚRODKÓW TRANSPORTU

4.1. Ogólne wymagania dotyczące transportu

Wykonawca jest zobowiązany do stosowania jedynie takich środków transportu, które nie wpłyną niekorzystnie na jakość wykonywanych robót i właściwości przewożonych materiałów. Liczba środków transportu będzie zapewniać prowadzenie robót zgodnie z zasadami określonymi w dokumentacji projektowej, ST i wskazaniach Inspektora nadzoru w terminie przewidzianym w umowie.

4.2. Wymagania dotyczące przewozu po drogach publicznych

Przy ruchu na drogach publicznych pojazdy będą spełniać wymagania dotyczące przepisów ruchu drogowego w odniesieniu do dopuszczalnych obciążeń na osie i innych parametrów technicznych. Środki transportu nie odpowiadające warunkom dopuszczalnych obciążeń na osie mogą być dopuszczone przez właściwy zarząd drogi pod warunkiem przywrócenia stanu pierwotnego użytkowanych odcinków dróg na koszt Wykonawcy. Wykonawca będzie usuwać na bieżąco, na własny koszt, wszelkie zanieczyszczenia spowodowane jego pojazdami na drogach publicznych oraz dojazdach do terenu budowy.

4.3. Ograniczenia dotyczące transportu

Wykonawca przy doborze środków transportu przeanalizuje okoliczności wynikające z lokalizacji budowy mogące mieć wpływ na ograniczenia dla jego zastosowania.

5. WYMAGANIA DOTYCZĄCE WYKONANIA ROBÓT BUDOWLANYCH

Przed rozpoczęciem robót wykonawca opracuje:

- projekt zagospodarowania placu budowy, który powinien składać się z części opisowej i graficznej,
- plan zapewnienia jakości (PZJ) zawierający m.in. plan bezpieczeństwa i ochrony zdrowia (plan bioz) oraz projekt organizacji budowy
- harmonogram rzeczowo-finansowy w oparciu o przedstawioną w przetargu ofertę (zał. do umowy).

Wykonawca jest odpowiedzialny za prowadzenie robót zgodnie z umową oraz za jakość zastosowanych materiałów i wykonywanych robót, za ich zgodność z dokumentacją projektową, wymaganiami ST, plan zapewnienia jakości, projektem organizacji robót oraz poleceniami Inspektora Nadzoru.

Wykonawca ponosi odpowiedzialność za pełną obsługę geodezyjną przy wykonywaniu wszystkich elementów robót określonych w dokumentacji projektowej lub przekazanych pisemnie przez Inspektora Nadzoru.

Następstwa jakiegokolwiek błędu spowodowanego przez Wykonawcę w wytyczeniu i wykonywaniu robót zostaną, jeśli wymagać tego będzie Inspektor Nadzoru, poprawione przez Wykonawcę na własny koszt.

Wykonawca każdorazowo musi informować Inspektora Nadzoru o planowanej dacie dostawy asortymentów i elementów rozwiązań systemowych zgodnych z dokumentacją i ST przedstawiając z odpowiednim wyprzedzeniem dokumenty i stosowne certyfikaty w celu ich zatwierdzenia przez Inspektorów Nadzoru. Każdorazowo dostawa asortymentu i elementów systemowych będzie przechodziła kontrolę jakości na placu budowy przed zamontowaniem. Ich montaż możliwy jest dopiero po pisemnym zatwierdzeniu przez Inspektorów nadzoru zgodności dostawy z wymaganiami Zamawiającego.

Decyzje Inspektora Nadzoru dotyczące akceptacji lub odrzucenia materiałów i elementów robót będą oparte na wymaganiach sformułowanych w dokumentach umowy, dokumentacji projektowej i w ST, a także w normach i wytycznych producenta danego materiału.

Polecenia Inspektora Nadzoru dotyczące realizacji robót będą wykonywane przez Wykonawcę nie później niż w czasie przez niego wyznaczonym, pod groźbą wstrzymania robót. Okres wstrzymania robót w tym wypadku traktowany będzie jako opóźnienie zawinione przez Wykonawcę. Skutki finansowe z tytułu wstrzymania robót w takiej sytuacji ponosi Wykonawca.

Kwalifikacje kadry technicznej Wykonawcy robót

- Kierownik budowy musi posiadać uprawnienia do pełnienia samodzielnej funkcji technicznej w budownictwie - kierownika budowy i robót w specjalności konstrukcyjno- budowlanej oraz być członkiem Izby Inżynierów Budowlanych i posiadać aktualny wpis do Izby
- Funkcję Kierownika robót budowlanych mogą wykonywać wyłącznie osoby posiadające odpowiednie wykształcenie techniczne i praktykę zawodową, dostosowane do rodzaju, stopnia skomplikowania działalności i innych wymagań związanych z wykonywaną funkcją, stwierdzone decyzją, zwaną dalej "uprawnieniami budowlanymi", wydaną przez organ samorządu zawodowego.

Uzyskanie uprawnień budowlanych do kierowania robotami budowlanymi bez ograniczeń wymaga:

- ukończenia studiów magisterskich, w rozumieniu przepisów o szkolnictwie wyższym, na kierunku odpowiednim dla danej specjalności,
- odbycia dwuletniej praktyki na budowie;

do kierowania robotami budowlanymi w ograniczonym zakresie:

- ukończenia wyższych studiów zawodowych, w rozumieniu przepisów o wyższych szkołach zawodowych, na kierunku odpowiednim dla danej specjalności lub ukończenia studiów magisterskich, w rozumieniu przepisów o szkolnictwie wyższym, na kierunku pokrewnym dla danej specjalności,
- odbycia trzyletniej praktyki na budowie.

Wymagany jest ciągły nadzór kadry technicznej nad prowadzonymi robotami budowlanymi.
Ewentualne zmiany w stosunku do projektu zgłoszone przez Wykonawcę w trakcie realizacji obiektu muszą zostać zaakceptowane przez Zamawiającego i Projektanta lub Projektantów branż których dotyczą, oraz zapewniać wymagania równoważności w zakresie wymaganych cech użytkowych. Ich wprowadzenie wymagać będzie ze strony Wykonawcy skoordynowania z całą dokumentacją projektową i jeśli to konieczne wprowadzenia modyfikacji w zakresie wszystkich branż, których dotyczą.
Rozwiązania te muszą być zgodne z zasadami Projektu Wykonawczego, warunkami Pozwolenia na budowę, obowiązującymi przepisami i wymaganiami technicznymi, oraz normami wprowadzonymi do obowiązkowego stosowania.
Realizacja niezgodna z projektem zwalnia Projektanta z odpowiedzialności za projektowany i realizowany obiekt oraz przenosi tę

odpowiedzialność na Wykonawcę.

Jeśli zajdzie taka konieczność, Wykonawca jest zobowiązany do wykonania Projektów Warsztatowych dla każdego z etapów robót budowlanych i instalacyjnych (prac fundamentowych, konstrukcji żelbetowej, konstrukcji stalowej, stolarki, urządzeń i instalacji sanitarnych i elektrycznych, wyposażenia itp. itd.) oraz przedstawienia ich do akceptacji projektanta danej branży obiektu. W/w dokumentacja winna być wykonana na podstawie Projektu Wykonawczego i stanowić jego uszczegółowienie pozwalające na bezkolizyjne prowadzenie prac.

6. OPIS DZIAŁAŃ ZWIĄZANYCH Z KONTROLĄ, BADANIAMI ORAZ ODBIOREM WYROBÓW I ROBÓT BUDOWLANYCH W NAWIĄZANIU DO DOKUMENTÓW ODNIESIENIA

6.1 Program zapewnienia jakości

Do obowiązków Wykonawcy należy opracowanie i przedstawienie do zaakceptowania przez Inspektora Nadzoru programu zapewnienia jakości (PZJ), w którym przedstawi on zamierzony sposób wykonania robót, możliwości techniczne, kadrowe i organizacyjne gwarantujące wykonanie robót zgodnie z dokumentacją projektową, ST.

Program zapewnienia jakości winien zawierać:

- organizację wykonania robót, w tym termin i sposób prowadzenia robót,
- organizację ruchu na budowie wraz z oznakowaniem robót,
- plan bezpieczeństwa i ochrony zdrowia,
- wykaz zespołów roboczych, ich kwalifikacje i przygotowanie praktyczne,
- wykaz osób odpowiedzialnych za jakość i terminowość wykonania poszczególnych elementów robót,
- system (sposób i procedurę) proponowanej kontroli i sterowania jakością wykonywanych robót,
- wyposażenie w sprzęt i urządzenia do pomiarów i kontroli (opis laboratorium własnego lub laboratorium, któremu Wykonawca zamierza zlecić prowadzenie badań),
- sposób oraz formę gromadzenia wyników badań laboratoryjnych, zapis pomiarów, a także wyciąganych wniosków i zastosowanych korekt w procesie technologicznym, proponowany sposób i formę przekazywania tych informacji Inspektorowi Nadzoru,
- wykaz maszyn i urządzeń stosowanych na budowie z ich parametrami technicznymi oraz wyposażeniem w mechanizmy do sterowania i urządzenia pomiarowo-kontrolne,
- rodzaje i ilość środków transportu oraz urządzeń do magazynowania i załadunku materiałów, spoiw, lepiszczy, kruszyw itp.,
- sposób i procedurę pomiarów i badań (rodzaj i częstotliwość, pobieranie próbek, legalizacja i sprawdzanie urządzeń itp.) prowadzonych podczas dostaw materiałów, wytwarzania mieszanek i wykonywania poszczególnych elementów robót.

6.2 Zasady kontroli jakości robót

Wykonawca jest odpowiedzialny za pełną kontrolę jakości robót i stosowanych materiałów. Wykonawca zapewni odpowiedni system kontroli, włączając w to personel, laboratorium, sprzęt, zaopatrzenie i wszystkie urządzenia niezbędne do pobierania próbek i badań materiałów oraz robót.

Wykonawca będzie przeprowadzać pomiary i badania materiałów oraz robót z częstotliwością zapewniającą stwierdzenie, że roboty wykonano zgodnie z wymaganiami zawartymi w dokumentacji projektowej i ST. Minimalne wymagania co do zakresu badań i ich częstotliwości są określone w ST. W przypadku, gdy nie zostały one tam określone, Inspektor Nadzoru ustali jaki zakres kontroli jest konieczny, aby zapewnić wykonanie robót zgodnie z umową.

Inspektor Nadzoru będzie przekazywać Wykonawcy pisemne informacje o jakichkolwiek niedociągnięciach dotyczących urządzeń laboratoryjnych, sprzętu, zaopatrzenia laboratorium, pracy personelu lub metod badawczych. Jeżeli niedociągnięcia te będą tak poważne, że mogą wpłynąć ujemnie na wyniki badań, Inspektor Nadzoru natychmiast wstrzyma użycie do robót badanych materiałów i dopuści je do użytku dopiero wtedy, gdy niedociągnięcia w pracy laboratorium Wykonawcy zostaną usunięte i stwierdzona zostanie odpowiednia jakość tych materiałów. Opóźnienia w realizacji robót spowodowane w/w niedociągnięciami traktowane będą jako zawinione przez Wykonawcę.

Wszystkie koszty związane z organizowaniem i prowadzeniem badań materiałów i robót ponosi Wykonawca

Pobieranie próbek

Próbki będą pobierane losowo. Zaleca się stosowanie statystycznych metod pobierania próbek, opartych na zasadzie, że wszystkie jednostkowe elementy produkcji mogą być z jednakowym prawdopodobieństwem wytypowane do badań.

Rodzaj i wielkości próbek materiałów wykończeniowych przedstawianych Inwestorowi do zatwierdzenia podane są w poszczególnych Specyfikacjach Technicznych.

Inspektor Nadzoru będzie mieć zapewnioną możliwość udziału w pobieraniu próbek. Na zlecenie Inspektora Nadzoru Wykonawca

będzie przeprowadzać dodatkowe badania tych materiałów, które budzą wątpliwości co do jakości, o ile kwestionowane materiały nie zostaną przez Wykonawcę usunięte lub ulepszone z własnej woli. Koszty tych dodatkowych badań pokrywa Wykonawca tylko w przypadku stwierdzenia usterek; w przeciwnym przypadku koszty te pokrywa Zamawiający.
Pojemniki do pobierania próbek będą dostarczone przez Wykonawcę i zatwierdzone przez Inspektora Nadzoru. Próbki dostarczone przez Wykonawcę do badań będą odpowiednio opisane i oznakowane, w sposób zaakceptowany przez Inspektora Nadzoru. 6.3.4 Wykonawca na swój koszt dostarczy próbki wszystkich materiałów przeznaczonych do wbudowania, widocznych po wykończeniu. Wykończenie elementów i powierzchni znaczących będzie poprzedzone wykonaniem fragmentów próbnych o powierzchni zgodnej z ustaleniami Specyfikacji Technicznych. Wykończenie elewacji będzie poprzedzone wykonaniem fragmentu próbnego w miejscu styku wszystkich rodzajów materiałów, o powierzchni nie mniejszej jak 6 m2 dla każdego z materiałów wykańczających.
Jeśli zajdzie taka potrzeba, to na życzenie Zamawiającego Wykonawca na swój koszt dostarczy próbki dowolnych innych materiałów przeznaczonych do wbudowania.

Badania i pomiary

Wszystkie badania i pomiary będą przeprowadzone zgodnie z wymaganiami norm. W przypadku, gdy normy nie obejmują jakiegokolwiek badania wymaganego w ST, stosować można wytyczne krajowe, albo inne procedury, zaakceptowane przez Inspektora Nadzoru. Przed przystąpieniem do pomiarów lub badań, Wykonawca powiadomi Inspektora Nadzoru o rodzaju, miejscu i terminie pomiaru lub badania. Po wykonaniu pomiaru lub badania, Wykonawca przedstawi na piśmie ich wyniki do akceptacji Inspektora Nadzoru.

Raporty z badań

Wykonawca będzie przekazywać Inspektorowi Nadzoru kopie raportów z wynikami badań jak najszybciej, nie później jednak niż w terminie określonym w programie zapewnienia jakości. Wyniki badań (kopie) będą przekazywane Inspektorowi Nadzoru na formularzach według dostarczonego przez niego wzoru lub innych, przez niego zaaprobowanych.

Badania prowadzone przez Inspektora Nadzoru

Dla celów kontroli jakości i zatwierdzenia, Inspektor Nadzoru uprawniony jest do dokonywania kontroli, pobierania próbek i badania materiałów u źródła ich wytwarzania. Do umożliwienia mu kontroli zapewniona będzie wszelka potrzebna do tego pomoc ze strony Wykonawcy i producenta materiałów. Inspektor Nadzoru, po uprzedniej weryfikacji systemu kontroli robót prowadzonego przez Wykonawcę, będzie oceniać zgodność materiałów i robót z wymaganiami ST na podstawie wyników badań dostarczonych przez Wykonawcę.
Inspektor Nadzoru może pobierać próbki materiałów i prowadzić badania niezależnie od Wykonawcy, na swój koszt. Jeżeli wyniki tych badań wykażą, że raporty Wykonawcy są niewiarygodne, to Inspektor Nadzoru poleci Wykonawcy lub zleci niezależnemu laboratorium przeprowadzenie powtórnych lub dodatkowych badań, albo oprze się wyłącznie na własnych badaniach przy ocenie zgodności materiałów i robót z dokumentacją projektową i ST. W takim przypadku, całkowite koszty powtórnych lub dodatkowych badań i pobierania próbek poniesione zostaną przez Wykonawcę.

Certyfikaty i deklaracje

Inspektor Nadzoru może dopuścić do użycia tylko wyroby i materiały dopuszczone do obrotu i stosowania.
Za dopuszczone do obrotu i stosowania uznaje się wyroby, dla których producent lub jego upoważniony przedstawiciel:

- dokonał oceny zgodności z wymaganiami dokumentu odniesienia według określonego systemu oceny zgodności,
- wydał deklarację zgodności z dokumentami odniesienia, takimi jak: zharmonizowane specyfikacje techniczne, normy, aprobaty techniczne, lub inne dokumenty równoważne.
- oznakował wyroby znakiem CE lub znakiem budowlanym B zgodnie z obowiązującymi przepisami,
- wydał deklarację właściwości użytkowych z uznanymi regułami sztuki budowlanej, dla wyrobu umieszczonego w określonym przez Komisję Europejską wykazie wyrobów mających niewielkie znaczenie dla zdrowia i bezpieczeństwa,
- wydał oświadczenie, że zapewniono zgodność wyrobu budowlanego, dopuszczonego do jednostkowego zastosowania w obiekcie budowlanym, z indywidualną dokumentacją projektową, sporządzoną przez projektanta obiektu lub z nim uzgodnioną.

Zastosowanie innych wyrobów, wyżej nie wymienionych, jest możliwe pod warunkiem posiadania przez nie dopuszczenia do stosowania w budownictwie.

W przypadku materiałów, dla których ww. kryteria są wymagane przez ST, każda ich partia dostarczona do robót będzie posiadać te dokumenty, określające w sposób jednoznaczny jej cechy. Jakiekolwiek materiały, które nie spełniają tych wymagań będą odrzucone.

Dokumenty budowy

Dziennik budowy

Dziennik budowy jest wymaganym dokumentem urzędowym obowiązującym
Zamawiającego i Wykonawcę w okresie od przekazania wykonawcy terenu budowy do końca odbiorów przez służby.
Dziennik budowy jest przeznaczony do rejestracji, w formie wpisów, przebiegu robót budowlanych oraz wszystkich zdarzeń i okoliczności zachodzących w toku ich wykonywania i mających znaczenie przy ocenie technicznej prawidłowości wykonywania budowy, rozbiórki lub montażu. Dziennik Budowy prowadzi się odrębnie dla każdego obiektu budowlanego, wymagającego pozwolenia na budowę.
Dziennik Budowy ma format A-4, ponumerowane strony i jest zabezpieczony przed zdekompletowaniem. Strony Dziennika Budowy przeznaczone do wpisów są podwójne - oryginał i kopia z perforacją umożliwiającą łatwe jej wyrywanie. Na poszczególne strony Dziennika Budowy organ wydający dziennik nanosi pieczęcie.
Na stronie tytułowej Dziennika Budowy organ, który wydał decyzję o pozwoleniu na budowę, zamieszcza numer, datę wydania oraz liczbę stron dziennika, imię i nazwisko lub nazwę (firmę) inwestora, rodzaj i adres budowy, rozbiórki lub montażu, numer i datę wydania pozwolenia na budowę oraz pouczenie o sposobie prowadzenia dziennika i odpowiedzialności określonej w art. 93 pkt 4 ustawy - Prawo budowlane (tekst jednolity Dz. U. 2020 poz. 133 z poźn. zm.). Na pierwszej stronie Dziennika Budowy inwestor zamieszcza imię i nazwisko lub nazwę (firmę) wykonawcy lub wykonawców oraz osób sprawujących kierownictwo budowy i robót budowlanych, nadzór autorski i inwestorski, podając ich specjalności i numery uprawnień budowlanych. Osoby te potwierdzają podpisem i datą przyjęcie powierzonych im obowiązków. Kolejne strony Dziennika Budowy przeznacza się na wpisy dotyczące przebiegu robót budowlanych. Każdy wpis oznacza datą i podpisuje osoba dokonująca wpisu, z podaniem imienia, nazwiska, wykonywanej funkcji i nazwy jednostki organizacyjnej lub organu, który reprezentuje. Jeżeli w trakcie wykonywania robót budowlanych następuje zmiana kierownika budowy, kierownika robót, inspektora nadzoru inwestorskiego lub projektanta sprawującego nadzór autorski, w Dzienniku Budowy dokonuje się wpisu określającego stan zaawansowania i zabezpieczenia przekazywanej budowy, rozbiórki lub montażu. Wpis ten potwierdza się datą i podpisami osoby przekazującej i przejmującej obowiązki. Pod każdym wpisem w Dzienniku Budowy osoby, których wpis dotyczy, potwierdzają podpisem i datą zapoznanie się z jego treścią. Kierownik budowy stwierdza wpisem w Dzienniku Budowy fakt zamknięcia dziennika lub jego kontynuację w następnym, kolejno numerowanym tomie.
Prowadzenie Dziennika Budowy zgodnie z § 45 ustawy Prawo budowlane spoczywa na kierowniku budowy. Zapisy w dzienniku budowy będą dokonywane na bieżąco i będą dotyczyć przebiegu robót, stanu bezpieczeństwa ludzi i mienia oraz technicznej strony budowy. Zapisy będą czytelne, dokonane trwałą techniką, w porządku chronologicznym, bezpośrednio jeden pod drugim, bez przerw. Załączone do Dziennika Budowy protokoły i inne dokumenty będą oznaczone kolejnym numerem załącznika i opatrzone datą i podpisem Wykonawcy i Inspektora Nadzoru. Do Dziennika Budowy należy wpisywać w szczególności:

- datę przekazania Wykonawcy terenu budowy, datę przekazania przez Zamawiającego dokumentacji projektowej, uzgodnienie przez Inspektora Nadzoru programu zapewnienia jakości i harmonogramów robót,
- terminy rozpoczęcia i zakończenia poszczególnych elementów robót, przebieg robót, trudności i przeszkody w ich prowadzeniu, okresy i przyczyny przerw w robotach,
- uwagi i polecenia Inspektora Nadzoru, daty zarządzenia wstrzymania robót, z podaniem powodu, zgłoszenia i daty odbiorów robót zanikających i ulegających zakryciu, częściowych i ostatecznych odbiorów robót, wyjaśnienia, uwagi i propozycje Wykonawcy,
- stan pogody i temperaturę powietrza w okresie wykonywania robót podlegających ograniczeniom lub wymaganiom w związku z warunkami klimatycznymi,
- zgodność rzeczywistych warunków geotechnicznych z ich opisem w dokumentacji projektowej,
- dane dotyczące czynności geodezyjnych (pomiarowych) dokonywanych przed i w trakcie wykonywania robót,
- dane dotyczące sposobu wykonywania zabezpieczenia robót, dane dotyczące jakości materiałów, pobierania próbek oraz wyniki przeprowadzonych badań z podaniem kto je przeprowadzał, wyniki prób poszczególnych elementów budowli z podaniem kto je przeprowadzał,
- inne istotne informacje o przebiegu robót.

Propozycje, uwagi i wyjaśnienia Wykonawcy, wpisane do Dziennika Budowy będą przedłożone Inspektorowi Nadzoru do ustosunkowania się. Decyzje Inspektora Nadzoru wpisane do Dziennika Budowy Wykonawca podpisuje z zaznaczeniem ich przyjęcia lub zajęciem stanowiska. Wpis projektanta do Dziennika Budowy obliguje Inspektora Nadzoru do ustosunkowania się. Projektant, jakkolwiek jest pracownikiem jednostki organizacyjnej Zamawiającego, nie jest wskazany w umowie z Wykonawcą jako uprawniony do reprezentowania Zamawiającego, a w związku z tym nie jest również uprawniony do wydawania poleceń Wykonawcy robót.

Książka obmiarów

Książka obmiarów stanowi dokument pozwalający na rozliczenie faktycznego postępu każdego z elementów robót. Obmiary wykonanych robót przeprowadza się sukcesywnie w jednostkach przyjętych w kosztorysie lub w ST.

Obowiązek prowadzenia książki obmiaru spoczywa na kierowniku budowy. Wpisy do książki obmiarów muszą być prowadzone na bieżąco i podlegają ciągłej kontroli przez Inspektora Nadzoru i wyznaczonych przedstawicieli Zamawiającego. Układ wpisów do książki obmiarów jest chronologiczny i każdorazowo zawiera odniesienie do pozycji z kosztorysu ofertowego, tytuł pozycji obmiarowanej datę wykonania obmiaru, podpis osoby wykonującej pomiar, oraz wartość pomiaru z podaniem przyrostu wartości w danym okresie rozliczeniowym w jednostkach zgodnych z przedmiarem robót i ofertą wykonawcy zapisaną w kosztorysie ofertowym. Zatwierdzona przez Inspektora Nadzoru książka obmiarów jest podstawą do sporządzenia kosztorysu powykonawczego i rozliczenia wykonanych robót.

Dokumenty laboratoryjne

Dzienniki laboratoryjne, deklaracje zgodności lub certyfikaty zgodności materiałów, orzeczenia o jakości materiałów, recepty robocze i kontrolne wyniki badań Wykonawcy będą gromadzone w formie uzgodnionej w programie zapewnienia jakości. Dokumenty te stanowią załączniki do odbioru robót. Winny być udostępnione na każde życzenie inwestora, inspektora nadzoru inwestorskiego, projektanta, kierownika budowy, kierownika robót budowlanych, osoby wykonującej czynności geodezyjne na terenie budowy, pracowników organów nadzoru budowlanego i innych organów uprawnionych do kontroli przestrzegania przepisów na budowie - w ramach dokonywanych czynności kontrolnych.

Pozostałe dokumenty budowy

Do dokumentów budowy zalicza się, oprócz wymienionych w punktach 6.8.1-6.8.3, następujące dokumenty:

- pozwolenie na budowę,
- protokoły przekazania terenu budowy,
- umowy cywilnoprawne z osobami trzecimi,
- protokoły odbioru robót,
- protokoły z narad i ustaleń,
- operaty geodezyjne,
- plan bezpieczeństwa i ochrony zdrowia.

Przechowywanie dokumentów budowy

Dokumenty budowy będą przechowywane na terenie budowy w miejscu odpowiednio zabezpieczonym. Zaginięcie któregokolwiek z dokumentów budowy spowoduje jego natychmiastowe odtworzenie w formie przewidzianej prawem. Wszelkie dokumenty budowy będą zawsze dostępne dla inwestora, inspektora nadzoru inwestorskiego, projektanta, kierownika budowy, kierownika robót budowlanych, osoby wykonującej czynności geodezyjne na terenie budowy, pracowników organów nadzoru budowlanego i innych organów uprawnionych do kontroli przestrzegania przepisów na budowie - w ramach dokonywanych czynności kontrolnych.

7. WYMAGANIA DOTYCZĄCE PRZEDMIARU I OBMIARU ROBÓT

7.1 Ogólne zasady obmiaru robót

Obmiar robót będzie określać faktyczny zakres wykonywanych robót, zgodnie z dokumentacją projektową i ST, w jednostkach ustalonych w przedmiarze robót i kosztorysie ofertowym stanowiącym załącznik do umowy z Wykonawcą.

Obmiaru robót dokonuje Wykonawca po pisemnym powiadomieniu Inspektora Nadzoru o zakresie obmierzanych robót i terminie obmiaru, co najmniej na 3 dni przed tym terminem. Wyniki obmiaru będą wpisane do książki obmiarów. Jakikolwiek błąd lub przeoczenie (opuszczenie) w ilości robót podanych w kosztorysie ofertowym lub gdzie indziej w ST nie zwalnia Wykonawcy od obowiązku ukończenia wszystkich robót. Błędne dane zostaną poprawione wg ustaleń Inspektora Nadzoru na piśmie. Obmiar gotowych robót będzie przeprowadzony z częstością wymaganą do celu miesięcznej płatności na rzecz Wykonawcy lub w innym czasie określonym w umowie.

7.2 Zasady określania ilości robót i materiałów

Zasady określania ilości robót podane są w odpowiednich specyfikacjach technicznych lub w KNR-ach albo KNNR-ach. Kosztorysowe normy nakładów rzeczowych (np. KNR, KNNR) podane w przedmiarach robót określają zasady sporządzania przedmiaru i dokonywania obmiaru robót wykonanych. Zastosowanie wymienionych KNR, KNNR dla sporządzania kosztorysu ofertowego nie jest obowiązujące.

Jednostki obmiaru powinny być zgodne z jednostkami określonymi w przedmiarze robót i kosztorysie ofertowym stanowiącym załącznik do umowy z Wykonawcą. W przypadku robót dodatkowych lub zamiennych ich wycena ofertowa kalkulowana będzie na podstawie cen jednostkowych robót podstawowych określonych w kosztorysie ofertowym. W przypadku braku takich cen Wykonawca ww. roboty wyceniać będzie zgodnie z umową.

Jeżeli szczegółowe specyfikacje techniczne nie wymagają określenia ilości robót i materiałów inaczej stosuje się następujące jednostki obmiaru:

- Odległość pomiędzy punktami obmierza się poziomo (długość) lub pionowo (wysokość) wzdłuż linii osiowej i podaje się w [m]
- Objętość obmierza się w [m3]
- Powierzchnie obmierza się w [m2]
- Waga w [kg] lub [tonach]
- Ilości [szt.]
- Pozycje ryczałtowe [kpl]

7.3 Urządzenia i sprzęt pomiarowy

Wszystkie urządzenia i sprzęt pomiarowy, stosowany w czasie obmiaru robót będą zaakceptowane przez Inspektora Nadzoru. Urządzenia i sprzęt pomiarowy zostaną dostarczone przez Wykonawcę. Jeżeli urządzenia te lub sprzęt wymagają badań atestujących, to Wykonawca będzie posiadać ważne świadectwa legalizacji. Wszystkie urządzenia pomiarowe będą przez Wykonawcę utrzymywane w dobrym stanie, w całym okresie trwania robót.

7.4 Wagi i zasady wdrażania

Wykonawca dostarczy i zainstaluje urządzenia wagowe odpowiadające odnośnym wymaganiom ST. Będzie utrzymywać to wyposażenie, zapewniając w sposób ciągły zachowanie dokładności wg norm zatwierdzonych przez Inspektora nadzoru.

7.5 Czas przeprowadzania obmiaru

Obmiary będą przeprowadzone przed częściowym lub ostatecznym odbiorem robót, a także w przypadku występowania dłuższej przerwy w robotach. Obmiar robót zanikających przeprowadza się w czasie ich wykonywania. Obmiar robót podlegających zakryciu przeprowadza się przed ich zakryciem. Roboty pomiarowe do obmiaru oraz nieodzowne obliczenia będą wykonywane w sposób zrozumiały i jednoznaczny. Wymiary skomplikowanych powierzchni lub objętości będą uzupełnione odpowiednimi szkicami umieszczonymi na karcie Rejestru Obmiarów. W razie braku miejsca szkice mogą być dołączone w formie oddzielnego załącznika do Rejestru Obmiarów, którego wzór zostanie uzgodniony z Inspektorem.
Obmiar gotowych robót będzie przeprowadzony z częstością wymaganą do celu terminowego regulowania płatności na rzecz Wykonawcy lub w innym czasie określonym w umowie lub oczekiwanym przez Wykonawcę i inspektora nadzoru. Obmiar robót podlegających zakryciu przeprowadza się przed ich zakryciem.

7.6 Obmiar robót dodatkowych i zamiennych

Roboty dodatkowe i zamienne w rozumieniu przepisów ustawy Prawo Zamówień Publicznych podlegają odrębnym obmiarom prowadzonym w wydzielonej książce obmiaru robót według zasad opisanych w niniejszej ST.

8. OPIS SPOSOBU ODBIORU ROBÓT BUDOWLANYCH

8.1 Rodzaje odbiorów robót

W zależności od ustaleń odpowiednich ST, roboty podlegają następującym odbiorom:

- odbiorowi robót zanikających i ulegających zakryciu,
- odbiorowi przewodów kominowych, instalacji i urządzeń technicznych,
- odbiorowi częściowemu,
- odbiorowi ostatecznemu (końcowemu),
- odbiorowi po upływie okresu rękojmi,
- odbiorowi pogwarancyjnemu po upływie okresu gwarancji.

8.2. Odbiór robót zanikających i ulegających zakryciu

Odbiór robót zanikających i ulegających zakryciu polega na finalnej ocenie jakości wykonywanych robót oraz ilości tych robót, które w dalszym procesie realizacji ulegną zakryciu. Odbiór robót zanikających i ulegających zakryciu będzie dokonany w czasie umożliwiającym wykonanie ewentualnych korekt i poprawek bez hamowania ogólnego postępu robót. Odbioru tego dokonuje Inspektor Nadzoru. Gotowość danej części robót do odbioru zgłasza wykonawca wpisem do Dziennika Budowy i jednoczesnym powiadomieniem Inspektora Nadzoru. Odbiór będzie przeprowadzony niezwłocznie, nie później jednak niż w ciągu 3 dni od daty zgłoszenia wpisem do Dziennika Budowy i powiadomienia o tym fakcie Inspektora nadzoru. Jakość i ilość robót ulegających zakryciu ocenia Inspektor nadzoru na podstawie dokumentów zawierających komplet wyników badań laboratoryjnych i w oparciu o przeprowadzone pomiary, w konfrontacji z dokumentacją projektową, ST i uprzednimi ustaleniami.

8.3. Odbiór częściowy

Zgodnie z umową Zamawiający przeprowadzać będzie okresowe odbiory częściowe robót. Odbiór częściowy polega na ocenie ilości i jakości wykonanych części robót. Odbioru częściowego robót dokonuje się dla zakresu robót określonego w dokumentach umownych wg zasad jak przy odbiorze ostatecznym robót. Odbioru tego dokonuje Inspektor Nadzoru. Gotowość danej części

robót do odbioru zgłasza wykonawca wpisem do Dziennika Budowy i jednoczesnym powiadomieniem Inspektora nadzoru. Odbiór będzie przeprowadzony niezwłocznie, nie później jednak niż w ciągu 5 dni od daty pisemnego zgłoszenia gotowości do odbioru oraz wpisu do Dziennika Budowy o ile gotowość potwierdzi Inspektor nadzoru. Jakość i ilość robót ocenia Inspektor nadzoru na podstawie dokumentów zawierających komplet wyników badań laboratoryjnych i w oparciu o przeprowadzone pomiary, w konfrontacji z dokumentacją projektową, ST i uprzednimi ustaleniami.

8.4. Odbiór ostateczny (końcowy)

8.4.1. Zasady odbioru ostatecznego robót

Odbiór ostateczny polega na finalnej ocenie rzeczywistego wykonania robót w odniesieniu do zakresu (ilości) oraz jakości.

Wykonawca będzie zgłaszał gotowość do odbioru końcowego wpisem do dziennika budowy oraz pismem doręczonym do Zamawiającego - sekretariatu Działu Realizacji Projektu, za potwierdzeniem odbioru. Zamawiający w ciągu 7 dni roboczych od daty zgłoszenia gotowości do odbioru końcowego przez Wykonawcę, o ile gotowość potwierdzi inspektor nadzoru, powoła komisję odbioru końcowego robót, która winna zakończyć czynności odbioru do 14 dnia roboczego od daty zgłoszenia gotowości.

Komisja odbierająca roboty dokona ich oceny jakościowej na podstawie przedłożonych dokumentów, wyników badań i pomiarów, ocenie wizualnej oraz zgodności wykonania robót z dokumentacją projektową i ST. W toku odbioru ostatecznego robót, komisja zapozna się z realizacją ustaleń przyjętych w trakcie odbiorów robót zanikających i ulegających zakryciu oraz odbiorów częściowych, zwłaszcza w zakresie wykonania robót uzupełniających i robót poprawkowych. W przypadkach nie wykonania wyznaczonych robót poprawkowych lub robót uzupełniających w poszczególnych elementach konstrukcyjnych i wykończeniowych, komisja przerwie swoje czynności i ustali nowy termin odbioru ostatecznego. W przypadku stwierdzenia przez komisję, że jakość wykonywanych robót w poszczególnych asortymentach nieznacznie odbiega od wymaganej dokumentacją projektową i ST z uwzględnieniem tolerancji i nie ma większego wpływu na cechy eksploatacyjne obiektu, komisja oceni pomniejszoną wartość wykonywanych robót w stosunku do wymagań przyjętych w dokumentach umowy.

8.4.2. Dokumenty do odbioru ostatecznego (końcowe)

Podstawowym dokumentem jest protokół odbioru ostatecznego robót, sporządzony wg wzoru ustalonego przez Zamawiającego.

Do odbioru ostatecznego Wykonawca jest zobowiązany przygotować następujące dokumenty:

- dokumentację powykonawczą, tj. dokumentację budowy z naniesionymi zmianami dokonanymi w toku wykonania robót oraz geodezyjnymi pomiarami powykonawczymi,
- szczegółowe specyfikacje techniczne (podstawowe z dokumentów umowy i ew. uzupełniające lub zamienne),
- protokoły odbiorów robót ulegających zakryciu i zanikających,
- protokoły odbiorów częściowych,
- receptury i ustalenia technologiczne,
- dzienniki budowy i książki obmiarów (oryginały),
- kosztorysy powykonawcze,
- oświadczenia osób funkcyjnych na budowie,
- protokołów prób, badań i sprawdzeń,
- rozliczenia z demontażu,
- instrukcje obsługi, eksploatacji, konserwacji wbudowanych urządzeń, zaleceń ekploatacyjnych,
- dokumenty gwarancyjne wbudowanych urządzeń posiadających bezpośrednią gwarancję dostawcy, a w przypadku gdy było to wymagane dokumenty potwierdzające przeprowadzenie szkolenia dla pracowników Zamawiającego.
- wyniki pomiarów kontrolnych oraz badań i oznaczeń laboratoryjnych, zgodne z ST i programem zapewnienia jakości (PZJ),
- deklaracje zgodności lub certyfikaty zgodności wbudowanych materiałów, certyfikaty na znak bezpieczeństwa zgodnie z ST i programem zabezpieczenia jakości (PZJ),
- rysunki (dokumentacje) na wykonanie robót towarzyszących (np. na przełożenie linii telefonicznej, energetycznej, gazowej, oświetlenia itp.) oraz protokoły odbioru i przekazania tych robót właścicielom urządzeń,
- geodezyjną inwentaryzację powykonawczą robót i sieci uzbrojenia terenu,
- kopię mapy zasadniczej powstałej w wyniku geodezyjnej inwentaryzacji powykonawczej.
- decyzję o pozwoleniu na użytkowanie.

W przypadku, gdy wg komisji, roboty pod względem przygotowania dokumentacyjnego nie będą gotowe do odbioru ostatecznego, komisja w porozumieniu z Wykonawcą wyznaczy ponowny termin odbioru ostatecznego robót. Wszystkie zarządzone przez komisję roboty poprawkowe lub uzupełniające będą zestawione wg wzoru ustalonego przez Zamawiającego. Termin wykonania robót poprawkowych i robót uzupełniających wyznaczy komisja i stwierdzi ich wykonanie.

8.5. Decyzja o pozwoleniu na użytkowanie

Zamawiający wystąpi z wnioskiem o wydanie decyzji o pozwoleniu na użytkowanie po dostarczeniu przez Wykonawcę wszelkich niezbędnych, określonych prawem dokumentów niezbędnych do jej wydania. Zamawiający może w tym celu udzielić

pełnomocnictwa Wykonawcy.

8.6. Przeglądy gwarancyjne

Komisyjne przeglądy gwarancyjne odbywać się będą w odstępach nie dłuższych niż 6 miesięcy zgodnie z umową i kartą gwarancyjną

8.7. Ostatni przegląd gwarancyjny

Ostatni przegląd gwarancyjny zostanie dokonany w miesiącu poprzedzającym miesiąc w którym upływa okres gwarancji.

9. OPIS SPOSOBU ROZLICZENIA ROBÓT TYMCZASOWYCH I PRAC TOWARZYSZĄCYCH

9.1 Ustalenia Ogólne

9.1.1 Zamawiający zakłada, że do realizacji robót obiektu i przyjętych technologii wykonania robót w poszczególnych branżach nie występują, jako oddzielne roboty tymczasowe i operacje tymczasowe, a wszystkie czynności, jeśli takowe występują związane z wykonywaniem danej jednostki elementu budowlanego lub instalacyjnego są zawarte w cenie podstawowej elementu.

9.1.2 Koszty zajęcia pasa drogowego nie podlegają odrębnej zapłacie i ponosi je Wykonawca. Uznaje się, że ww. koszty Wykonawca uwzględnił w kosztach pośrednich kosztorysu ofertowego.

9.1.3 Uznaje się, że wszelkie koszty prac tymczasowych i towarzyszących, w szczególności: urządzenie terenu budowy, utrzymanie i jego likwidacja, odwodnienia wykopów, rusztowania, obsługa geodezyjna, zostały uwzględnione w cenach jednostkowych robót podstawowych lub kosztach pośrednich, określonych w kosztorysie ofertowym Wykonawcy.

9.1.4 Roboty zamienne, nie wpływające na jakość przedmiotu umowy, mogą być wprowadzone tylko na podstawie podpisanego przez Inspektora Nadzoru i Kierownika budowy protokołu konieczności, który wymaga akceptacji Zamawiającego. Zamawiający odliczy Wykonawcy z jego wynagrodzenia cenę robót podlegających zamianie, doliczając jednocześnie cena robót zamiennych.

9.1.5 W przypadku wystąpienia robót dodatkowych, które opisane są w projekcie budowlanym lecz nie zostały ujęte w projektach wykonawczych lub przedmiarach robót, mogą być one wprowadzone na podstawie podpisanego przez inspektora nadzoru i kierownika budowy protokołu konieczności, który wymaga akceptacji Zamawiającego.

9.1.6 Roboty zamienne lub dodatkowe wyceniane będą na podstawie cen jednostkowych robót podstawowych określonych w kosztorysie ofertowym Wykonawcy. W przypadku braku takich cen w kosztorysie ofertowym Wykonawcy, roboty zamienne lub dodatkowe wyceniane będą na podstawie:

- Stawki r-g, kosztów pośrednich, kosztów zakupu i zysku określonych w kosztorysie ofertowym Wykonawcy;
- Bazy normatywnej: KNNR, KNR, KSNR, PKZ, KNP lub norm indywidualnych;
- Cen sprzętu określonych w kosztorysie ofertowym Wykonawcy, a w przypadku braku takich cen wg średnich cen określonych w aktualnej (ostatnio opublikowanej) bazie cenowej Sekocenbud, Intercenbud lub Orgbud-Serwis;
- Cen materiałów określonych w kosztorysie ofertowym Wykonawcy, a w przypadku braku takich cen wg średnich cen określonych w aktualnej (ostatnio opublikowanej) bazie cenowej Sekocenbud, Intercenbud lub Orgbud-Serwis; jeżeli baza cenowa Sekocenbud, Intercenbud lub Orgbud-Serwis nie zawiera ceny danego materiału, Wykonawca przedstawia Zamawiającemu faktury zakupu tego materiału. W przypadku wątpliwości co do ceny materiału przedstawionej w fakturze, Zamawiający dokona zapytań ofertowych wśród dostawców lub producentów danego materiału, a ceną uzgodnioną do kosztorysu będzie średnia cena z ww. zapytań.

9.1.7 W przypadku wystąpienia zamówień dodatkowych w rozumieniu art. 67 ust. 1 pkt 5 lit b ustawy Prawo zamówień publicznych (roboty nieopisane w projekcie budowlanym), inspektor nadzoru i kierownik budowy sporządzą protokół konieczności ich wykonania, który wymagać będzie akceptacji Zamawiającego. Zamówienie dodatkowe będzie wyceniane wg zasad określonych w pkt. 8 oraz 9 niniejszego paragrafu, a jego realizacja odbędzie się w oparciu o odrębną umowę.

10. DOKUMENTY ODNIESIENIA

Przytoczone poniżej normy, instrukcje i zalecenia oraz aprobaty techniczne zastąpić można innymi dokumentami równoważnymi, pod warunkiem zapewnienia cech równoważności tych dokumentów w odniesieniu do ich przedmiotu i zakresu oraz wymagań stawianych parametrom technicznym, jakościowym i użytkowym opisywanych robót budowlanych i asortymentów.

Niewymienienie tytułu jakiejkolwiek dziedziny, grupy, podgrupy czy normy nie zwalnia Wykonawcy od obowiązku stosowania wymogów określonych prawem polskim. Wykonawca będzie przestrzegał praw autorskich i patentowych. Jest zobowiązany do odpowiedzialności za spełnienie wszystkich wymagań prawnych w odniesieniu do używanych opatentowanych urządzeń lub metod.

- Ustawa z dnia 7 lipca 1994 r. - Prawo budowlane (Dz. U. z 1994 r. Nr 89, poz. 414, tekst jednolity Dz. U. 2020 poz. 133 z poźn. zm.).
- Ustawa z dnia 11 września 2019 r. - Prawo zamówień publicznych (Dz. U. 2019, poz. 2019 z poźn. Zm.).
- Ustawa z dnia 17 stycznia 2019 r. o informowaniu o cenach towarów i usług (tekst jednolity Dz. U. 2019, poz. 178).
- Ustawa z dnia 16 kwietnia 2004 r. - o wyrobach budowlanych (Dz. U. 2004 Nr 92, poz. 881, tekst jednolity Dz. U. 2020 poz. 215 z poźn. zm.).

- Ustawa z dnia 24 sierpnia 1991 r. - o ochronie przeciwpożarowej (jednolity tekst Dz. U. 2020 r. poz. 961) 1229).
- Ustawa z dnia 21 grudnia 2000 r. - o dozorze technicznym (Dz. U. Nr 122, poz. 1321, tekst jednolity Dz. U. 2019 poz. 667).
- Ustawa z dnia 27 kwietnia 2001 r. - Prawo ochrony środowiska (Dz. U. Nr 62, poz. 627, teks jednolity Dz. U. 2020 poz. 1219).
- Ustawa z dnia 21 marca 1985 r. - o drogach publicznych (Dz. U. 1985 nr 14 poz. 60, jednolity tekst Dz. U. z 2020 r. poz. 470 z późn. Zm.).
- Rozporządzenie Ministra Pracy i Polityki Społecznej z dnia 26 września 1997 r. - w sprawie ogólnych przepisów bezpieczeństwa i higieny pracy (Dz. U. 1997 nr 129 poz. 844, tekst jednolity Dz. U. 2003 nr 169 poz. 1650).
- Rozporządzenie Ministra Infrastruktury z dnia 6 lutego 2003 r. - w sprawie bezpieczeństwa i higieny pracy podczas wykonywania robot budowlanych (Dz. U. Nr 47, poz. 401).
- Rozporządzenie Ministra Infrastruktury z dnia 23 czerwca 2003 r. - w sprawie informacji dotyczącej bezpieczeństwa i ochrony zdrowia oraz planu bezpieczeństwa i ochrony zdrowia (Dz. U. Nr 120, poz. 1126).
- Rozporządzenie Ministra Infrastruktury z dnia 2 września 2004 r. - w sprawie szczegółowego zakresu i formy dokumentacji projektowej, specyfikacji technicznych wykonania i odbioru robot budowlanych oraz programu funkcjonalno-użytkowego (Dz. U. 2004 Nr 202, poz. 2072, tekst jednolity Dz. U. 2013 poz. 1129).
- Rozporządzenie Ministra Infrastruktury z dnia 26 czerwca 2002 r. - w sprawie dziennika budowy, montażu i rozbiórki, tablicy informacyjnej oraz ogłoszenia zamawiającego dane dotyczące bezpieczeństwa pracy i ochrony zdrowia (Dz. U. 2002 Nr 108, poz. 953, tekst jednolity Dz. U. 2018 poz. 963).

SZCZEGÓŁOWA SPECYFIKACJA TECHNICZNA WYKONANIA
I ODBIORU ROBÓT BUDOWLANYCH

SST-02 CPV 45111000-8 Roboty w zakresie burzenia, roboty ziemne

1. Wstęp

1.1. Przedmiot SST.

Przedmiotem niniejszej szczegółowej specyfikacji technicznej są wymagania dotyczące wykonania i odbioru robót rozbiórkowych realizowanych w ramach zadania określonego we Wstępie ST-01 Wymagania ogólne

1.2. Zakres stosowania SST.

Szczegółowa specyfikacja techniczna jest stosowana jako dokument przetargowy przy zleceniu i realizacji robót wymienionych w pkt. 1.1

1.3. Zakres robót objętych SST.

Roboty, których dotyczy specyfikacja obejmują wszystkie czynności umożliwiające i mające na celu wykonanie robót przygotowawczo – rozbiórkowych występujących w obiekcie

1.4. Określenia podstawowe

Określenia podane w niniejszej SST są zgodne z obowiązującymi odpowiednimi normami i wytycznymi.

1.5. Ogólne wymagania dotyczące robót.

Wykonawca robót jest odpowiedzialny za jakość wykonania robót, ich zgodność ze Sztuką budowlaną, SST i poleceniami Zamawiającego.

2. Materiały

Dla robót wg SST-02 materiały do wbudowania nie występują.

3. Sprzęt

Do rozbiórek/robót ziemnych może być użyty dowolny sprzęt, przeznaczony do wykonywania tego typu prac.
Do prac na wysokości należy stosować rusztowania, ustawiane zgodnie z DTR.

4. Transport.

Wykonawca jest zobowiązany do stosowania jedynie takich środków transportu, które nie wpłyną niekorzystnie na jakość wykonywanych robót i właściwości przewożonych materiałów.

Liczba środków transportu będzie zapewniać prowadzenie robót zgodnie z zasadami określonymi w dokumentacji projektowej, ST i wskazaniach Inspektora nadzoru w terminie przewidzianym w umowie.

Przy ruchu na drogach publicznych pojazdy będą spełniać wymagania dotyczące przepisów ruchu drogowego w odniesieniu do dopuszczalnych obciążeń na osie i innych parametrów technicznych. Środki transportu nie odpowiadające warunkom dopuszczalnych obciążeń na osie mogą być dopuszczone przez Inspektora nadzoru pod warunkiem przywrócenia stanu pierwotnego użytkowanych odcinków dróg na koszt Wykonawcy.

Wykonawca będzie usuwać na bieżąco, na własny koszt, wszelkie zanieczyszczenia spowodowane jego pojazdami na drogach publicznych oraz dojazdach do terenu budowy. Wykonawca przy doborze środków transportu przeanalizuje okoliczności wynikające z lokalizacji budowy mogące mieć wpływ na ograniczenia dla jego zastosowania.

5. Wykonanie robót.

5.1. Roboty przygotowawcze.

Przed przystąpieniem do robót rozbiórkowych należy:

- teren oznakować zgodnie z wymogami BHP
- zdemontować wszelkie istniejące uzbrojenie w miejscach wykonywania rozbiórek.

5.2. Roboty rozbiórkowe/ziemne.

Roboty prowadzić zgodnie z rozporządzeniem Ministra Infrastruktury z dnia 06.02.2003 r. (Dz. U. Nr 47 poz. 401) w sprawie bezpieczeństwa i higieny pracy podczas wykonywania robót budowlanych.

Przekazanie do zagospodarowania materiałów pochodzących z rozbiórki/robót ziemnych, posegregowanych odpadów firmom posiadającym odpowiednie zezwolenie na gospodarowania odpadami i wpis do BDO w tym zakresie i przekazane do utylizacji

6. Kontrola jakości robót.

Wg zasad określonych „ Kontrola jakości robót„ w ST-01 - Wymagania ogólne. Kontrole jakości robót rozbiórkowych dokonuje Zamawiający .

7. WYMAGANIA DOTYCZĄCE PRZEDMIARU I OBMIARU ROBÓT

Wymagania ogólne dotyczące przedmiaru podano w ST „Wymagania ogólne”.

Jednostką obmiaru jest: m3 gruzu, ziemi, materiałów pochodzących z rozbiórki

8. Odbiór robót

Wg zasad określonych w „ Odbiór techniczny wykonanych robót" w ST-01 - Wymagania ogólne .
Wszystkie roboty objęte ST-01 podlegają zasadom odbioru robót zanikających.

9. OPIS SPOSOBU ROZLICZENIA ROBÓT TYMCZASOWYCH I PRAC TOWARZYSZĄCYCH

Ogólne ustalenia dotyczące podstaw płatności podano w „Wymagania ogólne" ST-01.

Płaci się za ustaloną ilość [m3] z wykopów w gruntach kat I-V lub rozbiórkę elementów budowlanych, wg ceny jednostkowej, która obejmuje:

- robociznę bezpośrednią wraz z towarzyszącymi kosztami,
- wywóz na wysypisko
- opłata za utylizację
- wartość zużytych materiałów wraz z kosztami zakupu, magazynowania, ewentualnych ubytków i transportu na teren budowy,
- wartość pracy sprzętu wraz z towarzyszącymi kosztami,
- koszty pośrednie, zysk kalkulacyjny i ryzyko.
- wykonanie wszystkich innych robót znajdujących się na rysunkach w PB i PW, niezbędnych do wykonania robót ziemnych, rozbiórkowych.

10. Dokumenty odniesienia

USTAWA z dnia 14 grudnia 2012 r. o odpadach (tekst jednolity Dz. U. 2020, poz. 797 z dnia 16 kwietnia 2020 r.)
Rozporządzenie Ministra Infrastruktury z dnia 6 lutego 2003 r. w sprawie bezpieczeństwa i higieny pracy podczas wykonywania robót budowlanych (Dz. U. Nr 47, poz. 401)
Rozporządzenie Ministra Pracy i Polityki Socjalnej z dnia 26.09.1997r. W sprawie ogólnych przepisów bezpieczeństwa i higieny pracy (Dz.U. Nr 129, poz 844, tekst jednolity Dz. U. 2003 nr 169 poz. 1650).
Rozporządzenie Ministra Infrastruktury z dnia 26 czerwca 2002 r. w sprawie dziennika budowy, montażu i rozbiórki, tablicy informacyjnej oraz ogłoszenia zawierającego dane dotyczące bezpieczeństwa pracy i ochrony zdrowia. (Dz. U. Nr 108, poz. 953) z późniejszymi zmianami (tekst jednolity Dz.U. 2018 poz. 963).

SZCZEGÓŁOWA SPECYFIKACJA TECHNICZNA WYKONANIA
I ODBIORU ROBÓT BUDOWLANYCH

SST-03 CPV 45261211-6 Roboty betonowe i żelbetowe

1. WSTĘP

1.1. Przedmiot Szczegółowej Specyfikacji Technicznej

Przedmiotem niniejszej szczegółowej specyfikacji technicznej (SST) są wymagania dotyczące wykonania i odbioru robót związanych z wykonaniem robót betonowych i żelbetowych określonych w Projekcie Budowlanym.

1.2. Zakres stosowania Szczegółowej Specyfikacji Technicznej

Szczegółowa specyfikacja techniczna (SST) jest stosowana jako dokument przetargowy i kontraktowy przy zlecaniu i realizacji robót wymienionych w pkt. 1.1.

1.3. Zakres robót objętych Szczegółową Specyfikacją Techniczną

Roboty, których dotyczy specyfikacja obejmują wszystkie czynności umożliwiające i mające na celu wykonanie:

- elementy betonowe i żelbetowe określone i opisane w Projekcie.

1.4. Określenia podstawowe

Określenia podane w niniejszej SST są zgodne z definicjami zawartymi w odpowiednich normach i wytycznych oraz określeniami podanymi w ST „Wymagania ogólne".

Konstrukcje betonowe - konstrukcje z betonu niezbrojonego lub wykonane z zastosowaniem zbrojenia wiotkimi prętami stalowymi w ilości mniejszej od minimalnej dla konstrukcji żelbetowych.

Konstrukcje żelbetowe - konstrukcje betonowe, zbrojone wiotkimi prętami stalowymi współpracującymi z betonem w ilości nie mniejszej od ilości określonej jako minimalnej dla konstrukcji żelbetowych.

Beton zwykły - beton o gęstości powyżej 1,8 kg/dcm3 wykonany z cementu wody, kruszywa mineralnego o frakcjach piaskowych i grubszych oraz ewentualnych dodatków mineralnych i domieszek chemicznych.

Mieszanka betonowa - mieszanina wszystkich składników przed związaniem betonu.

Zaczyn cementowy - mieszanina cementu i wody.

Zaprawa - mieszanina cementu, wody, składników mineralnych i ewentualnych dodatków przechodzących przez sito kontrolne o boku oczka kwadratowego 2 mm.

Wskaźnik w/c- wskaźnik wodno-cementowy; stosunek wody do cementu w zaczynie cementowym

Deskowania - pomocnicze budowle służące do formownia elementów betonowych wykonywanych na miejscu.

1.5. Ogólne wymagania dotyczące robót

Wykonawca jest odpowiedzialny za jakość wykonania robót, bezpieczeństwo wszelkich czynności na terenie budowy, metody użyte przy budowie oraz za ich zgodność z dokumentacją projektową, SST i poleceniami Inspektora Nadzoru.

2. MATERIAŁY

2.1. Wymagania ogólne

Wszystkie materiały stosowane do wykonania robót muszą być zgodne z wymaganiami niniejszej SST i dokumentacji projektowej. Do wykonania robót mogą być stosowane wyroby budowlane spełniające warunki określone w:

- Ustawie z dnia 7 lipca 1994 r. - Prawo budowlane (Dz. U. z 1994 r. Nr 89, poz. 414, tekst jednolity Dz. U. 2020 poz. 133 z poźn. zm.).
- Ustawa z dnia 16 kwietnia 2004 r. - o wyrobach budowlanych (Dz. U. 2004 Nr 92, poz. 881, tekst jednolity Dz. U. 2020 poz. 215 z poźn. zm.).
- Ustawie z dnia 30 sierpnia 2002 r. o systemie oceny zgodności (Dz. U. z 2002r., Nr 166, poz.1360, tekst jednolity Dz. U. 2019 poz. 155)

Na Wykonawcy spoczywa obowiązek posiadania dokumentacji wyrobu budowlanego wymaganej przez w/w ustawy lub rozporządzenia wydane na podstawie tych ustaw.

2.2. Wymagania szczegółowe

2.2.1. Składniki mieszanki betonowej

2.2.1.1. Cement

a) Rodzaje cementu

Dopuszczalne jest stosowanie jedynie cementu portlandzkiego czystego tj. bez dodatków wg normy PN-EN 197-1:2012 o następujących klasach:

- 32,5 (wytrzymałość próbek po 28 dniach: 32,5–52,5 MPa)
- 42,5 (wytrzymałość próbek po 28 dniach: 42,5–62,5 MPa)
- 52,5 (wytrzymałość próbek po 28 dniach: >52,5 MPa)

b) Wymagania dotyczące składu cementu

Skład cementu powinien odpowiadać wymaganiom norm PN-EN 197-1:2012,

c) Oznakowanie opakowania

W przypadku cementu workowanego na opakowaniu powinien być umieszczony trwały, wyraźny napis zawierający następujące dane:

- oznaczenie,
- nazwa wytwórni i miejscowości,

- masa worka z cementem,
- data wysyłki,
- termin trwałości cementu.

d) Świadectwo jakości cementu

Każda partia dostarczonego cementu musi posiadać świadectwo jakości (atest) wraz z wynikami badań.

e) Warunki magazynowania i okres składowania: Miejsca przechowywania cementu mogą być następujące:

- dla cementu pakowanego (workowanego):
  - składy otwarte (wydzielone miejsca zadaszone na otwartym terenie zabezpieczone z boków przed opadami),
  - magazyny zamknięte (budynki lub pomieszczenia o szczelnym dachu i ścianach).

2.2.1.2. Kruszywo do betonu

Kruszywo do betonu powinno charakteryzować się stałością cech fizycznych i jednorodnością uziarnienia pozwalającą na wykonanie partii betonu o stałej jakości. Poszczególne rodzaje i frakcje kruszywa muszą być na placu budowy składane oddzielnie na umocnionym i czystym podłożu w taki sposób aby nie ulegały zanieczyszczeniu i nie mieszały się.

2.2.1.3. Woda

Woda do produkcji betonu powinna odpowiadać wymaganiom normy PN-EN 1008:2004. Zaleca się stosowanie wody wodociągowej pitnej. Stosowanie jej nie wymaga przeprowadzania badań. Należy pobierać ją ze zbiornika pośredniego.

2.2.2. Mieszanka betonowa

Do wykonywania elementów betonowych i żelbetowych należy stosować mieszankę betonową wykonywaną w Wytwórni betonu.

2.2.3. Stal zbrojeniowa

Zastosować stal zbrojeniową klasy AIIIN, stal gładką klasy A235.

Stal do zbrojenia betonu powinna spełniać wymagania norm.

Odbiór stali zbrojeniowej na budowie:

Odbiór stali na budowie powinien być dokonany na podstawie atestu hutniczego dołączonego przez wytwórcę stali. Treść atestu powinna być zgodna z postanowieniami powyżej przytoczonych norm.

Stal zbrojeniowa powinna być magazynowana pod zadaszeniem w przegrodach lub stojakach z podziałem wg wymiarów i gatunków. Należy dążyć, by stal była magazynowana w miejscu nie narażonym na nadmierne zawilgocenie lub zanieczyszczenie.

2.2.4. Podkładki dystansowe

Dopuszcza się stosowanie stabilizatorów i podkładek dystansowych z betonu lub / oraz z tworzyw sztucznych.

Podkładki dystansowe muszą być mocowane do prętów. Nie dopuszcza się stosowania podkładek dystansowych z drewna, cegły lub prętów stalowych.

2.2.5. Deskowania

Do wykonywania deskowań należy stosować materiały zgodne z wymaganiami normy. Materiały stosowane na deskowania nie mogą deformować się pod wpływem i warunków atmosferycznych, ani na skutek zetknięcia się z mieszanką betonową.

3. SPRZĘT

Wykonawca powinien dysponować m.in.:

1) do przygotowania mieszanki betonowej:
- betoniarkami o wymuszonym działaniu,
- dozownikami wagowe o odpowiedniej dokładności z aktualnym świadectwem legalizacji,
- odpowiednio przeszkoloną obsługą.

2) do wykonania deskowań:
- sprzętem ciesielskim,

3) do przygotowania zbrojenia:
- giętarkami,
- nożycami,
- prostowarkami,
- innym sprzętem stanowiącym wyposażenie zbrojami.

4) do układania mieszanki betonowej:
- pojemnikami do betonu,
- wibratorami wgłębnymi o odpowiedniej średnicy,

Sprzęt wykorzystywany przez Wykonawcę powinien być sprawny technicznie i spełnia wymagania techniczne w zakresie BHP.

4. TRANSPORT

Środki transportu wykorzystywane przez Wykonawcę powinny być sprawne technicznie i spełniać wymagania techniczne w zakresie BHP oraz przepisów o ruchu drogowym.

4.1. Transport składników mieszanki betonowej

Składniki mieszanki betonowej mogą być przewożone dowolnymi środkami transportu, przeznaczonymi do wykonywania zamierzonych robót. Kruszywo przewożone na samochodach ciężarowych należy umieścić równomiernie na całej powierzchni ładunkowej i zabezpieczyć przed spadaniem lub przesuwaniem. Wszelkie zanieczyszczenia dróg publicznych Wykonawca będzie usuwał na bieżąco i na własny koszt.

5. WYKONANIE ROBÓT

5.1. Zakres wykonania robót

Roboty związane z wykonaniem elementów betonowych i żelbetowych należy prowadzić zgodnie z wymaganiami norm PN-EN 206+A1:2016-12

Betonowanie można rozpocząć po uzyskaniu zezwolenia Inspektora Nadzoru potwierdzonego wpisem do Dziennika Budowy.

5.2.1 Wykonanie deskowań

Deskowanie elementów licowych powinny być wykonywane z elementów deskowań uniwersalnych umożliwiających uzyskanie estetycznej faktury zewnętrznej.

Elementy dodatkowe można wykonać z drewna w postaci tarcicy lub sklejki. Materiały stosowane na deskowania nie mogą deformować się pod wpływem warunków atmosferycznych, ani na skutek zetknięcia się z masą betonową.

Zaleca się stosowanie fazowania krawędzi elementu betonowego listwami o wymiarach od 2-4 cm na stykach dwóch prostokątnych do siebie ścian, szczególnie w stykach wklęsłych. Można takie fazowania wykonywać również wtedy, gdy nie przewidziano ich w projekcie. W takim przypadku należy przeprowadzić w razie potrzeby, korektę rozmieszczenia zbrojenia. Zmianę rozmieszczenia zbrojenia powinien zatwierdzić Inspektor Nadzoru.

Przed przystąpieniem do betonowania należy usunąć z powierzchni deskowania wszelkie zanieczyszczenia (wióry, wodę, lód, liście, elektrody, gwoździe, drut wiązałkowy itp.).

Dopuszczalne odchylenia od wymiarów nominalnych przewidzianych projektem należy przyjmować zgodnie z odpowiednimi normami.

5.2.2. Przygotowanie zbrojenia

Pręty i walcówki przed ich użyciem do zbrojenia konstrukcji należy oczyścić z zendry, luźnych płatków rdzy, kurzu i błota. Pręty zbrojenia zanieczyszczone tłuszczem (smary, oliwa) lub farbą olejną należy opalać np. lampami lutowniczymi, aż do całkowitego usunięcia zanieczyszczeń.

Czyszczenie prętów powinno być dokonywane metodami nie powodującymi zmian we właściwościach technicznych stali ani późniejszej ich korozji.

Dopuszczalna wielkość miejscowego wykrzywienia prętów nie powinna przekraczać 4 mm, w przypadku większych odchyłek stal zbrojeniową należy prostować.

Pręty ucina się z dokładnością do 1 cm.

5.2.3. Montaż zbrojenia

Zbrojenie należy układać po sprawdzeniu i odbiorze deskowań.

Dla zachowania właściwej otuliny należy układane w deskowaniu zbrojenie podpierać podkładkami betonowymi lub z tworzyw sztucznych o grubości równej grubości otulenia. Stosowanie innych sposobów zapewnienia otuliny, a szczególnie podkładek z prętów stalowych jest niedopuszczalne.

Układ zbrojenia konstrukcji musi umożliwić jego dokładne otoczenie przez jednorodny beton. Po ułożeniu zbrojenia w deskowaniu, rozmieszczenie prętów względem siebie i względem deskowania nie może ulec zmianie.

5.2.4. Wbudowanie mieszanki betonowej

5.2.4.1. Podawanie i układanie mieszanki betonowej

Przed przystąpieniem do układania betonu należy sprawdzić: położenie zbrojenia, zgodność rzędnych z projektem, czystość deskowania oraz obecność wkładek dystansowych zapewniających wymaganą wielkość otuliny.

5.2.5. Warunki atmosferyczne przy układaniu mieszanki betonowej i wiązaniu betonu

5.2.5.1. Temperatura otoczenia.

Betonowanie należy wykonywać wyłącznie w temperaturach nie niższych niż +5°C, zachowując warunki umożliwiające uzyskanie przez beton wytrzymałości co najmniej 15 MPa przed pierwszym zamarznięciem.

5.2.5.2. Zabezpieczenie podczas opadów.

Przed przystąpieniem do betonowania należy przygotować sposób postępowania na wypadek wystąpienia ulewnego deszczu. Konieczne jest przygotowanie odpowiedniej ilości osłon wodoszczelnych dla zabezpieczenia odkrytych powierzchni świeżego betonu.

5.2.5.3. Zabezpieczenie betonu przy niskich temperaturach otoczenia.

Przy niskich temperaturach otoczenia ułożony beton powinien być chroniony przed zamarznięciem przez okres pozwalający na uzyskanie wytrzymałości co najmniej 15MPa.

5.2.6. Pielęgnacja betonu

Woda stosowana do polewania betonu powinna spełniać wymagania normy PN-EN 1008:2004.

W czasie dojrzewania betonu elementy powinny być chronione przed uderzeniami i drganiami.

6. KONTROLA JAKOŚCI ROBÓT

Kontrola jakości wykonania konstrukcji betonowych i żelbetowych polega na sprawdzeniu zgodności z dokumentacją projektową oraz niniejszej SST.

Ocena poszczególnych etapów robót potwierdzana jest wpisem do Dziennika Budowy.

Ogólne wymagania dotyczące kontroli jakości robót podano w ST „Wymagania ogólne".

6.1. Zakres kontroli i badań

6.1.1. Deskowania

Kontrola deskowania przed przystąpieniem do betonowania musi być dokonana przez Inspektora Nadzoru i potwierdzona wpisem do Dziennika Budowy.

6.1.2. Zbrojenie

Kontrola zbrojenia przed przystąpieniem do betonowania musi być dokonana przez Inspektora Nadzoru i potwierdzona wpisem do Dziennika Budowy.

6.1.3. Kontrola sprzętu

Sprzęt powinien być zgodny z postanowieniami niniejszej SST.

6.1.4 Tolerancja wymiarów

Uwagi ogólne

Wymiary konstrukcji betonowej zawarte w projekcie należy rozumieć jako wymiary minimalne. Podane niżej tolerancje wymiarów należy traktować jako miarodajne tylko wtedy, gdy rysunki nie przewidują inaczej.

Dopuszczalne odchyłki od wymiarów i położenia konstrukcji.

Odchylenie płaszczyzn i krawędzi ich przecięcia od projektowanego pochylenia:

- na 1 m. wysokości - 5 mm
- na całą wysokość konstrukcji - 20 mm

Miejscowe odchylenia powierzchni betonu przy sprawdzaniu łatą o długości 2,0m. z wyjątkiem powierzchni podporowych:

- powierzchni bocznych i spodnich - +/-4 mm
- powierzchni górnych - +/-8 mm

Odchylenie długości lub rozpiętości elementów - +/-20 mm Odchylenia w wymiarach przekroju poprzecznego - +/-8 mm Odchylenia w rzędnych powierzchni dla innych elementów - +/-5 mm

Sprawdzenie polega na: kontroli miejsca przechowywania czynników produkcji, sprawdzeniu urządzeń do ważenia i mieszania, sprawdzeniu betoniarki, sprawdzeniu samochodów do przewozu mieszanki betonowej, sprawdzeniu urządzeń do pielęgnacji i obróbki betonu,

Wszystkie roboty ujęte w niniejszej SST podlegają odbiorowi, a ocena poszczególnych etapów robót potwierdzana jest wpisem do Dziennika Budowy.

7. WYMAGANIA DOTYCZĄCE PRZEDMIARU I OBMIARU ROBÓT

Ogólne wymagania dotyczące obmiaru robót podano w ST-01 „Wymagania ogólne".

Elementy betonowe i żelbetowe - jednostką obmiaru jest 1 m3 betonu w konstrukcji.

Do obliczenia ilości przedmiarowej przyjmuje się ilość konstrukcji wg dokumentacji projektowej.

8. ODBIÓR ROBÓT

Odbioru robót powinien dokonywać inspektor nadzoru inwestorskiego, a w razie potrzeby również autor projektu przy udziale przedstawiciela Wykonawcy robót.

Po zakończeniu wszystkich robót należy dokonać komisyjnego odbioru końcowego.

Wymagana jakość materiałów powinna być potwierdzona przez producenta przez zaświadczenie o jakości lub znakiem kontroli jakości zamieszczonym na opakowaniu lub innym równorzędnym dokumentem.

Nie dopuszcza się stosowania do robót materiałów, których właściwości nie odpowiadają wymaganiom technicznym.

Należy przeprowadzić kontrolę dotrzymania warunków ogólnych wykonania robót.

9. OPIS SPOSOBU ROZLICZENIA ROBÓT TYMCZASOWYCH I PRAC TOWARZYSZĄCYCH

Ogólne wymagania dotyczące podstawy płatności podano w ST-01 „Wymagania ogólne".

Rozliczenie robót będzie dokonane jednorazowo, lub etapami określonymi w umowie, po dokonaniu odbiorów częściowych robót.

Podstawę rozliczenia oraz płatności wykonanego i odebranego zakresu robót stanowi wartość tych robót obliczona na podstawie:

- określonych w dokumentach umownych (ofercie) cen jednostkowych i ilości robót zaakceptowanych przez Zamawiającego

Płaci się za ustaloną ilość [m3] konstrukcji żelbetowej, wg ceny jednostkowej, która obejmuje:

- dostarczenie materiałów, narzędzi i sprzętu,
- wykonanie niezbędnej dokumentacji roboczej, obejmującej m.in. sposób wykonania robót objętych ST
- koszt wykonania niezbędnych rusztowań i pomostów roboczych wykonanych oraz ich rozbiórki wg własnej dokumentacji Wykonawcy. oczyszczenie podłoża, dzierżawę stemplowań, wykonanie deskowania z rusztowaniem, oczyszczenie deskowania, przygotowanie i transport mieszanki betonowej,
- ułożenie mieszanki betonowej w nawilżonym deskowaniu, z wykonaniem projektowanych otworów, zabetonowaniem zakotwień i marek, zagęszczeniem i wyrównaniem powierzchni, wykonanie konstrukcji betonowej, wykonanie przerw dylatacyjnych, wykonanie przerw roboczych uszczelnienie przerw roboczych montaż taśm bentonitowych pielęgnację betonu, rozbiórkę deskowań i rusztowań,
- oczyszczenia stanowiska pracy i usunięcie materiałów rozbiórkowych poza granice obiektu,
- wykonanie badań i pomiarów kontrolnych.

10. DOKUMENTY ODNIESIENIA

PN-EN 206+A1:2016-12 - Beton - Wymagania, właściwości, produkcja i zgodność

PN-EN 12620+A1:2010 - Kruszywa do betonu

PN-EN 1008:2004 - Woda zarobowa do betonu

PN-EN 197-1:2012 - Cement Część 1 :Skład, wymagania i kryteria zgodności dotyczące cementów powszechnego użytku

PN-EN 197-2:2020-09 - Cement. cz2. Ocena i weryfikacja stałości i właściwości użytkowych

PN-EN 196-3:2016-12 - Metody badania cementu -- Część 3: Oznaczanie czasów wiązania i stałości objętości

PN-EN 196-6:2019-01 - Metody badania cementu -- Część 6: Oznaczanie stopnia zmielenia.
PN-EN 196-1:2016-07 - Metody badania cementu. Oznaczanie wytrzymałości.
PN-EN 934-2+A1:2012 - Domieszki do betonu, zaprawy i zaczynu -- Część 2: Domieszki do betonu -- Definicje, wymagania, zgodność, oznakowanie i etykietowanie
PN-EN 13139:2003 - Kruszywa do zaprawy
PN-EN 933-1:2012 - Badania geometrycznych właściwości kruszyw -- Część 1: Oznaczanie składu ziarnowego -- Metoda przesiewania
PN-EN 10080:2007 Stal do zbrojenia betonu -- Spajalna stal zbrojeniowa -- Postanowienia ogólne
PN-EN ISO 15630-1:2019-04 Stal do zbrojenia i sprężania betonu -- Metody badań -- Część 1: Pręty, walcówka i drut do zbrojenia betonu
PN-EN ISO 15630-2:2019-04 Stal do zbrojenia i sprężania betonu -- Metody badań -- Część 2: Zgrzewane siatki i dźwigary kratowe
Ustawa z dnia 7 lipca 1994 r. - Prawo budowlane (Dz. U. z 1994 r. Nr 89, poz. 414, tekst jednolity Dz. U. 2020 poz. 133 z poźn. zm.).
Rozporządzenie Ministra Infrastruktury z dnia 12 kwietnia 2002 r. w sprawie warunków technicznych jakim powinny odpowiadać budynki i ich usytuowanie (Dz.U. 2002 Nr 75 poz. 690, tekst jednolity Dz. U. 2019 poz. 1065 z późniejszymi zmianami)

SZCZEGÓŁOWA SPECYFIKACJA TECHNICZNA WYKONANIA
I ODBIORU ROBÓT BUDOWLANYCH

SST-04 CPV 45262522-6 Roboty murarskie

1. Wstęp

1.1. Przedmiot SST.

Przedmiotem niniejszej szczegółowej specyfikacji technicznej są wymagania dotyczące wykonania i odbioru robót murowych realizowanych w ramach zadania określonego we Wstępie ST-01 – Wymagania ogólne.

1.2. Zakres stosowania SST.

Szczegółowa specyfikacja techniczna jest stosowana jako dokument przetargowy przy zleceniu i realizacji robót wymienionych w pkt. 1.1

1.3. Zakres robót objętych SST.

Roboty, których dotyczy specyfikacja obejmują wszystkie czynności umożliwiające i mające na celu wykonanie robót murowych występujących w obiekcie a określonych w Projekcie Budowlanym.

1.4. Określenia podstawowe

Określenia podane w niniejszej SST są zgodne z obowiązującymi odpowiednimi normami i wytycznymi.

1.5. Ogólne wymagania dotyczące robót.

Wykonawca robót jest odpowiedzialny za jakość wykonania robót, ich zgodność ze Sztuką budowlaną , SST i poleceniami Zamawiającego.

2. Materiały

2.1. Ogólne wymagania dotyczące materiałów

Ogólne wymagania dotyczące materiałów i ich rodzaju podano w Ogólnej Specyfikacji Technicznej.

2.2. Cement

Do przygotowania zapraw stosować cement Portlandzki lub hutniczy.

2.3. Wapno

Do przygotowania zaprawy cementowo - wapiennej stosować wapno mokro gaszone otrzymane z wapna palonego lasowanego wodą lub wapno hydratyzowane

2.4. Kruszywo

Do przygotowania zapraw oraz wypraw stosować piasek wolny od iłów, gliny oraz ziemi roślinnej.
Dla zaprawy murarskiej wielkość ziaren powinna mieścić się w granicach 0,25 do 2,0 mm

2.5. Materiał do murowania

Bloczek wapienno-piaskowy klasy 15 o wymiarach 24x19,9x33 cm
Bloczek z betonu komórkowego o wymiarach 10x24x59 cm
Bloczek z betonu komórkowego o wymiarach 24x24x59 cm
Cegła ceramiczna pełna wymiary 65x120x250 mm
Cegła klinkierowa pełna wymiary 65x120x250 mm
Nadproża typu „L”
Wentylacyjne kanały z pustaków betonowych

2.6. Zaprawy budowlane

2.6.1. Zaprawy murarskie

Do wznoszenia ścian działowych należy stosować zaprawę cementową marki M10.
Przygotowanie zapraw do robót murowych powinno być wykonywane mechanicznie.
Zaprawę należy przygotować w takiej ilości, aby mogła być wbudowana możliwie wcześnie po jej przygotowaniu tj. ok. 3 godzin.
Do zapraw murarskich należy stosować piasek rzeczny lub kopalniany.
Do zaprawy cementowo-wapiennych oraz cementowej należy stosować cement portlandzki z dodatkiem żużla lub popiołów lotnych.
Skład objętościowy zapraw należy dobierać doświadczalnie, w zależności od marki zaprawy oraz rodzaju cementu i wapna.

3. Sprzęt

Rodzaje sprzętu używanego do robót murowych pozostawia się do uznania wykonawcy, po uzgodnieniu z zarządzającym realizacją umowy.

4. Transport.

Do transportu służą dowolne środki transportowe zaakceptowane przez Zamawiającego.

5. Wykonanie robót.

5.1. Ogólne wymagania dotyczące wykonania robót

Ogólne wymagania dotyczące wykonania robót podano w Ogólnej Specyfikacji Technicznej.

5.2. Wykonanie robót

5.2.1. Mur

Mury należy wykonywać warstwami, z zachowaniem prawidłowego wiązania i grubości spoin, do pionu i sznura, z zachowaniem zgodności z rysunkiem co do odsadzek, wyskoków i otworów.
Mury należy wznosić możliwie równomiernie na całej ich długości. W miejscu połączenia murów wykonanych niejednocześnie należy stosować strzępia zazębione końcowe.
Bloczki układane na zaprawie powinny być czyste i wolne od kurzu.
Otwory instalacyjne należy wykonywać jednocześnie ze wznoszeniem murów.

5.2.2. Spoiny

Spoina powinna wynosić 10 mm w spoinach pionowych, podłużnych i poprzecznych, przy czym grubość maksymalna nie powinna przekraczać 15 mm, a minimalna – 5 mm.
Spoiny powinny być dokładnie wypełnione zaprawą. W ścianach przewidzianych do tynkowania nie należy wypełniać zaprawą spoin przy zewnętrznych licach na głębokości 5-10 mm.

6. Kontrola jakości robót.

6.1. Ogólne wymagania dotyczące kontroli jakości

Ogólne wymagania dotyczące kontroli jakości podano w Ogólnej Specyfikacji Technicznej.
Roboty murowe powinny spełniać odpowiednie wymagania jakościowe, takie jak:
Obrys muru
Dopuszczalne odchyłki od zaprojektowanych wymiarów nie powinny przekraczać:

- w wymiarach poziomych poszczególnych pomieszczeń ±20 mm,
- w wysokości kondygnacji ±20 mm,
- w wymiarach poziomych i pionowych całego budynku ±50 mm.

Grubość muru
Grubości murów w stanie surowym powinny być określone w dokumentacji projektowej. Dopuszczalne odchyłki wymiarowe nie powinny być większe niż:

- dopuszczalne odchyłki użytych elementów murowych w przypadku murów o grubości %, % i 1 elementu murowego,
- ±10 mm, w przypadku murów pełnych o grubości większej niż 1 cegła,
- - ±20 mm, w przypadku murów szczelinowych.

Wymiary otworów (w świetle ościeży)
W przypadku otworów o wymiarach do 1000 mm dopuszczalne odchyłki wymiarowe wynoszą:

- szerokość + 6 mm, - 3 mm,
- wysokość + 15 mm, - 10 mm.

W otworach o wymiarach powyżej 1000 mm dopuszczalne odchyłki wymiarowe wynoszą:

- szerokość + 10 mm, - 5 mm,
- wysokość + 15 mm, - 10 mm.

Grubość spoin
Normatywne grubości i dopuszczalne odchyłki grubości spoin zwykłych wynoszą:

- w spoinach poziomych: grubość nominalna 10 mm, odchyłki + 5 mm, - 2 mm,
- w spoinach pionowych: grubość nominalna 10 mm, odchyłki + 5 mm, - 5 mm.

W przypadku słupów konstrukcyjnych o przekroju 0,3 m2 lub mniejszym, dopuszczalne odchyłki grubości spoin, zarówno poziomych, jak i pionowych, nie powinny przekraczać 2 mm. W murach zbrojonych poprzecznie grubość spoiny powinna być większa co najmniej o 4 mm niż grubość zbrojenia, natomiast w murach zbrojonych podłużnie grubość spoiny powinna być co najmniej o 5 mm większa niż grubość zbrojenia. W murach nie przeznaczonych do tynkowania lub spoinowania, spoiny powinny być całkowicie wypełnione zaprawą, aż do lica muru. W murach przeznaczonych do tynkowania lub spoinowania nie należy

wypełniać spoiny poziomej zaprawą na głębokość 5-10 mm, licząc od lica muru, a przy powierzchniach muru, przy których jest umieszczone zbrojenie zewnętrzne, na głębokość nie mniejszą niż 10 mm i nie większą niż 20 mm.

6.2. Kontrola jakości

Bloczki piaskowo-wapienne i cegła ceramiczna
Przy odbiorze bloczków należy przeprowadzić na budowie:

- sprawdzenie zgodności klasy oznaczonej na bloczkach i cegłach z zamówieniem i wymaganiami stawianymi w dokumentacji technicznej,
- próby doraźnej przez oględziny, opukiwanie i mierzenie:
- wymiarów i kształtu bloczków,
- liczby szczerb i pęknięć,
- odporności na uderzenia,

W przypadku niemożności określenia jakości bloczków przez próbę doraźną należy ją poddać badaniom laboratoryjnym.
Zaprawy
W przypadku gdy zaprawa wytwarzana jest na placu budowy, należy kontrolować jej markę i konsystencję w sposób podany w obowiązującej normie. Wyniki odbiorów materiałów i wyrobów powinny być każdorazowo wpisywane do dziennika budowy.

7. WYMAGANIA DOTYCZĄCE PRZEDMIARU I OBMIARU ROBÓT

Wymagania ogólne dotyczące przedmiaru podano w SST „Wymagania ogólne".
Jednostką obmiarową jest:
1 m3 wymurowanej ściany z bloczków betonowych
1 m2 ściany murowanej.
1 m3 wymurowanego komina
1 m wmontowanego nadproża.

8. OPIS SPOSOBU ODBIORU ROBÓT BUDOWLANYCH

Wymagania ogólne dotyczące odbioru robót podano w ST „Wymagania ogólne".
Zgodność robót z projektem i Specyfikacją.
Roboty powinny być wykonane zgodnie z dokumentacją projektową, ST oraz pisemnymi decyzjami Inspektora
Odbiór robót zanikających lub ulegających zakryciu.
Odbiór robót zanikających i ulegających zakryciu polega na finalnej ocenie jakości wykonywanych robót oraz ilości tych robót, które w dalszym procesie realizacji ulegną zakryciu. Odbiór robót zanikających i ulegających zakryciu będzie dokonany w czasie umożliwiającym wykonanie ewentualnych korekt i poprawek bez hamowania ogólnego postępu robót. Odbioru tego dokonuje Inspektor Nadzoru. Gotowość danej części robót do odbioru zgłasza wykonawca wpisem do Dziennika Budowy i jednoczesnym powiadomieniem Inspektora Nadzoru. Odbiór będzie przeprowadzony niezwłocznie, nie później jednak niż w ciągu 3 dni od daty zgłoszenia wpisem do Dziennika Budowy i powiadomienia o tym fakcie Inspektora nadzoru. Jakość i ilość robót ulegających zakryciu ocenia Inspektor nadzoru na podstawie dokumentów zawierających komplet wyników badań laboratoryjnych i w oparciu o przeprowadzone pomiary, w konfrontacji z dokumentacją projektową, ST.
Zakres robot zanikających lub ulegających zakryciu określają pisemne stwierdzenia Inspektora lub inne dokumenty potwierdzone przez Inspektora.

Przy odbiorach specyfikowanych prac stosowane będą poniższe reguły.

- Przy odbiorach oceniane będą kolejno:
- Zgodność z warunkami i parametrami podanymi w niniejszej specyfikacji technicznej,
- Zgodność z dokumentacją rysunkową.
- Zgodność z wymogami producenta systemu;
- Sprawdzenie poprawności systemowej.
- Kontrola załączonych dokumentów formalnych (certyfikaty, deklaracje, aprobaty)
- Sprawdzenia tolerancji wymiarowych.
- Maksymalne odchyłki wykonania muru nie powinny przekraczać:
- W pionie 20mm, na wys. kondygnacji i 50mm na wys. budynku
- W poziomie - przesunięcie 20mm w osiach ścian nad i pod stropem;
- Odchylenie od linii prostej powierzchni
- Należy zwrócić uwagę na właściwe skompletowanie wszystkich dokumentów powykonawczych.
- Odbiór częściowy

Odbiór częściowy polega na ocenie ilości i jakości wykonanej części robot. Odbioru częściowego robót dokonuje się dla zakresu określonego w dokumentach umownych, według zasad jak przy odbiorze ostatecznym robót. Celem odbioru częściowego jest wczesne wykrycie ewentualnych usterek w realizowanych robotach i ich usunięcie przed odbiorem końcowym. Odbiór częściowy robot jest dokonywany przez inspektora nadzoru w obecności kierownika budowy.

9. OPIS SPOSOBU ROZLICZENIA ROBÓT TYMCZASOWYCH I PRAC TOWARZYSZĄCYCH

Ogólne ustalenia dotyczące podstaw płatności podano w „Wymagania ogólne" ogólnej specyfikacji technicznej.
Rozliczenie robót będzie dokonane jednorazowo, lub etapami określonymi w umowie, po dokonaniu odbiorów częściowych robót.
Podstawę rozliczenia oraz płatności wykonanego i odebranego zakresu robót stanowi wartość tych robót obliczona na podstawie:

- określonych w dokumentach umownych (ofercie) cen jednostkowych i ilości robót zaakceptowanych przez Zamawiającego

Płaci się za ustaloną ilość [m2/m3] wykonania ścian murowanych, wg ceny jednostkowej, która obejmuje:

- przygotowanie stanowiska roboczego
- dostarczenie materiałów, narzędzi i sprzętu,
- wykonanie pomocniczych konstrukcji montażowych
- przygotowanie i oczyszczenie podłożą,
- murowanie ścian,
- wykonanie, sprawdzenie i odgruzowanie przewodów w trakcie robót,
- zamurowanie otworów komunikacyjnych,
- zamurowanie bruzd i przebić po wykonaniu robót instalacyjnych,
- inne roboty składające się na kompletne wykonanie zakresu robót przewidzianych w ST

Płaci się za ustaloną ilość [m] montażu nadproży, wg ceny jednostkowej, która obejmuje:

- przygotowanie stanowiska roboczego
- dostarczenie materiałów, narzędzi i sprzętu,
- wykonanie pomocniczych konstrukcji montażowych
- przygotowanie i oczyszczenie podłożą,
- montaż nadproży,
- obmurowanie nadproży
- inne roboty składające się na kompletne wykonanie zakresu robót przewidzianych w ST

10. DOKUMENTY ODNIESIENIA

PN-EN 771-1+A1:2015-10/Ap1:2018-08 Wymagania dotyczące elementów murowych – Część 1: Elementy murowe ceramiczne
PN-EN 771-2+A1:2015-10 Wymagania dotyczące elementów murowych -- Część 2: Elementy murowe silikatowe
PN-EN 771-3+A1:2015-10 Wymagania dotyczące elementów murowych -- Część 3: Elementy murowe z betonu kruszywowego (z kruszywami zwykłymi i lekkimi)
PN-EN 771-4+A1:2015-10/Ap1:2016-12 Wymagania dotyczące elementów murowych -- Część 4: Elementy murowe z autoklawizowanego betonu komórkowego
PN-EN 771-5+A1:2015-10 Wymagania dotyczące elementów murowych -- Część 5: Elementy murowe z kamienia sztucznego
PN-EN 771-6+A1:2015-10 Wymagania dotyczące elementów murowych -- Część 6: Elementy murowe z kamienia naturalnego
PN-EN 197-1:2012 - Cement -- Część 1: Skład, wymagania i kryteria zgodności dotyczące cementów powszechnego użytku
PN-EN 459-3:2015-06 - Wapno budowlane cz.3 ocena zgodności
PN-B-10104:2014-03 - Wymagania dotyczące zapraw murarskich ogólnego przeznaczenia -- Zaprawy murarskie według przepisu, wytwarzane na miejscu budowy
PN-EN 13139:2003/AC:2004 - Kruszywa do zaprawy
PN-EN 934-1:2009 - Domieszki do betonu, zaprawy i zaczynu -- Część 1: Wymagania podstawowe
PN-EN 998-2:2016-12 - Wymagania dotyczące zaprawy do murów -- Część 2: Zaprawa murarska

SZCZEGÓŁOWA SPECYFIKACJA TECHNICZNA WYKONANIA
I ODBIORU ROBÓT BUDOWLANYCH

SST-05 CPV 45442100-8 Roboty tynkarskie

1. Wstęp

1.1. Przedmiot SST.

Przedmiotem niniejszej szczegółowej specyfikacji technicznej są wymagania dotyczące wykonania i odbioru robót tynkarskich realizowanych w ramach zadania określonego we Wstępie ST – Wymagania ogólne

1.2. Zakres stosowania SST.

Szczegółowa specyfikacja techniczna jest stosowana jako dokument przetargowy przy zleceniu i realizacji robót wymienionych w pkt. 1.1

1.3. Zakres robót objętych SST.

Ustalenia zawarte w niniejszej specyfikacji dotyczą zasad prowadzenia robót związanych z wykonaniem:

- wykonanie tynków gipsowych,

1.4. Określenia podstawowe

Określenia podane w niniejszej SST są zgodne z obowiązującymi odpowiednimi normami i wytycznymi.

1.5. Ogólne wymagania dotyczące robót.

Wykonawca robót jest odpowiedzialny za jakość wykonania robót, ich zgodność ze sztuką budowlaną, SST i poleceniami Zamawiającego

2. Materiały

- środki gruntujące
- środki do czyszczenia podłoża
- gotowa zaprawa tynkarska – tynk gipsowy
- gotowa zaprawa tynkarska – tynk perlitowy
- woda

Powierzchnia wewnętrznych ścian murowanych między korytarzem a mieszkaniami obustronnie wykończona ciepłochronnym tynkiem perlitowym o współczynniku przewodzenia ciepła: λ=0,064 [W/mK], niepalnym (klasa A1), odpornym na działanie czynników zewnętrznych.
Tynk posiada również właściwości akustyczne– przewidziana warstwa tynku grubości 2cm da 28dB izolacyjności akustycznej.
Powierzchnia ścian działowych wykończona tynkiem gipsowym o zwiększonej wytrzymałości na uszkodzenia mechaniczne. Tynk gipsowy minimalnie kategorii 4, grubość tynku 8-15 mm.

3. Sprzęt

Roboty wykonuje się ręcznie i przy użyciu elektronarzędzi.
Do prac na wysokości należy stosować rusztowania, ustawiane zgodnie z DTR.

4. Transport.

Do transportu służą dowolne środki transportowe zaakceptowane przez Zamawiającego

5. Wykonanie robót

TYNKI

5.1 Roboty przygotowawcze

Przed przystąpieniem do wykonywania robót tynkowych powinny być zakończone wszystkie roboty instalacyjne podtynkowe, zamurowane przebicia i bruzdy, osadzone ościeżnice drzwiowe i okienne.
W murze ceglanym spoiny powinny być nie zapełnione zaprawą na głębokość 10-15 mm od lica muru. Jeśli mur jest wykonany na spoiny pełne, należy je wyskrobać na głębokość jak wyżej lub zastosować specjalne środki zapewniające należytą przyczepność tynku do podłoża.
Bezpośrednio przed tynkowaniem podłoże należy oczyścić z kurzu szczotkami oraz usunąć plamy z rdzy i substancji tłustych. Plamy z substancji tłustych można usunąć przez zmycie 10% roztworem szarego mydła lub przez wypalenie lampą benzynową. Nadmiernie suchą powierzchnię muru należy zwilżyć wodą.
Elementy metalowe (kształtowniki, blachy) powinny być na całej powierzchni owinięte siatką stalową lub druciano-ceramiczną przewiązaną drutem lub w inny sposób zamocowaną trwale do podłoża.
Przy wykonywaniu tynków gipsowych podłoże metalowe powinno być zabezpieczone przed korozją.

5.2 Roboty właściwe – tynkowanie

Tynki jednowarstwowy, gipsowy stosowane są między innymi we wnętrzach pomieszczeń . Narzut tynków wewnętrznych należy wykonywać według pasów lub listew kierunkowych. Gładź należy nanosić po związaniu warstwy narzutu, lecz przed jej stwardnieniem. Podczas zacierania warstwa gładzi powinna być mocno dociskana do warstwy narzutu.

6. Kontrola jakości robót.

Kontrola jakości robót polega na sprawdzeniu :

- jakości zastosowania materiałów i mieszanek tynkarskich,
- prawidłowości przygotowania podłoży ,
- przyczepności tynków do podłoża
- grubości tynku,
- wyglądu powierzchni tynku ,
- prawidłowości wykonania powierzchni i krawędzi tynku, wykończenia tynku na narożach, stykach i szczelinach dylatacyjnych.

W szczególności przy wykonywaniu robót należy :

- zabezpieczyć stolarkę okienną, posadzkę i inne elementy wyposażenia budynku przed uszkodzeniem lub zniszczeniem
- zachować staranność przy skuwaniu tynków, z usunięciem luźnych fragmentów tynków – bez uszkodzenia podłoża ceglanego lub innego

7. WYMAGANIA DOTYCZĄCE PRZEDMIARU I OBMIARU ROBÓT

Wymagania ogólne dotyczące przedmiaru podano w ST „Wymagania ogólne".

Jednostką obmiarową jest 1m2 tynków wewnętrznych

8. Odbiór robót

Wg zasad określonych w „ Odbiór techniczny wykonanych robót " w ST - Wymagania ogólne .
Badania przy odbiorze polegają na sprawdzeniu technicznych dokumentów kontrolnych i przeprowadzeniu pomiarów dla sprawdzenia wymogów podanych w pkt. 6.

Roboty uznaje się za zgodne z dokumentacja projektowa, SST i wymaganiami Inspektora Nadzoru, jeżeli wszystkie pomiary i badania dały pozytywne wyniki. Gotowość robót do odbioru zgłasza Wykonawca. Podczas odbioru należy sprawdzić:
Odchylenie powierzchni i krawędzi od kierunku:

- pionowego - nie większe niż 2mm na 1m i ogółem nie więcej niż 4mm w pomieszczeniu,
- poziomego - nie większe niż 3mm na 1m i ogółem nie więcej niż 6mm na całej powierzchni między przegrodami pionowymi (ściany, belki itp.).

Niedopuszczalne są następujące wady:

- wykwity w postaci nalotu wykrystalizowanych na powierzchni tynków roztworów soli przenikających z podłoża, pilśni itp.,
- trwale ślady zacieków na powierzchni, odstawanie, odparzenia i pęcherze wskutek niedostatecznej przyczepności tynku do podłoża.

Odbiór gotowych tynków powinien być potwierdzony protokołem, który powinien zawierać:

- ocenę wyników badań,
- wykaz wad i usterek ze wskazaniem możliwości ich usunięcia,
- stwierdzenia zgodności lub niezgodności wykonania z zamówieniem.

Jeżeli chociaż jeden wynik badań był negatywny roboty nie powinny zostać odebrane. W takim przypadku należy przyjąć jedno z następujących rozwiązań:

- jeżeli to możliwe należy ustalić zakres prac korygujących, usunąć niezgodności i po ponownym wykonaniu prac przedstawić roboty do ponownego odbioru;
- jeżeli odchylenia nie zagrażają bezpieczeństwu użytkownika i trwałości wykonania, zamawiający może wyrazić zgodę na dokonanie odbioru końcowego z jednoczesnym obniżeniem wartości wynagrodzenia w stosunku do ustaleń umowy.

w przypadku, gdy nie są możliwe podane powyższe rozwiązania Wykonawca zobowiązany jest do usunięcia wadliwie wykonanych robot na własny koszt i wykonania ich ponownego zgłoszenia do odbioru.

9. OPIS SPOSOBU ROZLICZENIA ROBÓT TYMCZASOWYCH I PRAC TOWARZYSZĄCYCH

Ogólne ustalenia dotyczące podstaw płatności podano w pkt. 9 „Wymagania ogólne" ogólnej specyfikacji technicznej.
Rozliczenie robót będzie dokonane jednorazowo, lub etapami określonymi w umowie, po dokonaniu odbiorów częściowych robót.
Podstawę rozliczenia oraz płatności wykonanego i odebranego zakresu robót stanowi wartość tych robót obliczona na podstawie:

- określonych w dokumentach umownych (ofercie) cen jednostkowych i ilości robót zaakceptowanych przez Zamawiającego

Płaci się za ustaloną ilość [m2] wykonania tynku, wg ceny jednostkowej, która obejmuje:

- przygotowanie stanowiska roboczego montaż rusztowań,
- dostarczenie materiałów, narzędzi i sprzętu,
- przygotowanie i oczyszczenie podłoża, osadzenie kątowników stalowych na krawędziach wypukłych

- wykonanie tynków gipsowych kat IV,
- inne roboty składające się na kompletne wykonanie zakresu robót przewidzianych w ST

10. DOKUMENTY ODNIESIENIA

PN-EN 13279-1;2009 Spoiwa gipsowe i tynki gipsowe

PN-EN 1008:2004 - Woda zarobowa do betonu -- Specyfikacja pobierania próbek, badanie i ocena przydatności wody zarobowej do betonu, w tym wody odzyskanej z procesów produkcji betonu
PN-EN 459-1:2015-06 - Wapno budowlane -- Część 1: Definicje, wymagania i kryteria zgodności
PN-EN 13139:2003/AC:2004 - Kruszywa do zaprawy
PN-EN 197-1:2012 - Cement -- Część 1: Skład, wymagania i kryteria zgodności dotyczące cementów powszechnego użytku
PN-EN ISO 9000:2015-10/Ap1:2017-07 - Systemy zarządzania jakością -- Podstawy i terminologia
PN-EN 934-1:2009 - Domieszki do betonu, zaprawy i zaczynu -- Część 1: Wymagania podstawowe
PN-EN 998-1:2016-12 - Wymagania dotyczące zaprawy do murów -- Część 1: Zaprawa do tynkowania
PN-B-10114:2017-07 - Wymagania dotyczące zapraw tynkarskich ogólnego przeznaczenia -- Zaprawy tynkarskie według przepisu, wytwarzane na miejscu budowy

SZCZEGÓŁOWA SPECYFIKACJA TECHNICZNA WYKONANIA
I ODBIORU ROBÓT BUDOWLANYCH

SST-06 CPV 45442100-8 Roboty malarskie

1. Wstęp

1.1. Przedmiot SST.

Przedmiotem niniejszej szczegółowej specyfikacji technicznej są wymagania dotyczące wykonania i odbioru robót malarskich realizowanych w ramach zadania określonego we Wstępie ST „Wymagania ogólne"

1.2. Zakres stosowania SST.

Szczegółowa specyfikacja techniczna jest stosowana jako dokument przetargowy przy zleceniu i realizacji robót wymienionych w pkt. 1.1

1.3. Zakres robót objętych SST.

Roboty, których dotyczy specyfikacja obejmują wszystkie czynności umożliwiające i mające na celu wykonanie n/w robót malarskich występujących w obiekcie:
Malowanie tynków ścian:

- malowanie farbami lateksowymi

1.4. Określenia podstawowe

Określenia podane w niniejszej SST są zgodne z obowiązującymi odpowiednimi normami i wytycznymi.

1.5. Ogólne wymagania dotyczące robót.

Wykonawca robót jest odpowiedzialny za jakość wykonania robót, ich zgodność ze
sztuką budowlaną , SST i poleceniami Zamawiającego.

2. Materiały

2.1. Farby budowlane gotowe

Farby niezależnie od rodzaju powinny odpowiadać wymaganiom norm państwowych lub świadectw dopuszczenia do stosowania w budownictwie.

Malowanie należy wykonać przynajmniej dwukrotnie.
Należy stosować farby fabrycznie zmieszane:

- muszą mieć dobre właściwości rozprowadzające i schnąć bez powstawania zacieków;
- wszystkie farby muszą być zmywalne i umożliwiać utrzymanie powierzchni w czystości;
- odporność na szorowanie – najwyższa klasa 1 według najnowszej normy PN-EN 13300: 2002P, PN-EN ISO 11998:2007P. W przypadku zabrudzenia powłoki można użyć roztworu wody i delikatnych detergentów myjących.
- Odporność na naświetlanie – test odporności na naświetlanie lampami bakteriobójczymi UVC: wygląd powłoki i barwa nie ulegają zmianie po 8 – godzinnym naświetlaniu
- należy zastosować dodatkowe materiały malarskie: olej lniany, szelak, terpentyna i inne materiały zalecane przez producenta w celu osiągnięcia określonego wykończenia wysokiej jakości i zaakceptowanego przez producenta.

Wszelkie informacje dotyczące rodzaju farby, rodzaju malowania, barwy i jej intensywności zostaną określone przez projektanta po wykonaniu przez Wykonawcę próbek malowania. Każdorazowo uzgodnieniu podlegać będzie również wielkość wykonanej próbki i jej lokalizacja w wykonywanym obiekcie. Barwy i pozostałe cechy wszystkich powłok malarskich powinny być zgodne z wykonanymi próbkami wskazanymi przez Architekta, które będą każdorazowo traktowane jako punkt odniesienia – wzorzec.

2.2. Środki gruntujące

Przy malowaniu farbami lateksowymi:

- powierzchni betonowych lub tynków nie zaleca się gruntowania, o ile instrukcja użycia nowego rodzaju farby lateksowej nie podaje inaczej
- na chłonnych podłożach należy stosować do gruntowania farbę lateksową rozcieńczoną wodą w stosunku 1:3:5 z tego samego rodzaju farby, z jakiej przewiduje się wykonanie powłoki malarskiej

3. Sprzęt

Roboty wykonuje się ręcznie i przy użyciu agregatów tynkarskich .
Do prac na wysokości należy stosować rusztowania, ustawiane zgodnie z DTR.

4. Transport.

Do transportu służą dowolne środki transportowe zaakceptowane przez Zamawiającego.
Podczas transportu materiały i elementy konstrukcji powinny być zabezpieczone przed uszkodzeniami lub utratą stateczności.

5. Wykonanie robót.

5.1. Roboty przygotowawcze

Roboty malarskie wewnątrz budynku powinny być wykonywane dopiero po wyschnięciu nowych tynków i miejsc naprawionych
Powierzchnia tynków powinna być pozbawiona zanieczyszczeń (np. kurzu, wykwitów solnych, tłuszczu).
Tynki uprzednio malowane farbami należy oczyścić ze starej farby i wszelkich wykwitów oraz odkurzyć i umyć wodą. Po umyciu powierzchnia tynków nie powinna wykazywać śladów stare farby ani pyłu po starej powłoce malarskiej. Uszkodzenia tynków należy naprawić odpowiednią zaprawą.
Elementy metalowe należy przed malowaniem oczyścić ze zgorzeliny, rdzy, pozostałości zapraw, odtłuścić i zabezpieczyć antykorozyjnie.
Podłoża drewniane i z materiałów drewnopochodnych powinny być niezmurszałe, bez zepsutych i wypadających sęków oraz zacieków żywicznych. Powierzchnia powinna być odkurzona i oczyszczona z plam tłuszczu, żywicy, starej farby i innych zanieczyszczeń. Ewentualne uszkodzenia naprawić szpachlówką
Powierzchnia podłóg powinna być pozbawiona zanieczyszczeń (np. kurzu, wykwitów solnych, tłuszczu).
Podłogi należy oczyścić ze wszelkich wykwitów oraz odkurzyć i umyć wodą. Po umyciu powierzchnia podłóg nie powinna wykazywać śladów pył.
Malowanie ścian zmywalnymi farbami lateksowymi do pomieszczeń wilgotnych w kolorze białym półmat,
Malowanie sufitów farbami lateksowymi do pomieszczeń wilgotnych w kolorze białym półmat.

Przygotowanie podłoża.

Powierzchnie niemalowane, świeże tynki mineralne, można malować po minimum 4 tygodniach sezonowania. Płyty gipsowo - kartonowe, gładzie szpachlowe można malować po całkowitym wyschnięciu. Powierzchnie oczyścić z kurzu i brudu, nierówności i ubytki wygładzić szpachlówką. W sytuacji, gdy nierówności podłoża są znaczne, ścianę należy wstępnie wyrównać zaprawą wyrównawczą, a następnie całą powierzchnię przeszpachlować gładzią szpachlową. Przy małych nierównościach można od razu zastosować gładź szpachlową. Zastosowanie wyżej wymienionych zapraw i gładzi powinno być zgodne z kartami technicznymi tych produktów. Tynki maszynowe z widoczną błyszczącą warstwą martwicy przeszlifować i oczyścić z pyłu.
Następnie nałożyć jedną warstwę farby gruntującej.
Uwaga: Należy sprawdzić, czy zastosowana gładź / masa szpachlowa jest mocnym i stabilnym podłożem – jeśli po lekkim przetarciu ręką szpachlówka „sypie się" lub pozostawia na dłoni ślad pyłu – to oznacza, że podłoże jest sypkie i należy zastosować preparat wzmacniający powierzchnię.

Warunki aplikacji.

Wszystkie powierzchnie malowane muszą być suche, temperatura powietrza od +5° C do +25° C, przy wilgotności względnej powietrza poniżej 80%.
Przed przystąpieniem do malowania należy zakolorować dostateczną ilość farby z jednej partii produkcyjnej, w celu uniknięcia ewentualnych różnic w odcieniach powłoki malarskiej. Bezpośrednio przed malowaniem farbę należy dokładnie wymieszać. Nałożyć 2 warstwy farby.
Dla kolorów o szczególnie słabej sile krycia (odpowiednio oznaczonych w systemie barwienia) może nastąpić konieczność nałożenia dodatkowych warstw. W przypadku stosowania kolorów, oznaczonych w systemie barwienia jako słabo kryjące (LH) oraz intensywnych kolorów z bazy C konieczne jest użycie farby gruntującej, zabarwionej na kolor zbliżony do farby nawierzchniowej.
Wszystkie zastosowane farby winny posiadać cechy farb antystatycznych odpornych na ścieranie i działanie środków dezynfekcyjnych.
W pomieszczeniach o najwyższym poziomie higieny farby winny posiadać cechy bakterio i grzybobójcze.

5.2. Roboty właściwe – malowanie i nanoszenie powłok izolacyjnych

Roboty powinny być prowadzone w temperaturze nie niższej niż + 50 C i nie wyższej niż 250 C, a temperatura podłoża nie przekraczała 200 C. Przy wykonywaniu prac w pomieszczeniach zamkniętych należy zapewnić odpowiednią wentylacje.
Elementy które w czasie robót mogą ulec uszkodzeniu lub zanieczyszczeniu, należy zabezpieczyć i osłonic przed zabrudzeniem.
Prace należy prowadzić zgodnie z instrukcja producenta farb i powłok.
Powłoki malarskie powinny być :

- niezmywalne przy stosowaniu środków myjących, odporne na tarcie na sucho i na szorowanie;
- aksamitno – matowe lub posiadać nieznaczny połysk;
- jednolitej barwy, równomierne, bez smug, plam, zgodne ze wzorem producenta i ustaleniami z Zamawiającym;
- bez uszkodzeń prześwitów podłoża, śladów pędzla;
- bez złuszczeń, odstawania od podłoża oraz widocznych łączeń i poprawek;

6. Kontrola jakości robót.

Kontrola jakości robót polega na sprawdzeniu przed przystąpieniem do malowania:

- podłoża:
  - wygląd powierzchni podłoży należy oceniać wizualnie z odległości około 1 m, w rozproszonym świetle dziennym lub sztucznym
- materiałów
  - czy dostarczone materiały posiadają dokumenty świadczące o dopuszczeniu do obrotu i powszechnego zastosowania wyrobów używanych w robotach malarskich

- terminy przydatności do użycia podane na opakowaniach
- wygląd zewnętrzny w każdym opakowaniu

Ocenę wyglądu zewnętrznego należy przeprowadzić wizualnie.

Niedopuszczalne jest stosowanie farb w których widać : skoagulowane spoiwo, nie roztarte pigmenty, grudki wypełniaczy, kożuch, ślady pleśni, trwały nie dający się usunąć osad, nadmierne utrzymujące się spienienie, obce wytracenia, zapach gnilny.

Po wykonaniu malowania należy ocenić jakość powłok malarskich biorąc pod uwagę :

- sprawdzenie wyglądu zewnętrznego wizualnie, okiem nieuzbrojonym w świetle rozproszonym, z odległości około 0,5 m;
- sprawdzenie zgodności barwy i połysku przez porównanie w świetle rozproszonym
- wyschniecie tej powłoki z wzorcem producenta
- sprawdzenie odporności na wycieranie przez lekkie, kilkukrotne pocieranie jej powierzchni wełnianą lub bawełnianą szmatką w kolorze kontrastowym do powłoki.

W szczególności przy wykonywaniu robót należy zabezpieczyć stolarkę okienną, posadzkę i inne elementy wyposażenia budynku przed uszkodzeniem lub zniszczeniem .

7. Wymagania dotyczące przedmiaru i obmiaru robót

Wymagania ogólne dotyczące przedmiaru podano w ST 0.0 „Wymagania ogólne".
Jednostką obmiarową wykonania powłok malarskich jest metr kwadratowy [m2]. Jednostką obmiarową wykonania gruntowania powierzchni pionowych i poziomych jest metr kwadratowy [m2].

8. Odbiór robót

Wg zasad określonych W „ Odbiór techniczny wykonanych robót " w SST-01- Wymagania ogólne .
Badania przy odbiorze polegają na sprawdzeniu technicznych dokumentów kontrolnych i przeprowadzeniu pomiarów dla sprawdzenia wymogów podanych w p. 6.

9. Opis sposobu rozliczenia robót tymczasowych i prac towarzyszących

Ogólne ustalenia dotyczące podstaw płatności podano w ST „Wymagania ogólne" ogólnej specyfikacji technicznej.

Rozliczenie robót będzie dokonane jednorazowo, lub etapami określonymi w umowie, po dokonaniu odbiorów częściowych robót.

Podstawę rozliczenia oraz płatności wykonanego i odebranego zakresu robót stanowi wartość tych robót obliczona na podstawie:

- określonych w dokumentach umownych (ofercie) cen jednostkowych i ilości robót zaakceptowanych przez Zamawiającego

Płaci się za ustaloną ilość [m2] malowania wewnętrznych powierzchni, wg ceny jednostkowej, która obejmuje:

- zakup, dostarczenie w miejsce wbudowania i magazynowanie niezbędnych materiałów, konstrukcji lub wyrobów potrzebnych do wykonania robót objętych ST.
- wykonanie niezbędnej dokumentacji roboczej, obejmującej m.in. sposób wykonania robót objętych ST
- koszt wykonania niezbędnych rusztowań i pomostów roboczych wykonanych oraz ich rozbiórki wg własnej dokumentacji Wykonawcy.
- przygotowanie i oczyszczenie podłoża,
- wykonanie powłoki malarskiej na wewnętrznych podłożach,
- wykonanie wszystkich innych robót niezbędnych do wykonania malowania wewnętrznych powierzchni znajdujących się na rysunkach w PW.

Płaci się za ustaloną ilość [m2] gruntowania powierzchni, wg ceny jednostkowej, która obejmuje:

- zakup, dostarczenie w miejsce wbudowania i magazynowanie niezbędnych materiałów, konstrukcji lub wyrobów potrzebnych do wykonania robót objętych ST.
- wykonanie niezbędnej dokumentacji roboczej, obejmującej m.in. sposób wykonania robót objętych ST
- koszt wykonania niezbędnych rusztowań i pomostów roboczych wykonanych oraz ich rozbiórki wg własnej dokumentacji Wykonawcy.
- przygotowanie i oczyszczenie podłoża,
- zagruntowanie podłoża,
- pielęgnacja robót objętych ST
- wykonanie wszystkich innych robót znajdujących się na rysunkach w PW, niezbędnych do wykonania robót objętych ST

10. Dokumenty odniesienia

PN-C-81607: 1998 Emalie olejno-żywiczne, ftalowe modyfikowane
PN-C-81802:2002 Lakiery wodorozcieńczalne stosowane wewnątrz
PN-C-81906:2003 Wodorozcieńczalne farby i impregnaty do gruntowania
PN-C-81907:2003 Wodorozcieńczalne farby nawierzchniowe

PN-C-81935:2001 Emalie poliuretanowe
PN-EN 1062-1:2005 Farby i lakiery - Wyroby lakierowe i systemy powłokowe stosowane na zewnątrz na mury i beton -- Część 1: Klasyfikacja
PN-EN 13300:2002 Farby i lakiery - Wodne wyroby lakierowe i systemy powłokowe na wewnętrzne ściany i sufity – Klasyfikacja
PN-EN ISO 4618:2014-11 Farby i lakiery -- Terminy i definicje
PN-C-81913:1998 Farby dyspersyjne do malowania elewacji budynków
PN-C-81914:2002/Az1:2015-03 Farby dyspersyjne stosowane wewnątrz
PN-69/B-10285 Roboty malarskie budowlane farbami , lakierami i emaliami na spoiwach bezwonnych.
PN-69/B-10280 Roboty malarskie budowlane farbami wodnymi i wodorozcieńczalnymi farbami emulsyjnymi.
Warunki techniczne wykonania i odbioru robót budowlano- montażowych. Roboty ogólnobudowlane (aktualnie obowiązujące)
Przepisy bhp przy robotach malarskich
Instrukcje techniczne producenta zastosowanych materiałów.

SZCZEGÓŁOWA SPECYFIKACJA TECHNICZNA WYKONANIA
I ODBIORU ROBÓT BUDOWLANYCH

SST-07 CPV 45320000-6 Roboty izolacyjne

1. WSTĘP.

1.1. Przedmiot ST.

Specyfikacja techniczna stanowi podstawę przy zlecaniu i realizacji robót izolacyjnych w odniesieniu do wykonania zadania opisanego we Wstępie ST-01 – Wymagania ogólne.

1.2. Zakres stosowania ST.

Specyfikacja techniczna jest stosowana jako dokument przetargowy i kontraktowy przy zlecaniu i realizacji robót wymienionych w pkt. 1.1.

1.3. Zakres robót objętych ST

Roboty, których dotyczy specyfikacja, obejmują wszystkie czynności umożliwiające i mające na celu wykonanie izolacji przeciwwodnej, przeciwwilgociowej i termicznej w obiektach objętych przetargiem obejmując:

- Izolacje przeciwwilgociowe
- Izolacja przeciwwilgociowa fundamentów ścian fundamentowych budynków i budowli.
- Izolacje termiczne ścian, dachu, przegród poziomych, pionowych

1.4. Określenia podstawowe.

Określenia podane w niniejszej ST są zgodne z obowiązującymi odpowiednimi normami.

1.5. Ogólne wymagania dotyczące robót.

Wykonawca robót jest odpowiedzialny za jakość ich wykonania oraz za zgodność z dokumentacją projektową, ST i poleceniami Inspektora nadzoru.

2. MATERIAŁY

Wszelkie podane w niniejszej specyfikacji materiały można zastąpić równoważnymi innych producentów pod warunkiem uzyskania akceptacji Inspektora nadzoru.

2.1 Izolacje termiczne:

- Fundamenty - ściany fundamentowe ocieplić płytami ze styropianu XPS 100 o gr. 16 cm plus folia kubełkowa
- Cokół – styropian EPS 100 0038 o gr. 16/18 cm
- Ściany zewnętrzne – izolacja termiczna – styropian EPS 100 0038 o gr. 18 cm;
- Dach – izolacja termiczna – wełna mineralna wełna mineralna λ=0,033 W/(m·K) gr. 24cm + 5 cm, spadki ze styrobetonu
- Posadzki na gruncie – izolacje pozioma przeciwwilgociowe z foli PE 3x
- Strop międzypietrowy – folia PE, styropian posadzkowy akustyczny gr. 4 cm, wełna mineralna gr. 12 cm z powierzchnią wykończoną tynkiem i malowaną farbą silikatową

2.2. Izolacje przeciwwilgociowe:

- asfaltowe i asfaltowo-polimerowe,
- bitumiczno-mineralne, spełniające wymagania określane w normach i aprobatach technicznych.

2.2. Wyroby do izolacji przeciwwilgociowych i wodochronnych z materiałów rolowych

- papy asfaltowe na tekturze i na welonie szklanym oraz papy termozgrzewalne i samoprzylepne,
- folie z tworzyw sztucznych.

Izolacje przeciwwilgociowe wykonuje się z folii polietylenowych o grubości 0,3 mm.
Izolacje wodochronne mogą być wykonywane z folii polietylenowych o grubości 0,4 i 0,5 mm, gładkich i tłoczonych folii z PVC oraz membran EPDM.

3. SPRZĘT

Rodzaje sprzętu używanego do wykonania izolacji pozostawia się do uznania wykonawcy, po uzgodnieniu z zarządzającym realizacją umowy.

4. TRANSPORT

Materiały izolacyjne powinny być pakowane, przechowywane i transportowane w sposób wskazany w normach państwowych i świadectwach ITB.

5. WYKONANIE ROBÓT

Poszczególne izolacje wykonać zgodnie z zaleceniami producenta, ich technologią i ich kartą techniczną.

6. KONTROLA JAKOŚCI ROBÓT

6.1. Materiały izolacyjne.

Wymagana jakość materiałów izolacyjnych powinna być potwierdzona przez producenta przez zaświadczenie o jakości lub znakiem kontroli jakości zamieszczonym na opakowaniu lub innym równorzędnym dokumentem.

Materiały izolacyjne dostarczone na budowę bez dokumentów potwierdzających przez producenta ich jakość nie mogą być dopuszczone do stosowania.

Odbiór materiałów izolacyjnych powinien obejmować sprawdzenie zgodności z dokumentacją projektową oraz sprawdzenie właściwości technicznych tych materiałów z wystawionymi atestami wytwórcy. W przypadku zastrzeżeń co do zgodności materiału z zaświadczeniem o jakości wystawionym przez producenta powinien być on zbadany zgodnie z postanowieniami normy państwowej.

Nie dopuszcza się stosowania do robót materiałów izolacyjnych, których właściwości nie odpowiadają wymaganiom przedmiotowych norm. Nie należy stosować również materiałów przeterminowanych (po okresie gwarancyjnym).

Wyniki odbiorów materiałów i wyrobów powinny być każdorazowo wpisywane do dziennika budowy.

7. OBMIAR ROBÓT

Jednostką obmiarową robót jest m2 (metr kwadratowy) powierzchni zaizolowanej.

Ilość robót określa się na podstawie projektu z uwzględnieniem zmian zaaprobowanych przez Inspektora nadzoru i sprawdzonych w naturze.

8. ODBIÓR ROBÓT

8.1. Odbiór robót izolacyjnych powinien się odbyć przed wykonaniem tynków i innych robót wykończeniowych. Podstawę do odbioru robót murowych powinny stanowić następujące dokumenty:

- dokumentacja techniczna,
- dziennik budowy,
- zaświadczenia o jakości materiałów i wyrobów dostarczonych na budowę,
- protokoły odbioru poszczególnych etapów robót zanikających,
- protokoły odbioru materiałów i wyrobów,
- wyniki badań laboratoryjnych, jeśli takie były zlecane przez Wykonawcę.

8.2. Dopuszczalne odchylenia powierzchni ociepleń od płaszczyzny i krawędzi od kierunku:

Powierzchni od płaszczyzny i krawędzi od linii prostej:

- nie większa niż 2 mm,
- w liczbie nie większej niż 2 szt. na całej długości łaty kontrolnej 2 m Powierzchni i krawędzi od kierunku pionowego:
- nie większe niż 1,5 mm
- ogółem nie więcej niż 3 mm w pomieszczeniach do 3,5 m wysokości Powierzchni i krawędzi od kierunku poziomego:
- nie większe niż 2 mm
- ogółem nie większej niż 3 mm na całej na całej powierzchni ograniczonej ścianami, belkami itp.

Przecinających się płaszczyzn od kąta w dokumentacji

- nie większa niż 2 mm na długości łaty kontrolnej 2 m

9. OPIS SPOSOBU ROZLICZENIA ROBÓT TYMCZASOWYCH I PRAC TOWARZYSZĄCYCH

Płaci się za ustaloną ilość m2 izolacji wg ceny jednostkowej, która obejmuje: - dostarczenie materiałów,

- przygotowanie i oczyszczenie podłożą,
- zagruntowanie podłoża,
- wykonanie izolacji wraz z ochroną,
- uporządkowanie stanowiska pracy.

10. DOKUMENTY ODNIESIENIA

PN-B-24620:1998 Lepiki, masy i roztwory asfaltowe stosowane na zimno.

PN-EN 13163+A2:2016-12 - Wyroby do izolacji cieplnej w budownictwie -- Wyroby ze styropianu (EPS) produkowane fabrycznie -- Specyfikacja

PN-EN 1109:2001 Elastyczne wyroby wodochronne – Wyroby asfaltowe do izolacji wodochronnej dachów – Określanie giętkości w niskiej temperaturze.

PN-EN 13583:2012 -- Elastyczne wyroby wodochronne -- Wyroby asfaltowe, z tworzyw sztucznych i kauczuku do izolacji wodochronnej dachów -- Określanie odporności na grad

PN-B-24620:1998 Lepiki masy i roztwory asfaltowe stosowane na zimno

PN-EN ISO 527-3:2019-01 - Tworzywa sztuczne -- Oznaczanie właściwości przy rozciąganiu -- Część 3: Warunki badań folii i płyt

PN-ISO 4593:1999 - Tworzywa sztuczne. Folie i płyty. Oznaczenia grubości metodą skaningu

PN-B-10260:1969 Izolacje bitumiczne – Wymagania i badania przy odbiorze.

PN-B-04615:1990 Papy asfaltowe i smołowe – Metody badań.

PN-B-24000:1997 Dyspersyjna masa asfaltowo-kauczukowa.

PN-B-24006:1997 Masa asfaltowo-kauczukowa.

PN-B-24008:1997 Masa uszczelniająca.

PN-B-24620:1998/Az1:2004 Lepiki, masy i roztwory asfaltowe stosowane na zimno.

PN-B-24625:1998 Lepik asfaltowy i asfaltowo-polimerowy z wypełniaczami stosowane na gorąco.

PN-EN 13967:2006/A1:2007 Elastyczne wyroby wodochronne – Wyroby z tworzyw sztucznych i kauczuku do izolacji przeciwwilgociowej łącznie z wyrobami z tworzyw sztucznych i kauczuku do izolacji przeciwwodnej części podziemnych – Definicje i właściwości.
PN-EN 14909:2007 Elastyczne wyroby wodochronne – Wyroby z tworzyw sztucznych o kauczuku do poziomej izolacji przeciwwilgociowej – Definicje i właściwości.
PN-EN 14967:2007 Elastyczne wyroby wodochronne – Wyroby asfaltowe do poziomej izolacji przeciwwilgociowej – Definicje i właściwości.
PN-EN 13969:2006/A1:2007 Elastyczne wyroby wodochronne – Wyroby asfaltowe do izolacji przeciwwilgociowej łącznie z wyrobami asfaltowymi do izolacji przeciwwodnej części podziemnych – Definicje i właściwości.

SZCZEGÓŁOWA SPECYFIKACJA TECHNICZNA WYKONANIA
I ODBIORU ROBÓT BUDOWLANYCH

SST-08 CPV 45430000-0 Pokrywanie podłóg i ścian

1. Wstęp

1.1. Przedmiot SST.

Przedmiotem niniejszej szczegółowej specyfikacji technicznej są wymagania dotyczące wykonania i odbioru robót posadzkowych i wykładzinowych realizowanych w ramach zadania określonego we Wstępie ST-01 – Wymagania ogólne

1.2. Zakres stosowania SST.

Szczegółowa specyfikacja techniczna jest stosowana jako dokument przetargowy przy zleceniu i realizacji robót wymienionych w pkt. 1.1

1.3. Zakres robót objętych SST.

Roboty, których dotyczy specyfikacja obejmują wszystkie czynności umożliwiające i mające na celu wykonanie n/w robót posadzkowych występujących w obiekcie :

- układanie płytek ceramicznych i gres na ścianach i podłogach
- układanie paneli podłogowych

1.4. Określenia podstawowe

Określenia podane w niniejszej SST są zgodne z obowiązującymi odpowiednimi normami i wytycznymi.

1.5. Ogólne wymagania dotyczące robót.

Wykonawca robót jest odpowiedzialny za jakość wykonania robót, ich zgodność ze sztuką budowlaną , SST i poleceniami Zamawiającego.

2. Materiały

Posadzki z płytek:

Zaprojektowano wykończenie posadzki w postaci płytek gresowych barwionych w masie o wysokiej, minimum 4-tej klasie ścieralności. Na schodach przewidzieć płyty na całą szerokość stopni. Okładzina stopni schodowych powinna charakteryzować się ścieralnością klasy V, twardością 7-8 w skali Mohsa oraz antypoślizgowością na poziomie minimum R10. Krawędzie stopni powinny wyróżniać się kolorem kontrastującym z kolorem posadzki.

Podłoga z paneli podłogowych:

- panele podłogowe o klasie AC4

Ściany:

- płytki ceramiczne, rodzaj, wymiary i kolorystyka w uzgodnieniu z Zamawiającym.

Spoiny elastyczne:

- wodoodporne - odporne na zabrudzenia i grzyby i pleśnie
- zawierające tras (eliminuje wykwity)
- odporne na wnikanie wody
- baza mieszanka cementów z wypełniaczami mineralnymi modyfikatorami polimerowymi

3. Sprzęt

Roboty można wykonać rzecznie lub przy użyciu drobnego sprzętu mechanicznego.

4. Transport.

Do transportu służą dowolne środki transportowe zaakceptowane przez Zamawiającego.

5. Wykonanie robót.

Okładziny ścian i podłóg z pytek

Zaleca się zagruntowanie podłoża preparatem gruntującym, zgodnie z instrukcją producenta.
Grunt na bazie wodnej dyspersji żywic syntetycznych o gęstości ok. 1,0 kg/dm3, Prace należy wykonywać przy temperaturze powietrza od +5 do +25 stopni Celsjusza oraz wilgotności poniżej 80 %. Posadzki należy wykonać zgodnie technologią wybranego producenta.
Podłoże powinno stanowić powierzchnię czystą, niepyląca, bez ubytków i tłustych plam
Przed przystąpieniem do zasadniczych robót podłogowych i okładzinowych, należy przygotować wszystkie niezbędne materiały, narzędzia i sprzęt, posegregować płytki wg wymiarów, gatunku i odcieni oraz rozplanować sposób układania.
Okładziny posadzek i ścian wykonać zgodnie z technologią producenta danego materiału.

Montaż paneli

- Ze względów optycznych panele powinny być montowane zawsze wzdłuż do głównego źródła światła.
- Przed montażem obliczyć należy, jaki szeroki ma być ostatni rząd paneli (nie powinien być węższy niż 5cm)
- Ewentualnie pierwszy rząd paneli musi być docinany już według długości.
- Montaż paneli podłogowych pływający tzn. panele nie mogą być przyklejane do podłoża, przybijane gwoździami lub mocowane w inny sposób. Zaklejane powinno być tylko pióro i wpust. Listwy przyścienne należy przymocować po montażu tylko do ścian nie do podłogi.
- Przy dopasowywaniu podłogi nie należy nigdy uderzać bezpośrednio młotkiem w pióro, a zawsze używać odpowiedniego klocka do pobijania.
- Aby ostatni panel był prawidłowo docięty należy obrócić go o 180 stopni i ułożyć obok istniejącego już rzędu, tak aby pióro leżało przy piórze.
- Panele powinny być montowane wzdłuż ściany.
- Rząd należy dokładnie wyrównać, tak aby połączenia pióra i wpust były prawidłowe i przebiegały prosto.
- Nowy rząd należy rozpocząć częścią pozostałą z poprzedniego. Ułożenie każdego następnego już rzędu paneli powinno być przesunięte o co najmniej 40 cm w stosunku do poprzedniego. W ten sposób otrzymujemy optymalny układ wizualny podłogi.
- Po ułożeniu pierwszych trzech rzędów należy rozpocząć klejenie. Klej nałożyć na pióro paneli.
- Dokładne ułożenie trzech pierwszych rzędów jest bardzo ważne dla zapewnienia szczelności montażu rzędów kolejnych.
- W miejsc ach trudno dostępnych tj. wystające z podłogi rury, najpierw naleŝy przyciąć panel do prawidłowej długości, następnie ułożyć przyciętą część na właściwym miejscu i odmierzać za pomocą calówki miejsca wiercenia.
- Wypoziomowanie podłoża i zachowanie kątów prostych między ścianami gwarantuje dobrą jakość ułożenia paneli

6. Kontrola jakości robót.

Kontrola jakości robót polega na sprawdzeniu przed przystąpieniem do robót właściwych :

- podłoża:
- sprawdzenie wizualne prawidłowości ułożenia płytek oraz ich barwę i odcień,
- sprawdzenie odchylenia powierzchni od płaszczyzny za pomocą łaty kontrolnej dług. 2 m przykładanej w dowolnych kierunkach, które nie powinno przekraczać 3 mm na długości łaty i nie większe niż 5 mm na całej długości lub szerokości posadzki w pomieszczeniu.
- Dla okładzin z płytek na ścianach tolerancja odchyłek nie może przekraczać 2 mm na długości 2 m;
- sprawdzenie szerokości i całkowitego wypełnienia spoin zaprawą do spoinowania;
- sprawdzenie prostoliniowości spoin za pomocą cienkiego drutu naciąganego wzdłuż spoin na całej ich długości, której odchylenie nie powinno wynosić więcej niż 2 mm na długości 1 m i 3 mm na całej długości lub szerokości posadzki,
- sprawdzenie grubości warstwy klejącej pod płytkami, która powinna być zgodna z ustaleniami niniejszej specyfikacji lub instrukcja producenta;
- materiałów
- czy dostarczone materiały posiadają dokumenty świadczące o dopuszczeniu do obrotu i powszechnego zastosowania wyrobów używanych w robotach okładzinowych i podłogowych

7. WYMAGANIA DOTYCZĄCE PRZEDMIARU I OBMIARU ROBÓT

Wymagania ogólne dotyczące przedmiaru podano w ST „Wymagania ogólne".
Jednostką obmiarową jest 1m2 posadzki/ściany, podłoga z paneli podłogowych.
Jednostką obmiarową jest 1mb cokołu.

8. Odbiór robót

Wg zasad określonych w „ Odbiór techniczny wykonanych robót " w SST Wymagania ogólne .
Badania przy odbiorze polegają na sprawdzeniu technicznych dokumentów kontrolnych i przeprowadzeniu pomiarów dla sprawdzenia wymogów podanych w p. 6.

9. OPIS SPOSOBU ROZLICZENIA ROBÓT TYMCZASOWYCH I PRAC TOWARZYSZĄCYCH

Ogólne ustalenia dotyczące podstaw płatności podano w „Wymagania ogólne" ogólnej specyfikacji technicznej.
Rozliczenie robót będzie dokonane jednorazowo, lub etapami określonymi w umowie, po dokonaniu odbiorów częściowych robót.
Podstawę rozliczenia oraz płatności wykonanego i odebranego zakresu robót stanowi wartość tych robót obliczona na podstawie:

- określonych w dokumentach umownych (ofercie) cen jednostkowych i ilości robót zaakceptowanych przez Zamawiającego
- Płaci się za ustaloną ilość [m2] posadzki/ściany, podłogi z paneli podłogowych, wg ceny jednostkowej, która obejmuje:
- zakup, dostarczenie w miejsce wbudowania i magazynowanie niezbędnych materiałów, konstrukcji lub wyrobów potrzebnych do wykonania robót objętych ST.
- wykonanie niezbędnej dokumentacji roboczej, obejmującej m.in. sposób wykonania robót objętych ST
- Przygotowanie podłoża, poprzez usunięcie warstw zwietrzałych, wyrównanie nierówności do 5mm, oczyszczenie powierzchni i nawilżenie
- Przecięcie i dopasowanie płytek.
- Przygotowanie zaprawy klejącej i spoinującej.

- Wymierzenie punktów wysokościowych.
- Smarowanie płytek przy metodzie kombinowanej.
- Ułożenie płytek.
- Obrobienie wnęk, przejść i pilastrów.
- Spoinowanie płytek.
- Pielęgnacja robót objętych ST
- Oczyszczenie i zmycie posadzki.
- Wykonanie wszystkich innych robót znajdujących się na rysunkach w PW, niezbędnych do wykonania posadzek z płytek ceramicznych

Płaci się za ustaloną ilość [m] wykonania cokolików, wg ceny jednostkowej, która obejmuje:

- zakup, dostarczenie w miejsce wbudowania i magazynowanie niezbędnych materiałów, konstrukcji lub wyrobów potrzebnych do wykonania robót objętych ST.
- wykonanie niezbędnej dokumentacji roboczej, obejmującej m.in. sposób wykonania robót objętych ST
- przygotowanie stanowiska roboczego
- dostarczenie materiałów, narzędzi i sprzętu,
- przygotowanie i oczyszczenie podłoża,
- wykonanie cokolików odpowiednich do typu posadzki,
- pielęgnacja robót objętych ST
- wykonanie wszystkich innych robót znajdujących się na rysunkach w PW, niezbędnych do wykonania cokolików

10. DOKUMENTY ODNIESIENIA

PN-EN 13813:2003 - Podkłady podłogowe oraz materiały do ich wykonania -- Materiały -- Właściwości i wymagania

PN-EN 14411:2016-09 - Płytki ceramiczne -- Definicja, klasyfikacja, właściwości, ocena i weryfikacja stałości właściwości użytkowych i znakowanie

PN-EN 12004-1:2017-03 - Kleje do płytek ceramicznych -- Część 1: Wymagania, ocena i weryfikacja stałości właściwości użytkowych, klasyfikacja i znakowanie

PN-EN 13888:2010 - Zaprawy do spoinowania płytek -- Wymagania, ocena zgodności, klasyfikacja i oznaczenie

Warunki techniczne wykonania i odbioru robót budowlanych – tom I część 4 : Podłogi i posadzki.

Wyd. 4 Arkady W-wa 1990 r. Warunki wykonania i odbioru robót budowlanych część „B" zeszyt 5 : Okładziny i wykładziny z płytek ceramicznych. Wydanie ITB 2020 r.

PN-EN ISO 10545-1:1999 Płytki i panele. Pobieranie próbek i warunki odbioru

PN-EN 13813:2003 Podkłady podłogowe oraz materiały do ich wykonywania

PN/B- 10107 Badanie wytrzymałości na odrywanie

SZCZEGÓŁOWA SPECYFIKACJA TECHNICZNA WYKONANIA
I ODBIORU ROBÓT BUDOWLANYCH

SST-09 CPV 45421100-5 Roboty w zakresie stolarki budowlanej

1. Wstęp

1.1 Przedmiot SST.

Przedmiotem niniejszej szczegółowej specyfikacji technicznej są wymagania dotyczące wykonania i odbioru w zakresie montażu stolarki budowlanej w ramach zadania określonego we Wstępie ST-01 – Wymagania ogólne

1.2 Zakres stosowania SST.

Szczegółowa specyfikacja techniczna jest stosowana jako dokument przetargowy przy zleceniu i realizacji robót wymienionych w pkt. 1.1

1.3 Zakres robót objętych SST.

Roboty, których dotyczy specyfikacja obejmują wszystkie czynności umożliwiające i mające na celu wykonanie n/w robót w zakresie stolarki budowlanej występujących w obiekcie:

- montaż stolarki/ślusarki drzwi zewnętrznych, wewnętrznych, okien i wyłazu dachowego.

Określenia podstawowe

Określenia podane w niniejszej SST są zgodne z obowiązującymi odpowiednimi normami i wytycznymi.

1.4 Ogólne wymagania dotyczące robót.

Wykonawca robót jest odpowiedzialny za jakość wykonania robót, ich zgodność ze sztuką budowlaną, SST i poleceniami Zamawiającego.

2. Materiały

Zgodnie z zestawieniem stolarki okienno-drzwiowej.

Okna/drzwi balkonowe:

Zaprojektowano stolarkę o profilach PCV w kolorze antracytowym. Okna dzielone, stałe lub otwieralno-uchylne, dwukomorowe o współczynniku przenikania ciepła Umax= 0,9 [W/(m2*K)] i szybach o podwyższonej odporności na włamanie. Okucia należy dobrać odpowiednio do ciężaru skrzydła okiennego by zapobiec osiadaniu. Wyposażone w nawiewniki aby zapewnić odpowiedni napływ powietrza.

Okna o zróżnicowanych wymiarach, jednodzielne lub dwudzielne ze stałym przeszkleniem do poziomu 90cm od powierzchni posadzki w stanie wykończonym.

Drzwi zewnętrzne

Główne drzwi wejściowe zaprojektowano w kolorze grafitowym. Drzwi dwuskrzydłowe, niesymetryczne, przeszklone szkleniem obustronnie bezpiecznym o szerokości w świetle przejścia 90+40cm i współczynniku przenikania ciepła Umax= 1,3 [W/(m2*K)]. Drzwi wyposażone w samozamykacz.

Drzwi wewnętrzne

Do poszczególnych lokali mieszkalnych przewidziano drzwi o klasie antywłamaniowej minimum 3 (RC3) oraz klasie eksploatacji średniej 2-3. Drzwi o wymiarach w świetle przejścia 90x200cm i izolacyjności akustycznej R_w > 35 dB. Drzwi wyposażone w dwa zamki w systemie jednego klucza, 3-częściowe zawiasy oraz wizjer.
Drzwi wewnętrzne zaprojektowano jako płycinowe obiektowe, z wypełnieniem z płyty otworowej i wykończone okleiną CPL. Ościeżnice regulowane, dostosowane do grubości ściany i w kolorystyce drzwi. Do łazienek przewidziano drzwi z przeszkleniem, zamkiem łazienkowym oraz podcięciem wentylacyjnym lub tulejami. W łazience połączenie ościeżnic i płytek wykończyć obwodowo sylikonem.
W obiekcie zaprojektowano drzwi stalowe o odporności ogniowej EI30. Drzwi w kolorze antracyt, wyposażone w samozamykacz z ościeżnicą stalową. Do pomieszczeń technicznych zaprojektowano dodatkowo zamek antywłamaniowy.

3. Sprzęt

Roboty wykonuje się ręcznie.

4. Transport.

Do transportu drzwi służą dowolne środki transportowe a do transportu okien specjalne samochody do przewożenia tego typu materiału szklanego.

Wyroby powinny być starannie zabezpieczone przed uszkodzeniem.

5. Wykonanie robót.

5.1 Roboty przygotowawcze

Przed osadzeniem stolarki drzwiowej należy sprawdzić dokładność wykonania ościeży.
Otwory dostosować do wymagań wybranego producenta stolarki.

5.2 Roboty właściwe

Przed zamontowaniem skrzydeł drzwiowych należy zamontować i sprawdzić ustawienie ościeżnic w pionie i poziomie. Montaż należy przeprowadzić zgodnie z wytycznymi producenta.
Po zamontowaniu, drzwi należy dokładnie zamknąć i sprawdzić luzy w stykach elementów stolarki .
Powierzchnia powłok elementów stolarki powinna być jednolita, bez uszkodzeń, poprawek, i rys i odprysków.

Warunki przystąpienia do robót:
• przed przystąpieniem do montażu stolarki należy sprawdzić wymiary otworów. Dla ścian murowanych odchyłki mogą wynosić nie więcej niż:

- szerokość - +10 mm
- wysokość - +10 mm
- dopuszczalna różnica długości przekątnych - 10 mm

• przed przystąpieniem do montażu stolarki należy sprawdzić jakość elementów i innych materiałów pomocniczych.
Prace związane z montażem stolarki budowlanej:

- sprawdzenie i przygotowanie ościeży do osadzenia ościeżnic,
- zabezpieczenie elementów budynku mogących ulec uszkodzeniu przy osadzaniu stolarki,
- ustawienie i zakotwienie ościeży i elementów stolarki,
- wypełnienie pianka szczeliny miedzy ościeżem i ościeżnicą,
- silikonowanie złączy,
- usuniecie zabezpieczeń i resztek z montażu,
- osadzenie skrzydeł okiennych i drzwiowych,
- renowacja parapetów.

Ościeżnice powinny być osadzone zgodnie z instrukcją wbudowania. Do mocowania nie wolno używać żadnych materiałów, które mogłyby uszkodzić wbudowywane wyroby. Przed wbudowaniem ościeżnic należy sprawdzić dokładność wykonania ościeża i stan powierzchni, do których ma przylegać ościeżnica. W przypadku występowania wad w wykonaniu ościeża lub zabrudzenia jego powierzchni, ościeże należy oczyścić i naprawi. Ościeżnice powinny być dostatecznie zakotwione w przegrodach budynku. Kotwy powinny być umieszczone w miejscach przenoszenia obciążeń przez zawiasy. Uszczelnienie przestrzeni wokół ościeżnicy należy dostosować do spodziewanej rozszerzalności elementu metalowego. Ościeżnice drzwiowe metalowe w ścianach działowych murowanych powinny być osadzone w trakcie ich murowania. Przy osadzaniu ościeżnic stalowych w czasie murowania ścianki należy dokładnie podeprzeć, a po wypionowaniu stojaków usztywnić je za pomocą desek lub w inny sposób. Ustawione ościeżnice powinny być zabezpieczone przez podklinowanie i skośne podparcie zastrzałami. Kotwy ościeżnic należy odgiąć do poziomego położenia tak, aby umieszczone w gnieździe lub szczelinie można było je obmurować lub osadzić.

Kotwy powinny być dodatkowo zabezpieczone powłoka antykorozyjna. Kotwy w ościeżnicach powinny być tak umieszczone, aby ich odstęp od progu i nadproża nie był większy niż 250 mm, a ich rozstaw nie przekraczał 800 mm. Ustawienie ościeżnicy w wysokości otworu należy dokonać z uwzględnieniem głębokości wpuszczenia ościeżnicy poniżej poziomu podłogi. Miedzy powierzchnia profili ościeżnic, a tynkiem lub inna zewnętrzną warstwą licową należy pozostawić szczelinę ok. 5 mm, która po zakończeniu robót wypełnia się trwale plastyczną masą uszczelniającą. Podczas obmurowywania należy sprawdzić położenie ościeżnicy, czy nie odchyliła się od pionu, aby móc zawczasu poprawić ustawienie i usunąć wszystkie zbędne wycieki zaprawy murarskiej jeszcze nie stężonej. Końcową fazę osadzania ościeżnicy stanowi podmurowanie lub podbetonowanie listwy progowej. W sprawdzone i przygotowane ościeże, oczyszczonych z pyłu powierzchniach należy wstawić stolarkę na podkładkach lub listwach. Po ustawieniu okna lub drzwi należy sprawdzić sprawność działania skrzydeł przy otwieraniu i zamykaniu. Zamocowane okno lub drzwi należy uszczelnić pod względem termicznym. Szczelina pomiędzy oknem a ścianą wypełniana jest materiałem uszczelniającym w postaci pianki. Elementy metalowe wbudowane należy zabezpieczyć przed przesunięciem się aż do uzyskania wymaganej wytrzymałości na ściskanie, nie mniej jednak niż 5 MPa.

Kontrola jakości robót.

Kontrola jakości robót polega na sprawdzeniu :

- zgodności wymiarów

- sprawdzenia jakości i rodzaju materiałów z których zostały wykonane wyroby
- sprawdzenia prawidłowości wykonania z uwzględnieniem szczegółów konstrukcyjnych
- sprawdzenie prawidłowości zamontowania i uszczelnienia stolarki

W szczególności powinny być oceniane:
jakość materiałów, z których stolarka i ślusarka zostały wykonane, zgodność zastosowanych materiałów z dokumentacją budowlaną, prawidłowość wykonania z uwzględnieniem szczegółów konstrukcyjnych, sprawność działania skrzydeł i elementów ruchomych oraz funkcjonowania okuć, pion i poziom zamontowanej stolarki i ślusarki, wodoszczelność przegród, badania okuć, Dopuszczalne odchylenie od pionu i poziomu nie powinno być większe niż 2 mm na 1 m wysokości, jednak nie więcej niż 3 mm na całej długości elementów ościeżnicy. Odchylenie ościeżnicy od płaszczyzny pionowej nie może być większe niż 2 mm. Różnice wymiarów przekątnych nie powinny być większe niż:

- 1 mm przy długości przekątnej do 1 m
- 2 mm przy długości przekątnej do 2 m
- 3 mm przy długości przekątnej powyżej 2 m

Warunki badań materiałów stolarki budowlanej i innych materiałów powinny być wpisywane do dziennika budowy i akceptowane przez Inspektora nadzoru. Wykonawca ma obowiązek prowadzić kontrolę jakości prowadzonych przez siebie robót, niezależnie od działań kontrolnych Inspektora. Dostarczaną na plac budowy stolarkę i ślusarkę należy kontrolować pod względem jej jakości. Kontrola jakości polega na sprawdzeniu, czy dostarczone materiały posiadają wymagane atesty.

6. WYMAGANIA DOTYCZĄCE PRZEDMIARU I OBMIARU ROBÓT

Wymagania ogólne dotyczące przedmiaru podano w ST „Wymagania ogólne".
Jednostką obmiarową jest 1m2 wmontowanych drzwi, okien i podobnych elementów.
Jednostką obmiarową jest 1m zamontowanych parapetów.

7. Odbiór robót

Wg zasad określonych w „ Odbiór techniczny wykonanych robót " w ST-01- Wymagania ogólne .
Badania przy odbiorze polegają na sprawdzeniu technicznych dokumentów kontrolnych i przeprowadzeni pomiarów dla sprawdzenia wymogów podanych w pkt. 6.

8. OPIS SPOSOBU ROZLICZENIA ROBÓT TYMCZASOWYCH I PRAC TOWARZYSZĄCYCH

Ogólne ustalenia dotyczące podstawy płatności podano w ST 0.0 „Wymagania ogólne".
Płaci się za ustaloną ilość [m2] wmontowanych drzwi, okien i podobnych elementów, wg ceny jednostkowej, która obejmuje:

- zakup, dostarczenie w miejsce wbudowania i magazynowanie niezbędnych materiałów, konstrukcji lub wyrobów potrzebnych do wykonania robót objętych ST,
- wykonanie niezbędnej dokumentacji roboczej, obejmującej m.in. sposób wykonania robót objętych ST,
- koszt wykonania niezbędnych rusztowań i pomostów roboczych wykonanych oraz ich rozbiórki wg własnej dokumentacji Wykonawcy,
- przygotowanie i oczyszczenie podłoża,
- obsadzenie ościeżnic z uszczelnieniem.
- zawieszenie, pasowanie i regulacja skrzydeł i okuć
- montaż drzwi, okien i podobnych elementów,
- uporządkowanie miejsca wykonywania robót,
- usunięcie pozostałości, resztek i odpadów materiałów,
- likwidacje stanowiska roboczego,
- wykonanie wszystkich innych robót niezbędnych do montażu drzwi i okien i podobnych elementów znajdujących się na rysunkach w PW.

9. DOKUMENTY ODNIESIENIA

PN-EN 14351-1+A2:2016-10 - Okna i drzwi -- Norma wyrobu, właściwości eksploatacyjne -- Część 1: Okna i drzwi zewnętrzne
PN-EN 14351-2:2018-12 - Okna i drzwi -- Norma wyrobu, właściwości eksploatacyjne -- Część 2: Drzwi wewnętrzne
PN-EN 12400:2004 Okna i drzwi -- Trwałość mechaniczna -- Wymagania i klasyfikacja
PN-EN 12150-1+A1:2019-06 - Szkło w budownictwie -- Termicznie hartowane bezpieczne szkło sodowo-wapniowo-krzemianowe -- Część 1: Definicja i opis
PN-EN 14220:2007 Drewno i materiały drewnopochodne w zewnętrznych oknach, zewnętrznych skrzydłach drzwiowych i zewnętrznych ościeżnicach -- Wymagania jakościowe i techniczne
PN-EN 14221:2007 Drewno i materiały drewnopochodne w wewnętrznych oknach, wewnętrznych skrzydłach drzwiowych i wewnętrznych ościeżnicach -- Wymagania jakościowe i techniczne

PN-EN 14351-1+A2:2016-10 Okna i drzwi -- Norma wyrobu, właściwości eksploatacyjne -- Część 1: Okna i drzwi zewnętrzne
PN-EN 16580:2015-09 Okna i drzwi -- Skrzydła drzwiowe odporne na wilgoć i bryzgi wodne -- Badanie i klasyfikacja
PN-EN 12207:2017-01 Okna i drzwi -- Przepuszczalność powietrza – Klasyfikacja
PN-EN 12208:2001 Okna i drzwi -- Wodoszczelność – Klasyfikacja
PN-EN 12210:2016-05 Okna i drzwi -- Odporność na obciążenie wiatrem -- Klasyfikacja
PN-EN 1627:2012 Drzwi, okna, ściany osłonowe, kraty i żaluzje -- Odporność na włamanie -- Wymagania i klasyfikacja
PN-EN 16034:2014-11 Drzwi, bramy i otwieralne okna -- Norma wyrobu, właściwości eksploatacyjne -
- Właściwości dotyczące odporności ogniowej i/lub dymoszczelności
PN-EN 1522:2000 Okna, drzwi, żaluzje i zasłony -- Kuloodporność -- Wymagania i klasyfikacja
PN-EN 1627:2012/Ap1:2015-03Drzwi, okna, ściany osłonowe, kraty i żaluzje -- Odporność na włamanie -- Wymagania i klasyfikacja
PN-EN 12400:2004 Okna i drzwi -- Trwałość mechaniczna -- Wymagania i klasyfikacja
PN-EN 12519:2018-10 Okna i drzwi -- Terminologia
PN-B-05000:1996 Stolarka budowlana -- Okna i drzwi -- Pakowanie, przechowywanie i transport
PN-B-91000:1996 Stolarka budowlana -- Okna i drzwi – Terminologia
PN-B-10087:1996 Okna i drzwi drewniane -- Złącza klinowe -- Wymagania i badania
PN-EN 15269-2:2013-03 - Rozszerzone zastosowanie wyników badań odporności ogniowej i/lub dymoszczelności zespołów drzwiowych, żaluzjowych i otwieralnych okien, łącznie z ich elementami okuć budowlanych -- Część 2: Odporność ogniowa zespołów drzwiowych stalowych, rozwieranych i na czopach obrotowych
PN-EN 15269-5+A1:2016-11 - Rozszerzone zastosowanie wyników badań odporności ogniowej i/lub dymoszczelności zespołów drzwiowych, żaluzjowych i otwieralnych okien, łącznie z ich elementami okuć budowlanych Część 5: Odporność ogniowa zespołów drzwiowych i otwieralnych okien, rozwieranych i na czopach obrotowych, przeszklonych, o obramowaniu metalowym
PN-EN 15998:2011 - Szkło w budownictwie -- Bezpieczeństwo w przypadku pożaru, odporność ogniowa -- Metodyka badania szkła do celów klasyfikacji
Warunki techniczne wykonania i odbioru robót budowlanych – tom I część 4 : Stolarka budowlana i szklenie .
Wyd. Arkady W-wa 1990 r .

SZCZEGÓŁOWA SPECYFIKACJA TECHNICZNA WYKONANIA
I ODBIORU ROBÓT BUDOWLANYCH

SST-10 CPV 45421146-9 Roboty w zakresie wykonania sufitów podwieszanych

1. Wstęp

1.1. Przedmiot SST.

Przedmiotem niniejszej szczegółowej specyfikacji technicznej są wymagania dotyczące wykonania i odbioru sufitów podwieszanych w ramach zadania określonego we Wstępie ST – Wymagania ogólne

1.2. Zakres stosowania SST.

Szczegółowa specyfikacja techniczna jest stosowana jako dokument przetargowy przy zleceniu i realizacji robót wymienionych w pkt. 1.1

Określenia podstawowe

Określenia i nazewnictwo użyte w niniejszej szczegółowej specyfikacji technicznej są zgodne z obowiązującymi podanymi w normach PN i przepisach Prawa budowlanego.

Zakres robót objętych SST

Ustalenia zawarte w niniejszej specyfikacji obejmują zabudowy z płyt dekoracyjnych i dźwiękochłonnych stanowiących poszycie ażurowej konstrukcji sufitów w systemie lekkiej zabudowy szkieletowej, zastępujące tynki sufitów, do których wykonania zostały użyte materiały odpowiadające wymaganiom norm lub aprobat technicznych.

Ogólne wymagania dotyczące robót

Wykonawca robót jest odpowiedzialny za jakość ich wykonania oraz za zgodność z dokumentacją projektową, SST i poleceniami Inspektora Nadzoru.

2. MATERIAŁY

Wymagania ogólne

Ogólne wymagania dotyczące materiałów, ich pozyskiwania i składowania podano w ST „Wymagania ogólne".

Materiały potrzebne do wykonania robót

Sufity podwieszane modularne

- sufity modułowe 600 x 600 mm z płyt z prasowanej wełny mineralnej na ruszcie stalowym

Sufity modułowe z wełny mineralnej.
Zaprojektowano sufity modułowe z prasowanych włókien mineralnych
Zaproponowano płyty modułowe kolor biały mat w module 600 x 600 x 22 mm

Sufit powinien spełniać następujące wymagania:

- płyty z prasowanej wełny kamiennej bez dodatków organicznych,
- kolor biały,
- klasyfikacja ogniowa: trudnozapalny, niekapiący, nieodpadający – A1 (minimum A2-s1),
- odporność na zginanie – klasa 1/C/5N,
- odporności na korozję konstrukcji sufitu – klasa trwałości B,
- nośność konstrukcji – 9,9kg/m2 w klasie ugięcia 1 przy standardowym rozstawie wieszków 120 x 120 cm.

Sufity podwieszane - montaż sufitu podwieszanego na podkonstrukcji systemowej.

Do wykonania rusztów sufitów podwieszanych powinny być stosowane kształtowniki zimno gięte z blachy stalowej, ocynkowanej wg PN-89/H-92125, gatunku St0S wg PN-88/H-84020 lub gatunku DX51D+Z wg PN-EN 10142+A1: 1997.
Kształtowniki stalowe powinny być powierzchniowo zabezpieczone przed korozją powłoką cynkową (nanoszoną ogniowo) charakteryzującą się :

- grubością ≥7μm (100g/m2 lub ≥19μm (275g/m2) badaną wg PN-EN ISO 2178: 1998 (badanie masy powłoki wg PN-EN 10142+A1: 1997),
- przyczepnością – brak złuszczeń wg PN-EN 10142+A1: 1997,
- wyglądem powierzchni – bez wad wg PN-EN 10142+A1: 1997.

Kształtowniki potrzebne do wykonania sufitu:

- Wieszak w 60/100

- Profile nośne 60/27
- Profile przyścienne 28/27

Akcesoria stalowe

służą do łączenia kształtowników konstrukcji nośnej z podłożem i między sobą:

- łączniki wzdłużne,
- uchwyty bezpośrednie długie,
- uchwyty bezpośrednie krótkie,
- kołki rozporowe plastikowe, metalowe,
- kołki szybkiego montażu,
- kołki wstrzeliwane.

Wszystkie akcesoria powinny być wykonane ze stali ocynkowanej wg wymagań jak dla kształtowników stalowych wg pkt. 2.3.

3. SPRZĘT

Wymagania ogólne

Ogólne wymagania dotyczące sprzętu podano w ST „Wymaganiach ogólnych".

Sprzęt do wykonywania robót

Wykonawca jest zobowiązany do używania jedynie takiego sprzętu, który nie spowoduje niekorzystnego wpływu na jakość i środowisko wykonywanych robót.

4. TRANSPORT

Wymagania ogólne

Ogólne wymagania dotyczące transportu podano w „Wymaganiach ogólnych" ogólnej specyfikacji technicznej.

Transport materiałów

Transport materiałów odbywa się przy w sposób zabezpieczający je przed przesuwaniem podczas jazdy, uszkodzeniem mechanicznym zawilgoceniem i zniszczeniem, a określony w instrukcji Producenta i dostosowanej do polskich przepisów przewozowych.

Przechowywanie i składowanie materiałów

Materiały systemów suchej zabudowy powinny być pakowane w sposób zabezpieczający je przed uszkodzeniem i zniszczeniem określony przez producenta. Instrukcja winna być dostarczona odbiorcom w języku polskim. Na każdym opakowaniu powinna znajdować się etykieta zawierająca:

- nazwę i adres producenta,
- nazwę wyrobu wg aprobaty technicznej jaką wyrób uzyskał,
- datę produkcji i nr partii,
- wymiary,
- liczbę sztuk w pakiecie,
- numer aprobaty technicznej,
- nr certyfikatu na znak bezpieczeństwa,
- znak budowlany.

Składowanie materiałów powinno odbywać się w pomieszczeniach zamkniętych i suchych, na poziomym i mocnym podkładzie. Płyty do sufitów podwieszanych z płyt akustycznych drewnopochodnych powinny być składowane w pozycji poziomej na wysokość najwyżej do dwóch palet, powinny być chronione przed zabrudzeniem i wilgocią.
Transport i przechowywanie sufitów OWA: paczek nie należy rzucać, nie stawiać na krawędzi, przechowywać w suchym pomieszczeniu i na równej powierzchni, nie kłaść na mokrym podłożu, płyty w paczkach ułożone są zawsze stronami widocznymi do siebie, z kartonu należy wyjmować po dwie płyty odwrócone do siebie stronami widocznymi, płyty zawsze chwytać obiema rękoma.

5. WYKONANIE ROBÓT

Warunki przystąpienia do robót

Przed przystąpieniem do wykonywania systemów suchej zabudowy powinny być zakończone wszystkie roboty stanu surowego, roboty instalacyjne podtynkowe, zamurowane przebicia i bruzdy,.
Pomieszczenia powinny być suche i dobrze przewietrzone.

Podkonstrukcja dla sufitów modułowych montowane na systemowych kratownicach (wymiary i rozmieszczenie zgodnie z projektami wnętrz)

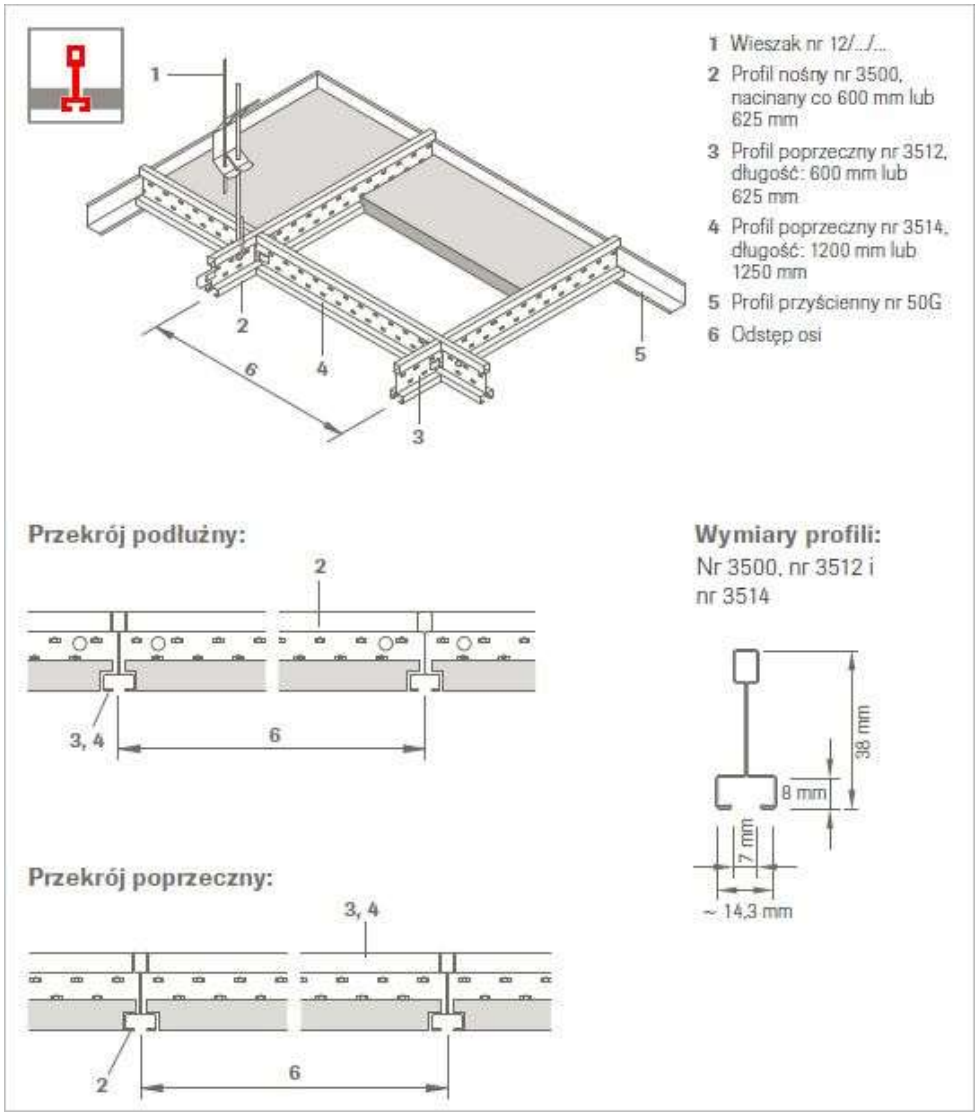

UWAGA: montaż poszczególnych rodzaju sufitów podwieszanych zgodnie z instrukcją danego producenta.

6. KONTROLA JAKOŚCI ROBÓT

Wymagania ogólne

Ogólne wymagania dotyczące kontroli jakości robót podano w ST „Wymagania ogólne".

Badania w czasie wykonywania robót

Częstotliwość i zakres badań

Częstotliwość oraz zakres badań materiałów powinna być zgodna z normami. Dostarczone na plac budowy materiały należy kontrolować pod względem ich jakości. Zasady kontroli powinien ustalić Kierownik budowy w porozumieniu z Inspektorem nadzoru.

Kontrola jakości polega na sprawdzeniu, czy dostarczone materiały i wyroby mają zaświadczenia o jakości wystawione przez producenta oraz na sprawdzeniu właściwości technicznych na podstawie badań doraźnych.

Badania w czasie wykonywania robót w szczególności powinny dotyczyć sprawdzenia materiałów:

- narożniki i krawędzie (czy nie ma uszkodzeń),
- wymiary (zgodnie z tolerancją),
- wilgotność i nasiąkliwość płyt sufitowych,
- obciążenie na zginanie niszczące lub ugięcia płyt,
- występowanie uszkodzeń powłoki cynkowej elementów stalowych.

Wyniki badań

Wyniki badań płyt dekoracyjnych stropowych i innych materiałów powinny być wpisywane do dziennika budowy i akceptowane przez Inspektora nadzoru.

7. WYMAGANIA DOTYCZĄCE PRZEDMIARU I OBMIARU ROBÓT

Ogólne zasady obmiaru robót podano w ST „Wymagania ogólne".
Jednostką obmiaru jest 1 m^2 wykonanego sufitu.

8. ODBIÓR ROBÓT

Ogólne zasady odbioru robót.

Ogólne zasady odbioru robót podano w ST „Wymagania ogólne".

Odbiór podłoży

Odbiór podłoża należy przeprowadzić bezpośrednio przed przystąpieniem do robót okładzinowych. Podłoże oczyścić z kurzu i luźnych resztek zaprawy lub beton.

Zgodność z dokumentacją

Roboty uznaje się za zgodne z dokumentacją projektową, SST i wymaganiami Inspektora nadzoru, jeżeli wszystkie pomiary i badania (z uwzględnieniem dopuszczalnych tolerancji) wg pkt. 6 SST dały pozytywny wynik.

Wymagania przy odbiorze

Wymagania przy odbiorze określa norma PN-72/B-10122 Roboty okładzinowe. Suche tynki. Wymagania i badania przy odbiorze.
Sprawdzeniu podlega:

- zgodność wykonania z dokumentacją techniczną,
- rodzaj zastosowanych materiałów,
- przygotowanie podłoża,
- prawidłowość zamocowania płyt, ich wykończenia na stykach, narożach i obrzeżach,
- wichrowatość powierzchni: powierzchnie suchych tynków powinny stanowić płaszczyzny pionowe, poziome lub o kącie nachylenia przewidzianym w dokumentacji. Kąty dwuścienne utworzone przez te płaszczyzny, powinny być kątami prostymi lub innymi zgodnymi z dokumentacją. Krawędzie przycięcia płaszczyzn powinny być prostoliniowe. Sprawdzenie prawidłowości wykonania powierzchni i krawędzi okładzin należy przeprowadzić za pomocą oględzin zewnętrznych oraz przykładania (w dwu prostopadłych kierunkach) łaty kontrolnej o długości 2,0m, w dowolnym miejscu powierzchni. Pomiar prześwitu pomiędzy łatą a powierzchnią suchego tynku powinien być wykonany z dokładnością do 0,5mm.

Dopuszczalne odchyłki są następujące:

Dopuszczalne odchylenia powierzchni od płaszczyzny i krawędzi od kierunku			
Powierzchni od płaszczyzny i krawędzi od linii prostej	Powierzchni i krawędzi od kierunku		Przecinających się płaszczyzn od kąta w dokumentacji
	pionowego	poziomego	
Nie większa niż 2mm i w liczbie nie większej niż 2szt na całej długości łaty kontrolnej 2m	Nie większe niż 1,5mm i ogółem nie więcej niż 3mm w pomieszczeniach do 3,5m wysokości oraz nie więcej niż 4mm w pomieszczeniach powyżej 3,5m wysokości	Nie większe niż 2mm i ogółem nie większej niż 3mm na całej powierzchni ograniczonej ścianami, belkami itp.	Nie większa niż 2mm na długości łaty kontrolnej 2m

9. OPIS SPOSOBU ROZLICZENIA ROBÓT TYMCZASOWYCH I PRAC TOWARZYSZĄCYCH

Ogólne ustalenia dotyczące podstawy płatności podano w ST „Wymagania ogólne".
Cena jednostkowa montażu 1 metra kwadratowego [m^2] sufitu podwieszanego obejmuje:

- przygotowanie stanowiska roboczego
- dostarczenie materiałów, narzędzi i sprzętu,
- przygotowanie i oczyszczenie podłożą,
- montaż sufitów podwieszanych z płyt gipsowo-kartonowych,
- uporządkowanie miejsca wykonywania robót,
- usunięcie pozostałości , resztek i odpadów materiałów,
- likwidacje stanowiska roboczego,
- utylizację opakowań i resztek materiałów zgodnie ze wskazaniami ich producentów.

10. PRZEPISY ZWIĄZANE

PN-EN 1364-2:2001 Badania odporności ogniowej elementów nienośnych. Część 2: Sufity
PN-EN 13964:2004 (U) Sufity podwieszane. Wymagania i metody badań
PN-B-79405:1997/Ap1:1999 Płyty gipsowo-kartonowe
PN-93/B-02862 Odporność ogniowa
PN-EN ISO 7050:1999 Wkręty samogwintujące z łbem stożkowym, z wgłębieniem krzyżowym
PN-91/M-82054.19 Śruby, wkręty i nakrętki. Statystyczna kontrola jakości
PN-EN ISO 3506-4:2004 (U) Własności mechaniczne części złącznych ze stali nierdzewnych, odpornych

PN-EN 10142:2003 Taśmy i blachy ze stali niskowęglowej ocynkowane ogniowo w sposób ciągły do obróbki plastycznej na zimno. Warunki techniczne dostawy
PN-EN 10142:2003 Taśmy i blachy ze stali niskowęglowej ocynkowane ogniowo w sposób ciągły do obróbki plastycznej na zimno. Warunki techniczne dostawy
Norma ISO Seria 9000, 9001, 9002, 9003, 9004 Normy dotyczące systemów zapewnienia jakości i zarządzania systemami zapewnienia jakości.

SZCZEGÓŁOWA SPECYFIKACJA TECHNICZNA WYKONANIA
I ODBIORU ROBÓT BUDOWLANYCH

SST-11 CPV 45421152-4 Instalowanie ścianek działowych g-k

1. Wstęp

1.1. Przedmiot SST.

Przedmiotem niniejszej szczegółowej specyfikacji technicznej są wymagania dotyczące wykonania i odbioru w zakresie montażu ścianek gipsowo-kartonowych w ramach zadania określonego we Wstępie ST – Wymagania ogólne

1.2. Zakres stosowania SST.

Szczegółowa specyfikacja techniczna jest stosowana jako dokument przetargowy przy zleceniu i realizacji robót wymienionych w pkt. 1.1

1.3. Zakres robót objętych SST.

Roboty, których dotyczy specyfikacja obejmują wszystkie czynności umożliwiające i mające
na celu wykonanie n/w robót występujących w obiekcie :

- Ścianki działowe g-k

1.4. Określenia podstawowe

Określenia podane w niniejszej SST są zgodne z obowiązującymi odpowiednimi normami i wytycznymi.

1.5. Ogólne wymagania dotyczące robót.

Wykonawca robót jest odpowiedzialny za jakość wykonania robót, ich zgodność ze sztuką budowlaną, SST i poleceniami Zamawiającego.

2. Materiały

Ścianki G-K

Ściany nowoprojektowane działowe w lekkiej zabudowie w systemie g-k.
ściany projektowane g-k, gr. 12,5 cm, z podwójnym opłytowaniem z wypełnieniem wełną mineralną w środku, ściany należy montować na pełną wysokość tj. do sufit konstrukcyjnego. Należy również wykonać wzmocnienia z płyt OSB pod szafki wiszące- jeżeli zajdzie taka potrzeba po ustaleniu z Inwestorem.
W pomieszczeniach „mokrych" płytowanie wykonać z płyt wodoodpornych.
Należy stosować taśmy akustyczne na posadzkę w miejscu stawiania ścianek działowych.
Przejścia i przepusty instalacyjne:
Przejścia i przepusty instalacyjne w miejscach przejść przez przegrody przeciwpożarowe należy uszczelnić samopęczniejącą masą ogniotrwałą.
W miejscach koniecznych dojść do instalacji należy przewidzieć rewizje.

Wszystkie elementy ścianek g-k musza być zgodne z systemem wybranego producenta:

- płyty GKF – grubość wg systemu,
- profile CW 50,
- profile UW 50,
- wkręty do płyt,
- taśmy uszczelniające,
- masa szpachlowa,
- wełna mineralna – jeśli będzie konieczna
- kołki montażowe,

3. Sprzęt

Roboty wykonuje się ręcznie.

4. Transport.

Do transportu drzwi służą dowolne środki transportowe a do transportu okien specjalne samochody do przewożenia tego typu materiału szklanego.
Wyroby powinny być starannie zabezpieczone przed uszkodzeniem.

5. Wykonanie robót.

5.1 Ścianki działowe z płyt GKF

5.1.1 Roboty przygotowawcze

- Przed przystąpieniem do wykonywania ścianek i okładzin z płyt gipsowo-kartonowych powinny być zakończone wszystkie roboty stanu surowego, roboty instalacyjne podtynkowe, zamurowane przebicia i bruzdy, osadzone ościeżnice drzwiowe i okienne.
- Przed rozpoczęciem prac montażowych pomieszczenia powinny być oczyszczone z gruzu i odpadów.
- Ścianki, okładziny z płyt gipsowo-kartonowych należy wykonywać w temperaturze nie niższej niż +5°C pod warunkiem, że w ciągu doby nie nastąpi spadek poniżej 0°C, a wilgotność względna powietrza mieści się w granicach od 60 do 80%.
- Pomieszczenia powinny być suche i dobrze przewietrzone.

5.1.2 Roboty właściwe

Montaż ścianek działowych z g-k wykonać wg instrukcji wybranego producenta systemu

6. Kontrola jakości robót.

Kontrola jakości robót polega na sprawdzeniu :

- zgodności wymiarów
- sprawdzenia jakości i rodzaju materiałów z których zostały wykonane wyroby
- sprawdzenia prawidłowości wykonania z uwzględnieniem szczegółów konstrukcyjnych
- sprawdzenie prawidłowości zamontowania

Płyty GK:

- płyta musi być gładka, bez uszkodzeń kartonu, narożników i krawędzi, bez pęknięć
- karton powinien być złączony z rdzeniem gipsowym w taki sposób, aby przy odrywaniu rwał się nie powodując odklejania się od rdzenia
- sprawdzenie wymiarów - odchyłki:
  - grubość (I gatunek) 12,5 ±0,5 mm szerokość (I gatunek) dla 1200 ±3 mm długość (I gatunek) 2000 - 4000 ±10 mm
- sprawdzenie spoinowania i szpachlowania - spoina winna licować się z powierzchnią sąsiadujących płyt, w obrębie spoiny karton nie może być uszkodzony,
- sprawdzenie czy wszystkie instalacje zostały wykonane przed założeniem płyt,
- sprawdzenie prawidłowości wykonania powierzchni i krawędzi suchych tynków, należy przeprowadzić za pomocą oględzin zewnętrznych oraz przykładania w dwu prostopadłych kierunkach łaty kontrolnej o długości 2 mb, w dowolnym miejscu powierzchni, pomiar prześwitu pomiędzy łatą a powierzchnią suchego tynku powinien być wykonywany z dokładnością do 0,5 mm,

Dopuszczalne odchylenia powierzchni zawarte są w poniższej tabeli:

odchylenie powierzchni suchego tynku od płaszczyzny i odchylenia krawędzi od linii prostej	odchylenia powierzchni i krawędzi od kierunku		odchylenie przecinających się płaszczyzn od kąta przewidzianego w dokumentacji
	pionowego	poziomego	
nie większe niż 2 mm i w liczbie nie większej niż 2 na całej długości łaty kontrolnej o dł. 2 m	nie większe niż 1.5 mm/1 m i ogółem nie więcej niż 3 mm w pomieszczeniach do 3.5 m wysokości, oraz nie więcej niż 4 mm w	nie większe niż 2 mm/1 m i ogółem nie więcej niż 3 mm na całej powierzchni ograniczonej ścianami, belkami, itp.	nie większe niż 2 mm

7. WYMAGANIA DOTYCZĄCE PRZEDMIARU I OBMIARU ROBÓT

Wymagania ogólne dotyczące przedmiaru podano w ST „Wymagania ogólne".

Jednostką obmiaru jest 1 m2 wykonanej ścianki lekkiej, zabudowy

8. Odbiór robót

Wg zasad określonych w „ Odbiór techniczny wykonanych robót " w ST-01 Wymagania ogólne .
Badania przy odbiorze polegają na sprawdzeniu technicznych dokumentów kontrolnych i przeprowadzeni pomiarów dla sprawdzenia wymogów podanych w pkt. 6.

9. OPIS SPOSOBU ROZLICZENIA ROBÓT TYMCZASOWYCH I PRAC TOWARZYSZĄCYCH

Ogólne ustalenia dotyczące podstawy płatności podano w ST 0.0 „Wymagania ogólne".
Płaci się za ustaloną ilość [m2] wykonania ścianki działowej lekkiej , wg ceny jednostkowej, która obejmuje:

- zakup, dostarczenie w miejsce wbudowania i magazynowanie niezbędnych materiałów, konstrukcji lub wyrobów potrzebnych do wykonania robót objętych ST, wykonanie niezbędnej dokumentacji roboczej, obejmującej m.in. sposób wykonania robót objętych ST,
- koszt wykonania niezbędnych rusztowań i pomostów roboczych wykonanych oraz ich rozbiórki wg własnej dokumentacji Wykonawcy, wytrasowanie miejsc montażu,
- zamocowanie profilowanych kształtowników stalowych do stropów i podłóg przez przystrzelenie kołkami stalowymi,
- zamocowanie słupków z kształtowników profilowanych do listew poziomych, zamocowanie kompletu profili dodatkowych niezbędnych do zawieszenia instalacji, do wykonania wnęk, zawieszenia pułek itp.
- przymocowanie płyt gipsowo-kartonowych do rusztu za pomocą wkrętów, ułożenie izolacji ścianek gk z wełny mineralnej. przygotowanie zaprawy z gipsu szpachlowego, szpachlowanie połączeń płyt i styków ze ścianami i stropem, zabezpieczenie spoin taśmą papierową (tylko dla warstw wierzchnich), szpachlowanie i cyklinowanie wykańczające,
- wykonanie wszystkich innych robót niezbędnych do wykonania ścianki działowej z płyt gk znajdujących się na rysunkach w PW.

10. DOKUMENTY ODNIESIENIA

PN-EN 520+A1:2012 - Płyty gipsowo-kartonowe -- Definicje, wymagania i metody badań
PN-EN 13279-1:2009 - Spoiwa gipsowe i tynki gipsowe -- Część 1: Definicje i wymagania
PN-EN 14195:2015-02 - Elementy szkieletowej konstrukcji metalowej do stosowania z płytami gipsowo-kartonowymi -- Definicje, wymagania i metody badań

SZCZEGÓŁOWA SPECYFIKACJA TECHNICZNA WYKONANIA
I ODBIORU ROBÓT BUDOWLANYCH

SST-12 CPV 45321000-3 Termomodernizacje, ocieplenia ścian budynków – izolacja styropianem

1. WSTĘP

1.1. Przedmiot SST

Przedmiotem niniejszej szczegółowej specyfikacji technicznej są wymagania dotyczące wykonania elewacji budynku

1.2. Zakres robót objętych ST

Roboty, których dotyczy Specyfikacja, obejmują wszystkie czynności mające na celu wykonanie robót wymienionych w pkt. 1.1. Zakresy tych robót określa dokumentacja projektowa.

1.3. Określenia podstawowe

Określenia podane w niniejszej SST są zgodne z obowiązującymi odpowiednimi normami.

1.4. Ogólne wymagania dotyczące robót

Ogólne wymagania dotyczące robót podano w ST „Wymagania ogólne"

2. MATERIAŁY

2.1. Ocieplenie ETICS (External Thermal Insulation Composite System) przy użyciu płyt styropianowych stosować systemowe rozwiązania składające się z następujących elementów

- Klej do przyklejania styropianu
- Izolacja termiczna z płyt styropianowych
- Mocowanie dodatkowe
- Warstwa zbrojona - klej
- Warstwa zbrojona - siatka
- Podkład tynkarski
- Wyprawa tynkarska

2.1.1. Zaprawa klejąca

Sucha mieszanka do zarobienia wodą na budowie przeznaczona do klejenia materiału termoizolacyjnego do podłoża ściennego oraz tkaniny zbrojącej do materiału termoizolacyjnego, Wymagania; paroprzepuszczalna czyli nie pęcznieje pod wpływem wilgoci, zapewnia to ścianie zewnętrznej zdolność do oddychania, przyczepność do betonu w warunkach laboratoryjnych ≥0,80 MPa, po 2 dniach zanurzenia w wodzie i 2h suszenia ≥0,10 MPa , po 2 dniach zanurzenia w wodzie i 7 dniach suszenia ≥0,80 MPa.

2.1.2 Izolacja termiczna z płyt styropianowych

Płyty styropianowe EPS według PN-EN13163. Wymiary powierzchniowe nie większe niż 600x1200mm. Powierzchnie płyt: szorstkie, po krojeniu z bloków. Krawędzie płyt: prostokątne lub profilowane na zakładkę, ostre, bez wyszczerbień. Grubość 20-150mm.

2.1.3 Elementy zabezpieczające i łączniki

Dopuszczone do stosowania w systemach ociepleń ETICS na podstawie stosownych dokumentów (ETA,KOT). Stosować tylko materiały systemowe odpowiadające wymaganiom wybranego systemu ETICS, z materiałów o jakości właściwej dla systemu.

- łączniki mechaniczne do mocowania; kołki rozporowe z wkrętami,
- listwy dylatacyjne,
- listwy krawędziowe okienne i narożne
- kątowniki aluminiowe ochronne,
- listwy cokołowe

2.1.4 Siatka zbrojąca

Tkanina zbrojąca – siatka z włókna szklanego systemowa o równym trwałym splocie uniemożliwiającym przesuwanie się oczek. Wymiary oczek (3,7 × 4,4)±0,5 mm, masa powierzchniowa min. 165 g/m2. Wytrzymałość na rozciąganie (N/mm) w stanie dostawy ≥30. Wytrzymanie na rozciąganie (N/mm) po przechowaniu w roztworze alkalicznym ≥20. Wydłużenie % w stanie dostawy ≤5,0. Wydłużenie % po przechowaniu w roztworze alkalicznym ≤4,0.

2.1.5 Wyprawa

Wyprawa elewacyjna (masa tynkarska) – hydrofobowy tynk silikonowy wzmacniany włóknami z zabezpieczeniem powłokowym przed rozwojem mikroorganizmów. Barwiony w masie o gramaturze 1,5 mm.

Podkład tynkarski – preparat gruntujący pod masy tynkarskie, ma za zadanie izolowanie od podłoża warstwy tynku pod względem chemicznym oraz dobre połączenie pod względem mechanicznym.

Wymagane parametry masy tynkarskiej:

Współczynnik przenikania pary wodnej [m]	EN ISO 7783-2	Duży - klasa 1 (V1)
Przepuszczalność wody [kg/(m² · h 0,5)]	EN 1062-3	Niska klasa 3 (W3)
Wodochłonność warstwy wierzchniej po 1h (kg/m²)	EAD 040083-00-0404	<0,1
Wodochłonność warstwy wierzchniej po 24h (kg/m²)	EAD 040083-00-0404	<0,5

Przewodnictwo cieplne λ [W/(m*K)]	EN 1745 0,83	
Przyczepność do betonu [MPa]	EN 1542 >0,3	
Klasa reakcji na ogień	PN-EN 135011+A1:2010	A2-s1-d0
Stosunek spoiw silikonowych do polimerowych	NF T36-005 (kat. 10 C)	40/60
Zawartość żywicy silikonowej	Nie mniej niż 5,5% wag.	
Odporność na uderzenie	EAD 040083-00-0404	Kategoria 2

2.2. Uwagi do materiałów

Do wykonania robót należy przyjąć jeden system materiałów potrzebnych do wykonania docieplenia oraz wyprawy elewacyjnej. Nie dopuszcza się wykonania docieplenia wraz z wyprawą elewacyjną przy pomocy materiałów nie będących elementami całego systemu zaleconego przez jednego producenta.

3. SPRZĘT

- Do prowadzenia robót na wysokości - wszystkie typy rusztowań i urządzeń transportu pionowego, stosowanych do robót elewacyjnych,
- Do przygotowania mas i zapraw - mieszarki mechaniczne (wolnoobrotowe), stosowane do mieszania mas, zapraw i klejów budowlanych,
- Do transportu i przechowywania materiałów - opakowania fabryczne, duże pojemniki (silosy, opakowania typu „big bag") do materiałów suchych i o konsystencji past,
- Do nakładania mas i zapraw - tradycyjny sprzęt i narzędzia do nakładania ręcznego (pace, kielnie, szpachelki, łaty) oraz do podawania i nakładania mechanicznego (pompy, pompy mieszające, agregaty, pistolety natryskowe), także w systemowym zestawieniu z pojemnikami na materiały,
- Do cięcia płyt izolacji termicznej i kształtowania ich powierzchni i krawędzi -szlifierki ręczne, piły ręczne i elektryczne, frezarki do kształtowania krawędzi i powierzchni płyt (boniowanie),
- Do mocowania płyt - wiertarki zwykłe i udarowe, osprzęt (nasadki) do kształtowania otworów (zagłębianie talerzyków i krążków termoizolacyjnych),
- Do kształtowania powierzchni tynków - pace stalowe, z tworzywa sztucznego, narzędzia do modelowania powierzchni,
- Pozostały sprzęt - przyrządy miernicze, poziomnice, łaty, niwelatory, sznury traserskie itp.

4. TRANSPORT

Materiały wchodzące w skład BSO należy transportować zgodnie z wymaganiami producentów materiałów.
Załadunek i wyładunek wyrobów w jednostkach ładunkowych (na paletach) należy prowadzić sprzętem mechanicznym, wyposażonym w osprzęt widłowy, kleszczowy lub chwytakowy.
Załadunek i wyładunek wyrobów transportowanych luzem wykonuje się ręcznie. Ręczny załadunek zaleca się prowadzić przy maksymalnym wykorzystaniu sprzętu i narzędzi pomocniczych, takich jak: kleszcze, chwytaki, wciągniki, wózki.
Przy załadunku wyrobów należy przestrzegać zasad wykorzystania pełnej ładowności jednostki transportowej. Do zabezpieczenia przed przemieszczaniem i uszkodzeniem jednostek ładunkowych w czasie transportu należy stosować: kliny, rozpory i bariery.
Do zabezpieczenia wyrobów luzem w trakcie transportu należy wykorzystać materiały wyściółkowe, amortyzujące, takie, jak: maty słomiane, wióry drzewne, płyty styropianowe, ścinki pianki poliuretanowej.

5. WYKONANIE ROBÓT

5.1. Ogólne zasady wykonania robót

Ogólne zasady wykonania robót podano w SST „Wymagania ogólne"

5.2. PRACE PRZYGOTOWAWCZE

Przed przystąpieniem do robót docieplenio wych należy przygotować materiały, narzędzia i sprzęt zgodnie ze specyfikacją podaną w projekcie technicznym wykonania docieplenia. Sprawdzić czy materiały odpowiadają wymaganiom norm i aprobat technicznych oraz czy mają świadectwa jakości (certyfikaty).

5.2.1. Przygotowanie podłoża

Podłoże musi być nośne, odtłuszczone, czyste i suche oraz wolne od kurzu, plam i wykwitów pochodzenia biologicznego i chemicznego (solnych lub korozyjnych). W przypadku występowania tego rodzaju plam i wykwitów należy zastosować specjalne materiały przeznaczone do ich likwidacji. Wszelkie luźne, niezwiązane z podłożem warstwy (odspojone tynki lub złuszczone powłoki malarskie) trzeba usunąć. W sytuacji, gdy nierówności są większe niż 1 cm ścianę należy wyrównać, ubytki wypełnić zaprawą wyrównawczą. Przy mniejszych nierównościach podłoże wyrównać zaprawą szpachlową. Stare, mocno chłonne podłoża zagruntować środkiem gruntującym zmniejszającym ich chłonność. Elementy elewacji tj. drzwi, okna, parapety muszą być zamontowane przed nałożeniem systemu ociepleń. Należy zwrócić uwagę na zachowanie odpowiedniej odległości obróbki blacharskiej od powierzchni elewacji (należy mieć na uwadze grubość materiału termoizolacyjnego) oraz jej odpowiednie ułożenie tak aby woda deszczowa została prawidłowo odprowadzona. Elementy elewacji takie jak rury spustowe należy zdjąć przed przystąpieniem do przyklejania izolacji.

5.2.2. Sposób przygotowania zapraw klejących

Suchą zawartość opakowania należy wsypać do pojemnika z wcześniej odmierzoną ilością wody i dokładnie wymieszać, aż do osiągnięcia jednorodnej konsystencji. Ilość wody potrzebnej do zarobienia zaprawy jest podana na opakowaniu. Proces mieszania należy przeprowadzić przy użyciu mieszarki (wiertarki wolnoobrotowej z właściwym mieszadłem koszykowym).

UWAGI:

Aby uzyskać odpowiednią konsystencję zaprawy należy bardzo starannie przestrzegać dozowania określonej ilości wody do przygotowania każdego opakowania zaprawy. Do przygotowania zaprawy klejącej można stosować jedynie wodę pitna. Przygotowanie zapraw powinno odbywać się w temperaturze od +5°C do +25°C, według szczegółowych informacji zawartych na opakowaniu produktu.

5.3. PRZYKLEJANIE PŁYT STYROPIANOWYCH

Przed rozpoczęciem prac ociepleniowych należy wyznaczyć wysokość cokołu i zamontować listwę startową. Płyty ocieplenia powinny być przed nakładaniem dokładnie oczyszczone, a zaprawa klejowa przygotowana zgodnie ze wskazówkami na opakowaniu. Masę klejową należy nakładać na płycie styropianowej na obrzeżach pasami o szerokości 3 – 4 cm, a na pozostałej części styropianu plackami o średnicy ok. 8 cm. Pasma należy nakładać na obwodzie płyty w odległości ok. 3 cm od krawędzi tak, aby przy przyklejaniu nie wyciskała się poza krawędzie styropianu. Należy nałożyć ok. 3 do 6 placków na płytę styropianową o wymiarach 500 x 1000 mm, przy czym należy przestrzegać zasady, aby placki pokrywały nie mniej niż 40% powierzchni płyty. Bezzwłocznie po nałożeniu kleju należy osadzić płytę na ok. 2 cm przed płyta przyklejoną poprzednio, a następnie dosunąć ją do płyt już przyklejonych i docisnąć aż do uzyskania równej płaszczyzny z sąsiednimi płytami. Masę klejową, która wyciśnie się poza obrys płyty należy usunąć. Masa klejowa nie może wyciskać się na styku płyt – tworzą się wówczas mostki termiczne. Niedopuszczalne jest poprawianie położenia płyt po upływie kilku minut. W przypadku niewłaściwego przyłożenia płyty do ściany należy ją oderwać, zebrać masę klejową z płyty termoizolacyjnej oraz docieplanej ściany i wykonać ponownie proces nakładania masy i przyklejania płyty do ściany. Płyty należy układać w układzie poziomym z zachowaniem mijankowego układu spoin, a w narożach płyty powinny być ułożone w sposób zapewniający wiązanie. Naroża okienne i drzwiowe należy izolować tak, aby w narożniku nie stykały się krawędzie płyt. Powierzchnię płyt należy dokładnie wyrównać przez przetarcie papierem ściernym. Przetarcie można wykonać nie wcześniej niż po 3 dniach od przyklejenia płyt.

5.4. Mocowanie mechaniczne płyt termoizolacyjnych do podłoża.

W uzasadnionych przypadkach należy wykonać dodatkowe mocowanie płyt za pomocą łączników mechanicznych. Długość stosowanego łącznika powinna być taka, aby co najmniej 8 cm było osadzone w ścianie. Główka łącznika nie może wystawać poza płaszczyznę płyty, dlatego w płycie należy wyciąć gniazdo na główkę łącznika o głębokości ok. 2 -3 mm i łącznik osadzić tak, aby główka i trzpień rozporowy były całkowicie schowane w zagłębieniu.

5.5. WYKONYWANIE WARSTWY ZBROJONEJ

Wykonanie warstwy zbrojonej na styropianie można rozpocząć nie wcześniej niż po 3 dniach od chwili przyklejenia płyt. Niedopuszczalne jest pozostawienie izolacji bez osłony na dłuższy czas niż 2 tygodnie. Jeżeli styropian nie zostanie z jakichś powodów pokryty warstwą zbrojoną (przerwanie prac z powodu nagłego ochłodzenia) to należy sprawdzić jego jakość po ponownym przystąpieniu do prac. Płyty pożółkłe wymagają oczyszczenia przez przetarcie pacą z papierem ściernym. Przed nałożeniem siatki na płyty, należy nałożyć zębatą pacą metalową warstwę zaprawy klejowej do zatapiania siatki przygotowaną zgodnie ze wskazówkami na opakowaniu. Najpierw gładką stroną pacy nakładamy zaprawę, a następnie przeciągamy ją zębatą stroną. W świeżą warstwę zaprawy za pomocą pacy wtapiamy siatkę. Siatka powinna być napięta bez sfałdowań i całkowicie wciśnięta w masę klejową (tak aby nie dotykała materiału termoizolacyjnego). Sąsiednie tkaniny powinny być układane na zakład nie mniejszy niż 100 mm. Narożniki otworów okiennych, drzwi powinny być wzmocnione przez naklejenie dodatkowych kawałków tkaniny. Siatka przyklejona do ściany nie może być ucięta na krawędzi narożnika, lecz należy ją wywinąć na następną ścianę pasem o szerokości ok. 20 cm. W celu zwiększenia odporności mechanicznej warstwy ociepleniowej należy: - na wszystkich narożach wkleić perforowane kątowniki z siatką a w części parterowej zastosować dwie warstwy siatki. Tkanina powinna być stosowana na całej wysokości ścian parterowych. Natomiast, gdy dostęp do budynku jest utrudniony, wystarczy zastosować dwie warstwy tkaniny do wysokości 2 m od poziomu przyległego terenu. Pierwszą warstwę siatki należy ułożyć w poziomie, natomiast warstwę drugą w pionie.

Powierzchnia warstwy zbrojonej powinna być równa, nierówności należy wyrównać papierem ściernym i zagruntować preparatem gruntującym zgodnie z opisem na opakowaniu. Grubość warstwy zbrojonej powinna wynosić 3–5 mm.

UWAGI

Bardzo złą praktyką jest zaniżanie grubości zaprawy klejącej służącej do wykonania warstwy zbrojonej. Prowadzi to do znacznego zmniejszenia wytrzymałości tej warstwy. Niestaranne wyszpachlowanie warstwy zbrojonej może doprowadzić do powstania nierówności i fałd, które mogą znacznie pogorszyć ostateczny wygląd elewacji (przez przetarcia czy też nierównomierną fakturę na elewacji).

Niewłaściwe jest również, wyrównywanie nierówności przez nałożenie grubszej warstwy tynku. Bardzo ważne jest zastosowanie ukośnych prostokątów siatki szklanej przy narożach otworów okiennych i drzwiowych, ponieważ ich brak, sprzyja pojawieniu się rys na przedłużeniu przekątnych tych otworów.

5.6. POŁĄCZENIE SYSTEMU DOCIEPLENIOWEGO Z POZOSTAŁYMI ELEMENTAMI BUDYNKU

Miejsca połączeń docieplenia ze stolarką okienna, drzwiowa, obróbkami blacharskimi i dylatacjami należy uszczelnić odpowiednimi materiałami trwale elastycznymi (jak na przykład: uszczelniające taśmy rozprężne). W miejscach tych występuje duże skupienie naprężeń i może dojść do pęknięć i nieszczelności, spowodowanych odmiennym sposobem pracy różnych materiałów. Nie uwzględnienie tych zasad może doprowadzić do powstania rys i szczelin, w które wniknie woda obniżając trwałość całego układu dociepleniowego.

5.7. WYKONANIE PODKŁADU TYNKARSKIEGO

Podkład tynkarski jest materiałem o gęstej konsystencji. Należy go nakładać bez rozcieńczenia, w temperaturach od +5°C do +25°C. Nakładać w jednej warstwie, przy pomocy pędzla lub wałka malarskiego. Czas wysychania zależnie od warunków atmosferycznych i wynosi ok 6 godzin w temperaturze ok 23stC.

5.8. WYKONANIE ZEWNĘTRZNEJ WYPRAWY TYNKARSKIEJ

Przy wykonywaniu tynku w systemie ociepleń tynk można nakładać na zagruntowaną powierzchnię dopiero po całkowitym wyschnięciu warstwy zbrojonej, co w optymalnych warunkach następuje po 3-4 dniach. Wysoka wilgotność powietrza i niska temperatura powietrza powodują znaczne wydłużenie schnięcia warstwy zbrojonej. Na 24 godziny przed nakładaniem tynku podłoże należy zagruntować odpowiednim preparatem w kolorze zgodnym z kolorem tynku zewnętrznego. Przy długim okresie magazynowania bezpośrednio przed użyciem tynk należy dokładnie wymieszać (wiertarką/mieszarką wolnoobrotową z mieszadłem koszykowym) aż do uzyskania jednorodnej konsystencji. Dalsze mieszanie nie jest wskazane, gdyż może doprowadzić do nadmiernego napowietrzenia masy. Masę tynkarską nałożyć na podłoże cienką, równomierną warstwą na grubość ziarna, za pomocą pacy ze stali nierdzewnej. Następnie pacą plastikową ukształtować fakturę tynku, zacierając nałożoną masę ruchami kolistymi w celu uzyskania faktury typu baranek. W przypadku niektórych kolorów dostępnych w komputerowym systemie kolorowania, poszczególne szarże wyrobu po zakolorowaniu mogą różnić się nieznacznie odcieniem. W celu uniknięcia różnic niezbędne jest wykonanie powierzchni stanowiącej odrębną całość architektoniczną, w jednym cyklu roboczym, produktami o tym samym numerze partii produkcyjnej umieszczonym na każdym opakowaniu. W przypadku posiadania produktów z różnych partii produkcyjnych zaleca się wymieszać je ze sobą w celu ujednolicenia odcienia. Ewentualne poprawki należy wykonywać metodą „mokre na mokre". Przed aplikacją wyrobu należy sprawdzić zgodność koloru we wszystkich opakowaniach ze złożonym zamówieniem. Podczas nakładania i wysychania tynku powinna występować bezdeszczowa pogoda z temperaturą powietrza i podłoża od +5 °C do +25 °C i wilgotnością poniżej 70%. Należy unikać pracy na powierzchniach bezpośrednio nasłonecznionych i przy silnym wietrze. Nowo nałożony tynk chronić przed opadami atmosferycznymi aż do jego całkowitego utwardzenia W celu ochrony niewyschniętej wyprawy tynkarskiej przed szkodliwym oddziaływaniem czynników atmosferycznych zaleca się zastosowanie na rusztowaniach odpowiednich siatek ochronnych.

UWAGA

Błędy popełniane na etapie przygotowania podłoża oraz nakładania tynku mają wyjątkowo niekorzystny wpływ na ostateczny wygląd i trwałość wyprawy tynkarskiej. W przypadku użycia tynku o drobnej granulacji należy zwrócić szczególną uwagę na bardzo równe i staranne przygotowanie podłoża.

6. KONTROLA JAKOŚCI

Obowiązują także wymagania:

- odchylenia promieni krzywizny powierzchni faset, wnęk itp. od projektowanego promienia nie powinny być większe niż 7 mm,
- dopuszczalne odchylenia od pionu powierzchni i krawędzi zewnętrznych tynków nie powinny być większe niż 10 mm na całej wysokości kondygnacji i 30 mm na całej wysokości budynku.

Pokryta tynkiem cienkowarstwowym i ewentualnie malowana powierzchnia BSO powinna posiadać jednorodny i stały kolor i fakturę. Niedopuszczalne jest występowanie na jej powierzchni lokalnych wypukłości i wklęsłości, możliwych do wykrycia w świetle rozproszonym.

7. WYMAGANIA DOTYCZĄCE PRZEDMIARU I OBMIARU ROBÓT

Powierzchnię ocieplenia ścian budynku oblicza się w metrach kwadratowych, jako iloczyn długości ścian w stanie surowym w rozwinięciu przez wysokość mierzoną od wierzchu cokołu (dolnej krawędzi) do górnej krawędzi warstwy ocieplanej.

Z powierzchni potrąca się powierzchnie nieocieplone i powierzchnie otworów większe od 1 m2, doliczając w tym przypadku do powierzchni ocieplenia powierzchnię ościeży, obliczoną w metrach kwadratowych, jako iloczyn długości ościeży mierzonych w świetle ich krawędzi i szerokości, wraz z grubością ocieplenia.

8. ODBIÓR ROBÓT

Odbioru robót powinien dokonywać inspektor nadzoru inwestorskiego, a w razie potrzeby również autor projektu przy udziale przedstawiciela Wykonawcy robót.

Po zakończeniu wszystkich robót należy dokonać komisyjnego odbioru końcowego.

Wymagana jakość materiałów powinna być potwierdzona przez producenta przez zaświadczenie o jakości lub znakiem kontroli jakości zamieszczonym na opakowaniu lub innym równorzędnym dokumentem.

Nie dopuszcza się stosowania do robót materiałów, których właściwości nie odpowiadają wymaganiom technicznym.

Należy przeprowadzić kontrolę dotrzymania warunków ogólnych wykonania robót..

9. OPIS SPOSOBU ROZLICZENIA ROBÓT TYMCZASOWYCH I PRAC TOWARZYSZĄCYCH

Rozliczenie robót będzie dokonane jednorazowo, lub etapami określonymi w umowie, po dokonaniu odbiorów częściowych robót. Podstawę rozliczenia oraz płatności wykonanego i odebranego zakresu robót stanowi wartość tych robót obliczona na podstawie:

- określonych w dokumentach umownych (ofercie) cen jednostkowych i ilości robót zaakceptowanych przez Zamawiającego

Rozliczenie robót ociepleniowych może być dokonane jednorazowo po wykonaniu pełnego zakresu robót i ich końcowym odbiorze lub etapami określonymi w umowie, po dokonaniu odbiorów częściowych robót.

Ostateczne rozliczenie umowy pomiędzy zamawiającym a wykonawcą następuje po dokonaniu odbioru pogwarancyjnego.

Podstawę rozliczenia oraz płatności za wykonany i odebrany zakres ocieplenia stanowi wartość tych robót obliczona na podstawie:

- określonych w dokumentach umownych (ofercie) cen jednostkowych i ilości robót zaakceptowanych przez zamawiającego lub
- ustalonej w umowie kwoty ryczałtowej za określony zakres robót.

Ceny jednostkowe wykonania ocieplenia lub kwoty ryczałtowe obejmujące roboty ociepleniowe uwzględniają:

- przygotowanie stanowiska roboczego,
- dostarczenie do stanowiska roboczego materiałów, narzędzi i sprzętu,
- obsługę sprzętu niewymagającego etatowej obsługi,
- ustawienie i rozbiórkę rusztowań, o wysokości do 4 m,
- ocenę i przygotowanie podłoża,
- zabezpieczenie stolarki okiennej i drzwiowej, okładzin i innych elementów elewacyjnych przed zanieczyszczeniem i uszkodzeniem w trakcie wykonywania BSO,
- wyznaczenie krawędzi powierzchni BSO (cokół, styki z płaszczyznami innych materiałów elewacyjnych, krawędzie powierzchni) oraz lica płaszczyzny płyt izolacji termicznej,
- gruntowanie podłoża,
- przyklejenie płyt izolacji termicznej do podłoża lub mocowanie za pomocą profili mocujących, wypełnienie ewentualnych nieszczelności,
- szlifowanie powierzchni płyt,
- mocowanie mechaniczne płyt za pomocą kołków rozporowych - zależnie od systemu i projektu robót ociepleniowych,
- ewentualne naklejenie siatki pancernej, wtopienie w warstwę zaprawy i wyrównanie jej,
- wykonanie standardowej warstwy zbrojonej - ze zbrojeniem ukośnym otworów,
- gruntowanie powierzchni warstwy zbrojonej (po związaniu zaprawy), mocowanie ewent. elementów dekoracyjnych (profili), - wyznaczenie przebiegu i montaż profili, listew narożnikowych, ochronnych, brzegowych, dylatacyjnych itp., wraz z docięciem połączeń na narożnikach wklęsłych i wypukłych, wymaganym zabezpieczeniem przed zanieczyszczeniem, mocowaniem dodatkowych pasów siatki zbrojącej itp.,
- wyznaczenie przebiegu i montaż (klejenie) profili dekoracyjnych, wraz z ukształtowaniem połączeń w narożnikach wklęsłych i wypukłych, ewent. zbrojeniem powierzchni, zabezpieczeniem przed zanieczyszczeniem przy wykonywaniu dalszych prac, gruntowaniem, malowaniem.
- wykonanie warstwy wykończeniowej (po wyznaczeniu ewent. płaszczyzn kolorystycznych) - tynki, okładziny elewacyjne, ewent. malowanie,
- usunięcie zabezpieczeń stolarki, okładzin i innych elementów elewacyjnych i ewentualnych zanieczyszczeń,
- usunięcie pozostałości, resztek i odpadów materiałów w sposób uzgodniony ze Zleceniodawcą i zgodnie z zaleceniami producenta,
- likwidację stanowiska roboczego.

Płaci się z wykonany m2 danego rodzaju ocieplenia elewacji.

10. DOKUMENTY ODNIESIENIA

EAD 040083-00-0404 Złożone systemy izolacji cieplnej ETICS z wyprawami tynkarskimi

PN-B–02867:2013-06- Ochrona przeciwpożarowa budynków. Metoda badania stopnia rozprzestrzeniania ognia przez ściany zewnętrzne od strony zewnętrznej oraz zasady klasyfikacji.

PN-EN 1097-3:2000 Badania mechanicznych i fizycznych właściwości kruszyw. Oznaczenie gęstości nasypowej i jamistości.

PN-EN 13501-1:2019-02 Klasyfikacja ogniowa wyrobów budowlanych i elementów budynków. Część 1: klasyfikacja na podstawie wyników badań reakcji na ogień.

EAD 040016-01-0404 Siatka z włókna szklanego do wzmacniania tynków cementowych lub na bazie cementu.

PN-EN 13163: Wyroby do izolacji cieplnej w budownictwie. Wyroby ze styropianu (EPS) produkowane fabryczne. Specyfikacja

SZCZEGÓŁOWA SPECYFIKACJA TECHNICZNA WYKONANIA
I ODBIORU ROBÓT BUDOWLANYCH

SST-13 CPV 45450000-6 Termomodernizacje, ocieplenia ścian budynków - izolacja z wełny mineralnej

1. CZĘŚĆ OGÓLNA

1.1. Przedmiot SST

Przedmiotem niniejszej SST są wymagania dotyczące wykonania i odbioru -termoizolacji i ocieplenia ścian budynków w odniesieniu do wykonania zadania opisanego w pkt. 1. 1 wymagań ogólnych.

1.2. Zakres stosowania SST

Niniejsza SST jest dokumentem przetargowym i kontraktowym przy zlecaniu i realizacji robót wymienionych w pkt. 1.1 Odstępstwa od wymagań podanych w niniejszej specyfikacji mogą mieć miejsce tylko w przypadkach prostych robót o niewielkim znaczeniu, dla których istnieje pewność, że podstawowe wymagania będą spełnione przy zastosowaniu metod wykonania wynikających z doświadczenia oraz uznanych reguł i zasad sztuki budowlanej oraz przy uwzględnieniu przepisów bhp.

1.3. Przedmiot i zakres robót objętych ST

Specyfikacja dotyczy wszystkich czynności, mających na celu wykonanie systemów ociepleniowych wykonywanych w budynkach.

Przedmiotem opracowania jest określenie wymagań odnośnie właściwości materiałów, wymagań w zakresie sposobów oceny i przygotowania podłoży i wymagań dotyczących wykonania bezspoinowych systemów ociepleniowych oraz izolacji termicznych.

1.4. Określenia podstawowe, definicje

Określenia podane w niniejszej SST są zgodne z odpowiednimi normami oraz określeniami podanymi w ST „Wymagania ogólne".

Dodatkowo w Specyfikacji używane są następujące terminy:

Podłoże - powierzchnia ściany lub stropu. Może być w stanie surowym, pokryta tynkiem silikatowym.

Środek gruntujący - materiał nanoszony na podłoże lub > *warstwę zbrojoną,* celem regulacji (wyrównania, redukcji) nasiąkliwości lub zwiększenia przyczepności.

Izolacja cieplna - materiał o niskiej wartości współczynnika przewodzenia ciepła, jako składnik BSO mocowany w formie płyt na ścianach (przegrodach) zewnętrznych i nadający im wymagane parametry termoizolacyjne.

Zaprawa (masa) klejąca - materiał systemu do przyklejania materiału izolacyjnego do podłoża.

Łączniki mechaniczne - określone łączniki do mocowania systemów izolacji cieplnej do podłoża, na przykład kołki rozporowe i profile.

Warstwa zbrojona - określona warstwa systemu stosowana bezpośrednio na powierzchni materiału do izolacji cieplnej. Zawiera zbrojenie. Warstwa zbrojona ma największy wpływ na właściwości mechaniczne systemu.

Siatki z włókna szklanego - określone tkaniny systemu składające się z przędzy z ciągłych włókien szklanych w obu kierunkach wątku i osnowy, z wykończeniem odpornym na działanie alkaliów.

Zbrojenie - określone materiały systemu osadzane w warstwie zbrojonej w celu zwiększenia jej wytrzymałości mechanicznej. Zbrojeniem są zazwyczaj siatki z włókien szklanych lub siatki metalowe.

Warstwa wykończeniowa - określony materiał mineralny, organiczny i/lub nieorganiczny systemu, tworzący jego wierzchnią warstwę. Warstwa wykończeniowa w połączeniu z warstwą zbrojoną stanowi zabezpieczenie przed oddziaływaniem warunków atmosferycznych; nadaje również systemowi fakturę i barwę.

Systemowe elementy uzupełniające - listwy (profile) cokołowe (startowe), kątowniki narożne (ochronne), profile dylatacyjne, profile i elementy dekoracyjne, podokienniki - służą do zapewnienia funkcji technicznych BSO i ukształtowania jego powierzchni.

1.5. Ogólne wymagania dotyczące robót

Wykonawca robót jest odpowiedzialny za jakość ich wykonania oraz za zgodność z dokumentacją projektową, specyfikacjami technicznymi i poleceniami Inspektora nadzoru. Ogólne wymagania dotyczące wykonania i odbioru robót podano w ST „Wymagania ogólne".

2. WYMAGANIA DOTYCZĄCE WŁAŚCIWOŚCI MATERIAŁÓW

2.1. Ogólne wymagania dotyczące materiałów, ich pozyskiwania i składowania podano w ST „Wymagania ogólne"

Materiały stosowane do wykonania robót ociepleniowych powinny mieć:

- oznakowanie znakiem CE oznaczające, że dokonano oceny ich zgodności ze zharmonizowaną normą europejską, wprowadzoną do zbioru Polskich Norm, z europejską aprobatą techniczną lub krajową specyfikacją techniczną państwa członkowskiego Unii Europejskiej lub Europejskiego Obszaru Gospodarczego, uznaną przez Komisję Europejską za zgodną z wymaganiami podstawowymi, albo
- deklarację zgodności z uznanymi regułami sztuki budowlanej wydaną przez producenta, jeżeli dotyczy ona wyrobu umieszczonego w wykazie wyrobów mających niewielkie znaczenie dla zdrowia i bezpieczeństwa określonym przez Komisję Europejską, albo - oznakowanie znakiem budowlanym oznaczające, że są to wyroby nie podlegające obowiązkowemu oznakowaniu CE, dla których dokonano oceny zgodności z Polską Normą lub aprobatą techniczną,

bądź uznano za „regionalny wyrób budowlany", Dodatkowo oznakowanie powinno umożliwiać identyfikację producenta i typu wyrobu, kraju pochodzenia, daty produkcji.

2.2. Rodzaje materiałów

Wszystkie materiały do wykonania ociepleń powinny odpowiadać wymaganiom zawartym w dokumentach odniesienia (normach, aprobatach technicznych).

2.2.1. Środek gruntujący - materiał wodorozcieńczalny (np. dyspersja akrylowa, wodny roztwór szkła wodnego) stosowany, zależnie od rodzaju i stanu podłoża, do jego przygotowania przed klejeniem płyt izolacji termicznej lub na powierzchni warstwy zbrojonej, przed wykonaniem warstwy wykończeniowej.

2.2.2. Zaprawa (masa) klejąca - gotowy lub wymagający zarobienia z wodą materiał (na bazie cementu modyfikowany polimerami, polimerowy/akrylowy mieszany z cementem, zbrojony włóknem szklanym) do klejenia płyt izolacji termicznej do podłoża, zróżnicowany zależnie od rodzaju izolacji (styropian, wełna mineralna). Wybór zaprawy ma wpływ na klasyfikację palności wyrobu. W niektórych systemach zaprawa klejąca stosowana jest także do wykonania warstwy zbrojonej. Wymagana konsystencja zaprawy (stożek pomiarowy): 10 ±1 cm.

2.2.3. Płyty termoizolacyjne:

Płyty z wełny mineralnej twardej maja zastosowanie na całej powierzchni ścian budynku lub w połączeniu ze styropianem, tylko na części powyżej 25 m ponad poziomem terenu. Płyty z wełny mineralnej zwykle wymagają w każdym przypadku mocowanie mechanicznego, z wełny lamelowej mogą być, zależne od właściwości podłoża, tylko klejone. Szczegółowe wymagania dla płyt z wełny mineralnej okresla norma PN-EN 13162. 2.1.3.Tkanina zbrojona z włókna szklanego zgodna z normą PN-EN 13499 2005, wyroby do izolacji cieplnej w budownictwie, zewnętrzne zespolone systemy ocieplenia (ETICS) ze styropianem oraz Instrukcja ITB 334/2002 Bezspoinowy system ocieplenia ścian zewnętrznych budynków Warszawa 2002 r.

2.2.4. Łączniki mechaniczne:

- kołki rozporowe - wkręcane lub wbijane, wykonane z tworzywa sztucznego (nylon, polipropylen, poliamid, polietylen) lub z blachy stalowej, z rdzeniem metalowym lub z tworzywa. Wyposażone są w talerzyki dociskowe, dodatkowo w krążki termoizolacyjne, zmniejszające efekt powstawania mostków termicznych,
- profile mocujące - metalowe (ze stali nierdzewnej, aluminium) elementy, służące do mocowania płyt izolacji termicznej o frezowanych krawędziach.

2.2.5. Zaprawa zbrojąca - oparta na bazie cementu lub bezcementowa (np. dyspersja akrylowo-kopolimerowa), zawierająca wypełniacze (także włókna) masa, nanoszona na powierzchnię płyt izolacyjnych, w której zatapiana jest siatka zbrojąca. W niektórych systemach tworzy samodzielnie warstwę zbrojoną.

2.2.6. Siatka zbrojąca - siatka z włókna szklanego (impregnowanego przeciwalkalicznie) o gramaturze min. 145 g/m^2, wtapiana w zaprawę zbrojącą.

2.2.7. Zaprawy (masy) tynkarskie

- zaprawy mineralne - oparte na spoiwach mineralnych (mineralno - polimerowych) suche zaprawy do wykonywania tynków cienkowarstwowych. Mimo możliwości barwienia, zgodnie z zaleceniami producentów, dla poprawy cech optycznych, nasiąkliwości i odporności na zanieczyszczenia wymagają zwykle malowania farbami elewacyjnymi. Zależnie od uziarnienia (1,5-6 mm) wykonywane są w różnych grubościach i fakturach powierzchni - typu baranek lub rowkowy („kornik", żłobiony),
- masy silikonowe - oparte na bazie żywicy (emulsji) silikonowej, gotowe materiały do wykonywania tynków cienkowarstwowych. Barwione w masie nie wymagają malowania farbami elewacyjnymi. Grubości i faktury powierzchni - jak w przypadku tynków krzemianowych.

2.2.8. Farby - farby elewacyjne akrylowe, krzemianowe (silikatowe) i silikonowe, stosowane systemowo lub uzupełniająco na powierzchniach tynków cienkowarstwowych.

2.2.9. Elementy uzupełniające (akcesoria systemowe):

- profile cokołowe (startowe) - elementy stalowe lub aluminiowe, służące do systemowego ukształtowania dolnej krawędzi powierzchni BSO, mocowane do podłoża za pomocą kołków rozporowych,
- narożniki ochronne - elementy: z włókna szklanego (siatki), PCW, blachy stalowej i aluminiowej (z ramionami z siatki), służące do zabezpieczenia (wzmocnienia) krawędzi (narożników budynków, ościeży itp.) przed uszkodzeniami mechanicznymi,
- listwy krawędziowe - elementy ze stali nierdzewnej (aluminium) służące do wykonywania styków BSO z innymi materiałami (np. ościeżnicami),
- profile dylatacyjne - elementy metalowe lub z włókna szklanego, służące do kształtowania szczelin dylatacyjnych na powierzchni BSO,
- taśmy uszczelniające - rozprężne taśmy z elastycznej, bitumizowanej pianki (poliuretanowej) do wypełniania szczelin dylatacyjnych, połączeń BSO z ościeżnicami, obróbkami blacharskimi i innymi detalami elewacyjnymi,
- pianka uszczelniająca - materiał do wypełniania nieszczelnych połączeń między płytami izolacji termicznej,
- siatka pancerna - siatka z włókna szklanego o wzmocnionej strukturze (gramatura ~500 g/m^2), do wykonania wzmocnionej warstwy zbrojonej BSO w strefach o podwyższonym oddziaływaniu mechanicznym (np. do wysokości 2 m ponad poziomem terenu),
- siatka do detali - siatka z włókna szklanego o delikatnej strukturze (gramatura ~50 g/m^2) do kształtowania detali elewacji (boniowanie, profile),

- profile (elementy) dekoracyjne - gotowe elementy do kształtowania elewacji (gzymsy, obramienia, podokienniki), wykonane z granulatu szklanego, styropianu, pokrywane ewentualnie warstwą zbrojoną i malowane,
- podokienniki - systemowe elementy, wykonane z blachy lakierowanej, powlekanej (stalowej, aluminiowej), dostosowane do montażu z BSO.

Uwaga: W skład większości systemów BSO wchodzi jedynie część wymienionych wyżej elementów.

2.3. Wariantowe stosowanie materiałów

Zgodnie z określeniem art. 2 pkt 1 Ustawy z dnia 16 kwietnia 2004 r. o wyrobach budowlanych bezspoinowe systemy ocieplania są wyrobami budowlanymi i powinny być stosowane zgodnie z wydanymi im aprobatami. Wynika z tego wymóg konieczności wyłącznego stosowania składników systemu

2.4. Warunki przyjęcia na budowę wyrobów ociepleniowych

Wyroby do systemów ociepleniowych mogą być przyjęte na budowę, jeśli spełniają następujące warunki:

- są zgodne z ich wyszczególnieniem i charakterystyką podaną w dokumentacji projektowej i specyfikacji technicznej (szczegółowej),
- są właściwie oznakowane i opakowane,
- spełniają wymagane właściwości, wskazane odpowiednimi dokumentami odniesienia,
- producent dostarczył dokumenty świadczące o dopuszczeniu do obrotu i powszechnego lub jednostkowego zastosowania oraz karty katalogowe wyrobów lub firmowe wytyczne stosowania wyrobów.

Niedopuszczalne jest stosowanie do robót ociepleniowych wyrobów nieznanego pochodzenia.
Przyjęcie materiałów i wyrobów na budowę powinno być potwierdzone wpisem do dziennika budowy.

2.5. Warunki przechowywania i składowania wyrobów do robót ociepleniowych

Wszystkie materiały powinny być dostarczane w oryginalnych opakowaniach i przechowywane zgodnie z instrukcją producenta
Podstawowe zasady przechowywania:

- środki gruntujące, gotowe masy (zaprawy, kleje), farby - przechowywać w szczelnie zamkniętych opakowaniach, zabezpieczonych przed bezpośrednim nasłonecznieniem i działaniem mrozu, przez okres zgodny z wytycznymi producenta, - materiały suche - przechowywać w szczelnie zamkniętych opakowaniach, w warunkach suchych, przez okres zgodny z wytycznymi producenta,
- izolacja termiczna - płyty ze styropianu i wełny mineralnej przechowywać w warunkach zabezpieczonych przed uszkodzeniem i oddziaływaniem warunków atmosferycznych,
- siatki zbrojące, listwy, profile, okładziny - przechowywać w warunkach zabezpieczonych przed zanieczyszczeniem i uszkodzeniem mechanicznym.

3. WYMAGANIA DOTYCZĄCE SPRZĘTU, MASZYN I NARZĘDZI

3.1. Ogólne wymagania dotyczące sprzętu podano w ST „Wymagania ogólne

3.2. Sprzęt do wykonywania BSO

3.2.1. Do prowadzenia robót na wysokości - wszystkie typy rusztowań i urządzeń transportu pionowego, stosowanych do robót elewacyjnych,

3.2.2. Do przygotowania mas i zapraw - mieszarki mechaniczne (wolnoobrotowe), stosowane do mieszania mas, zapraw i klejów budowlanych,

3.2.3. Do transportu i przechowywania materiałów - opakowania fabryczne, duże pojemniki (silosy, opakowania typu „big bag") do materiałów suchych i o konsystencji past,

3.2.4. Do nakładania mas i zapraw - tradycyjny sprzęt i narzędzia do nakładania ręcznego (pace, kielnie, szpachelki, łaty) oraz do podawania i nakładania mechanicznego (pompy, pompy mieszające, agregaty, pistolety natryskowe), także w systemowym zestawieniu z pojemnikami na materiały,

3.2.5. Do cięcia płyt izolacji termicznej i kształtowania ich powierzchni i krawędzi -szlifierki ręczne, piły ręczne i elektryczne, frezarki do kształtowania krawędzi i powierzchni płyt (boniowanie),

3.2.6. Do mocowania płyt - wiertarki zwykłe i udarowe, osprzęt (nasadki) do kształtowania otworów (zagłębianie talerzyków i krążków termoizolacyjnych),

3.2.7. Do kształtowania powierzchni tynków - pace stalowe, z tworzywa sztucznego, narzędzia do modelowania powierzchni,

3.2.8. Pozostały sprzęt - przyrządy miernicze, poziomnice, łaty, niwelatory, sznury traserskie itp.

4. WYMAGANIA DOTYCZĄCE TRANSPORTU

4.1. Ogólne wymagania dotyczące transportu podano w ST „Wymagania ogólne"

4.2. Transport materiałów

Materiały wchodzące w skład BSO należy transportować zgodnie z wymaganiami producentów materiałów, aprobaty technicznej (pkt 4 Pakowanie, przechowywanie i transport), zasadami eksploatacji środków transportowych i przepisami ruchu drogowego.
Wyroby do robót ociepleniowych mogą być przewożone jednostkami transportu samochodowego, kolejowego, wodnego i innymi.
Załadunek i wyładunek wyrobów w jednostkach ładunkowych (na paletach) należy prowadzić sprzętem mechanicznym, wyposażonym w osprzęt widłowy, kleszczowy lub chwytakowy.

Załadunek i wyładunek wyrobów transportowanych luzem wykonuje się ręcznie. Ręczny załadunek zaleca się prowadzić przy maksymalnym wykorzystaniu sprzętu i narzędzi pomocniczych, takich jak: kleszcze, chwytaki, wciągniki, wózki.
Przy załadunku wyrobów należy przestrzegać zasad wykorzystania pełnej ładowności jednostki transportowej. Do zabezpieczenia przed przemieszczaniem i uszkodzeniem jednostek ładunkowych w czasie transportu należy stosować: kliny, rozpory i bariery.
Do zabezpieczenia wyrobów luzem w trakcie transportu należy wykorzystać materiały wyściółkowe, amortyzujące, takie, jak: maty słomiane, wióry drzewne, płyty styropianowe, ścinki pianki poliuretanowej.

5. WYMAGANIA DOTYCZĄCE WYKONANIA ROBÓT

5.1. Ogólne zasady wykonania robót podano w ST „Wymagania ogólne"

5.2. Warunki przystąpienia do robót ociepleniowych

Przed rozpoczęciem robót związanych z wykonaniem BSO należy:

- wykonać projekt robót ociepleniowych, zarówno w przypadku obiektów nowobudowanych, jak i prac renowacyjnych. Projekt powinien przewidzieć zamocowanie elementów elewacyjnych w sposób nie powodujący powstawania istotnych dla funkcjonalności systemu mostków termicznych,
- przygotować plan bezpieczeństwa i ochrony zdrowia (bioz) i zapewnić odpowiednie zagospodarowanie placu budowy,
- wykonać wszystkie roboty stanu surowego, zamurować i wypełnić przebicia, bruzdy i ubytki,
- wykonać cały zakres robót dekarskich (pokrycia, odwodnienie, obróbki blacharskie), montażu (ewentualnie wymiany) stolarki okiennej i drzwiowej zewnętrznej, przejść i przyłączy instalacyjnych na powierzchniach przeznaczonych do wykonania BSO, - wykonać roboty, mające wpływ na sytuację wilgotnościową podłoża, przede wszystkim tynki wewnętrzne i jastrychy, - wykonać zabezpieczenia stolarki, ślusarki, okładzin i innych elementów elewacji.

5.3. Wymagania dotyczące podłoża pod roboty ociepleniowe

Przed rozpoczęciem robót należy wykonać ocenę podłoża, polegającą na kontroli jego czystości, wilgotności, twardości, nasiąkliwości i równości.

Próba odporności na ścieranie - ocena stopnia zapylenia, osypywania się powierzchni lub występowania pozostałości wykwitów i spieków za pomocą dłoni lub czarnej, twardej tkaniny.

Próba odporności na skrobanie (zadrapanie) - wykonanie krzyżowych nacięć i zrywanie powierzchni lub ocena zwartości i nośności podłoża oraz przyczepności istniejących powłok za pomocą rylca.

Próba zwilżania - ocena chłonności (nasiąkliwości) podłoża za pomocą mokrej szczotki, pędzla lub spryskiwacza.

Sprawdzenie równości i gładkości - określenie wielkości odchyłek ściany (stropu) od płaszczyzny i kierunku pionowego (poziomego). Dopuszczalne wartości zależne są od rodzaju podłoża (konstrukcje murowe, żelbetowe monolityczne, żelbetowe prefabrykowane, tynkowane).

Ilość i rozmieszczenie poddanych badaniom miejsc powinna umożliwić uzyskanie wyników, miarodajnych dla całej powierzchni podłoża na obiekcie.

Kontroli wymaga także **wytrzymałość powierzchni** podłoży. Dotyczy to przede wszystkim podłoży istniejących

- zwietrzałych powierzchni surowych, tynkowanych i malowanych. W przypadku wątpliwości dotyczących wytrzymałości należy wykonać jej badanie metodą „pull off", przy zastosowaniu urządzenia badawczego (testera, zrywarki). Można także wykonać próbę odrywania przyklejonych do podłoża próbek materiału izolacyjnego.

Szczególnej uwagi wymagają podłoża (warstwowe) ścian wykonanych w technologii wielkopłytowej (wielkoblokowej). W tym przypadku, poza powierzchnią, ocenie podlega wytrzymałość (stan techniczny) zakotwień warstwy zewnętrznej,

5.4. Przygotowanie podłoża

Zależnie od typu i stanu podłoża (wynik oceny) należy przygotować je do robót zasadniczych:

- oczyścić podłoże z kurzu i pyłu, usunąć zanieczyszczenia, pozostałości środków antyadhezyjnych (olejów szalunkowych), mleczko cementowe, wykwity, luźne cząstki materiału podłoża,
- usunąć nierówności i ubytki podłoża (skucie, zeszlifowanie, wypełnienie zaprawą wyrównawczą),
- usunąć przyczyny ewentualnego zawilgocenia podłoża; odczekać do jego wyschnięcia,
- w przypadku istniejących podłoży usunąć warstwę złuszczeń, spękań, odspajających się tynków i warstw malarskich. Sposób przygotowania powierzchni (czyszczenie stalowymi szczotkami, metoda strumieniowa (różne rodzaje ścierniw), ciśnieniowa) należy dostosować do rodzaju i wielkości powierzchni podłoża, powstałe ubytki wypełnić zaprawą wyrównawcza, - wykonać inne roboty przygotowawcze podłoża, przewidziane w dokumentacji projektowej i specyfikacji technicznej szczegółowej oraz przez producenta systemu,
- wystające lub widoczne nieusuwalne elementy metalowe powinny być zabezpieczone antykorozyjnie.

5.5. Wykonanie bezspoinowego systemu ociepleń (BSO)

Roboty należy wykonywać przy spełnieniu wymagań producenta systemu, dotyczących dopuszczalnych warunków atmosferycznych (najczęściej - temperatura od +5 do +25°C, brak opadów, silnego nasłonecznienia, wysokiej wilgotności powietrza). Zalecane jest stosowanie mocowanych do rusztowań osłon, zabezpieczających przed oddziaływaniem opadów atmosferycznych, promieniowania słonecznego i wiatru. Niektóre systemy zawierają odmiany materiałów, umożliwiające wykonywanie prac w warunkach podwyższonej wilgotności powietrza i obniżonej temperatury powietrza (nocnych przymrozków). Te szczególne warunki danego systemu docieplenia należy uwzględnić w specyfikacji technicznej szczegółowej.

5.5.1. Gruntowanie podłoża

Zależnie od rodzaju i stanu podłoża oraz wymagań producenta systemu należy nanieść środek gruntujący na całą jego powierzchnię.

5.5.2. Montaż płyt izolacji termicznej

Przed rozpoczęciem montażu płyt należy wyznaczyć położenie ich dolnej krawędzi i zamocować wzdłuż niej listwę cokołową (3 kołki rozporowe na mb listwy oraz po jednym w skrajnych otworach). Zamocować także profile i listwy w miejscach krawędzi BSO -zakończeń lub styków z innymi elementami elewacji. Za pomocą sznurów wyznaczyć płaszczyznę płyt izolacji termicznej. Nanieść zaprawę klejącą na powierzchnie płyt izolacji termicznej, zależnie od równości podłoża, w postaci placków i ciągłego pasma na obwodzie płyty (metoda pasmowo - punktowa) lub pacą ząbkowaną na całej powierzchni płyty. Płyty z wełny mineralnej należy zaszpachlować wcześniej zaprawą na całej powierzchni. Nie należy dopuszczać do zanieczyszczenia krawędzi płyty zaprawą.

Płyty naklejać w kierunku poziomym (pierwszy rząd na listwie cokołowej) przy zastosowaniu wiązania (przesunięcie min. 15 cm). Zapewnić szczelność warstwy izolacji termicznej poprzez ścisłe ułożenie płyt i wypełnienie ewentualnych szczelin paskami izolacji lub - w przypadku styropianu - pianką uszczelniającą. Po związaniu zaprawy klejącej, płaszczyznę płyt izolacji termicznej zeszlifować do uzyskania równej powierzchni. Zgodnie z wymaganiami systemowymi, nie wcześniej, niż 24 godziny po zakończeniu klejenia, należy wykonać ewentualnie przewidziane projektem mocowanie łącznikami mechanicznymi (kołkami rozporowymi). Długość łączników zależna jest od grubości płyt izolacji termicznej, stanu i rodzaju podłoża. Ich rozstaw (min. 4 szt./m^2)

- od rodzaju izolacji termicznej i strefy elewacji. Po nawierceniu otworów umieścić w nich kołki rozporowe, a następnie wkręcić lub wbić trzpienie.

W następnej kolejności ukształtować detale BSO - ościeża, krawędzie narożników budynku i ościeży, szczeliny dylatacyjne, styki i połączenia - przy zastosowaniu pasków cienkich płyt izolacji termicznej, narożników, listew, profili, kątowników, taśm i pasków siatki zbrojącej.

5.5.3. Wykonanie warstwy zbrojonej

Z pasków siatki zbrojącej wykonać zbrojenie ukośne przy narożnikach otworów okiennych i drzwiowych. Na powierzchnię płyt izolacji termicznej naciągnąć pacą warstwę zaprawy zbrojącej (klejącej), nałożyć i wtopić w nią za pomocą pacy siatkę zbrojącą, w pierwszej kolejności ewentualną siatkę pancerną. Powierzchnię warstwy zbrojonej wygładzić - siatka zbrojąca powinna być całkowicie zakryta zaprawą.

5.5.4. Gruntowanie warstwy zbrojonej Zależnie od systemu, na powierzchni warstwy zbrojonej nanieść środek gruntujący.

5.5.5. Montaż elementów dekoracyjnych

Elementy dekoracyjne zamocować (nakleić) na powierzchni wykonanej warstwy zbrojonej.

5.5.6. Warstwa wykończeniowa - tynkowanie i malowanie

Warstwę wykończeniową wykonać po związaniu (wyschnięciu) zaprawy zbrojącej - nie wcześniej, niż po upływie 48 godzin od jej wykonania. Po ewentualnym zagruntowaniu (zależnie od wymagań systemowych) nanieść masę tynku cienkowarstwowego i poddać jego powierzchnię obróbce, zgodnie z wymaganiami producenta systemu i dokumentacją projektową oraz specyfikacją techniczną szczegółową (w STWIORB należy te wymagania opisać). Sposób wykonania tynku zależny jest od typu spoiwa, uziarnienia zaprawy i rodzaju faktury powierzchni. Powierzchnię tynku pomalować wybranym rodzajem farby - zależnie od wymagań projektu, systemu, warunków środowiskowych. Ze względu na powstawanie naprężeń termicznych na elewacjach południowych i zachodnich należy unikać stosowania kolorów ciemnych o współczynniku odbicia rozproszonego poniżej 30.

5.5.8.

6. KONTROLA JAKOŚCI ROBÓT

6.1. Ogólne zasady kontroli jakości robót podano w ST „Wymagania ogólne"

6.2. Badania przed przystąpieniem do robót ociepleniowych

Przed przystąpieniem do robót ociepleniowych należy przeprowadzić badania materiałów, które będą wykorzystane do wykonywania robót oraz dokonać oceny podłoża.

6.2.1. Badania materiałów

Badanie materiałów przeprowadza się pośrednio na podstawie zapisów w dzienniku budowy, dotyczących przyjęcia materiałów na budowę oraz dokumentów towarzyszących wysyłce materiałów przez producenta, potwierdzających zgodność użytych materiałów z wymaganiami dokumentacji projektowej i specyfikacji technicznej (szczegółowej) pokrycia, opracowanej dla realizowanego przedmiotu zamówienia oraz normami powołanymi w pkt. 2.2. niniejszej STWIORB.

6.2.2. Ocena podłoża

Badanie stanu podłoża należy przeprowadzić według wymagań określonych w pkt. 5.3. oraz 5.4. niniejszej STWIORB.

6.3. Badania w czasie robót

Jakość i funkcjonalność BSO zależy od prawidłowości wykonania wszystkich kolejnych etapów systemowo określonych robót. Z tego względu, w czasie wykonywania robót szczególnie ważna jest bieżąca kontrola robót zanikających (ulegających zakryciu). Dotyczy to przede wszystkim:

6.3.1. Kontroli przygotowania podłoża - nośności, czystości, wilgotności, nasiąkliwości (wykonania warstwy gruntującej), równości powierzchni,

6.3.2. Kontroli jakości klejenia płyt izolacji termicznej - montażu profili cokołowych, przyklejenia płyt na powierzchni i krawędziach, szczelności styków płyt, wypełnienia szczelin, czystości krawędzi płyt, ukształtowania detali elewacji - dylatacji, styków i połączeń,

6.3.3. Kontroli wykonania mocowania mechanicznego - rozmieszczenia i rozstawu kołków rozporowych, położenia talerzyków (krążków) wobec płaszczyzny płyt (w płaszczyźnie lub do 1 mm poza nią),
6.3.4. Kontroli wykonania warstwy zbrojonej - zbrojenia ukośnego otworów, zabezpieczenia krawędzi, wielkości zakładów siatki, pokrycia siatki zbrojącej, grubości warstwy i jakości powierzchni warstwy zbrojonej, wykonania jej gruntowania, mocowania profili. Wykonanie systemu nie powinno powodować szkodliwych pęknięć w warstwie zbrojonej, tzn. pęknięć na połączeniach płyt i/lub pęknięć o szerokości większej niż 0,2 mm,
6.3.5. Kontroli wykonania gruntowania powierzchni warstwy zbrojonej - sprawdzenie zakresu wykonania (w przypadku systemowego wymagania),
6.3.6. Kontroli wykonania warstwy wykończeniowej:
- tynku - pod względem jednolitości, równości, koloru, faktury,
- - malowania - pod względem jednolitości i koloru.

6.4. Badania w czasie odbioru robót

6.4.1. Zakres i warunki wykonywania badań
Badania w czasie odbioru robót przeprowadza się celem oceny spełnienia wszystkich wymagań, dotyczących robót ociepleniowych, w szczególności w zakresie:
- zgodności z dokumentacją projektową i specyfikacją techniczną (szczegółową) wraz z wprowadzonymi zmianami naniesionymi w dokumentacji powykonawczej,
- jakości zastosowanych materiałów i wyrobów,
- prawidłowości przygotowania podłoża,
- prawidłowości wykonania ocieplenia i szczegółów systemu ociepleniowego.

Przy badaniach w czasie odbioru robót należy wykorzystywać wyniki badań dokonanych przed przystąpieniem do robót i w trakcie ich wykonywania.
Przed przystąpieniem do badań przy odbiorze należy na wstępie sprawdzić na podstawie dokumentów czy załączone wyniki badań dokonanych przed przystąpieniem do robót potwierdzają, że przygotowane podłoża nadawały się do wykonania robót ociepleniowych, a użyte materiały spełniały wymagania pkt. 2 niniejszej STWIOR.

Do badań odbiorowych należy przystąpić po całkowitym zakończeniu robót.
6.4.2. Opis badań odbiorowych
W trakcie dokonywania odbioru robót należy dokonać oceny wykonanych robót elewacyjnych z zastosowaniem systemów ocieplania ścian poprzez porównanie z wymaganiami podanymi w pkt. 5.5. niniejszej SST, które powinny uwzględniać wymagania producenta systemu docieplenia, normy dotyczące warunków odbioru a podane dalej w pkt. 10.1., a także „Wytyczne wykonawstwa, oceny i odbioru robót elewacyjnych z zastosowaniem zewnętrznych zespolonych systemów ocieplania ścian" - wyd. przez Stowarzyszenie na Rzecz Systemów Ociepleń, Warszawa 2004 r.
M.in. zgodnie z treścią „Warunków technicznych wykonania i odbioru robót budowlanych" dla tynków o fakturze specjalnej do powierzchni BSO, pokrytych tynkiem cienkowarstwowym, należy stosować wymagania normy PN-70/B-10100 „Roboty tynkowe. Tynki zwykłe. Wymagania przy odbiorze".

Obowiązują także wymagania:
- odchylenia promieni krzywizny powierzchni faset, wnęk itp. od projektowanego promienia nie powinny być większe niż 7 mm,
- dopuszczalne odchylenia od pionu powierzchni i krawędzi zewnętrznych tynków nie powinny być większe niż 10 mm na całej wysokości kondygnacji i 30 mm na całej wysokości budynku.

Pokryta tynkiem cienkowarstwowym i ewentualnie malowana powierzchnia BSO powinna posiadać jednorodny i stały kolor i fakturę. Niedopuszczalne jest występowanie na jej powierzchni lokalnych wypukłości i wklęsłości, możliwych do wykrycia w świetle rozproszonym.

7. WYMAGANIA DOTYCZĄCE PRZEDMIARU I OBMIARU ROBÓT

7.1. Ogólne zasady przedmiaru i obmiaru robót podano w ST „Wymagania ogólne"

7.2. Jednostki oraz zasady przedmiarowania i obmiarowania

7.2.1. Powierzchnię ocieplenia ścian budynku oblicza się w metrach kwadratowych, jako iloczyn długości ścian w stanie surowym w rozwinięciu przez wysokość mierzoną od wierzchu cokołu (dolnej krawędzi) do górnej krawędzi warstwy ocieplanej.
7.2.2. Z powierzchni potrąca się powierzchnie nieocieplone i powierzchnie otworów większe od 1 m^2, doliczając w tym przypadku do powierzchni ocieplenia powierzchnię ościeży, obliczoną w metrach kwadratowych, jako iloczyn długości ościeży mierzonych w świetle ich krawędzi i szerokości, wraz z grubością ocieplenia.

8. ODBIÓR ROBÓT

Odbioru robót powinien dokonywać inspektor nadzoru inwestorskiego, a w razie potrzeby również autor projektu przy udziale przedstawiciela Wykonawcy robót.
Po zakończeniu wszystkich robót należy dokonać komisyjnego odbioru końcowego.
Wymagana jakość materiałów powinna być potwierdzona przez producenta przez zaświadczenie o jakości lub znakiem kontroli jakości zamieszczonym na opakowaniu lub innym równorzędnym dokumentem.
Nie dopuszcza się stosowania do robót materiałów, których właściwości nie odpowiadają wymaganiom technicznym.

Należy przeprowadzić kontrolę dotrzymania warunków ogólnych wykonania robót.

9. OPIS SPOSOBU ROZLICZENIA ROBÓT TYMCZASOWYCH I PRAC TOWARZYSZĄCYCH

Ogólne wymagania dotyczące podstawy płatności podano w ST-01 „Wymagania ogólne".
Rozliczenie robót będzie dokonane jednorazowo, lub etapami określonymi w umowie, po dokonaniu odbiorów częściowych robót. Podstawę rozliczenia oraz płatności wykonanego i odebranego zakresu robót stanowi wartość tych robót obliczona na podstawie:

- określonych w dokumentach umownych (ofercie) cen jednostkowych i ilości robót zaakceptowanych przez Zamawiającego

Rozliczenie robót ociepleniowych może być dokonane jednorazowo po wykonaniu pełnego zakresu robót i ich końcowym odbiorze lub etapami określonymi w umowie, po dokonaniu odbiorów częściowych robót.
Ostateczne rozliczenie umowy pomiędzy zamawiającym a wykonawcą następuje po dokonaniu odbioru pogwarancyjnego.
Podstawę rozliczenia oraz płatności za wykonany i odebrany zakres ocieplenia stanowi wartość tych robót obliczona na podstawie:

- określonych w dokumentach umownych (ofercie) cen jednostkowych i ilości robót zaakceptowanych przez zamawiającego lub
- ustalonej w umowie kwoty ryczałtowej za określony zakres robót.

Ceny jednostkowe wykonania ocieplenia lub kwoty ryczałtowe obejmujące roboty ociepleniowe uwzględniają:

- przygotowanie stanowiska roboczego,
- dostarczenie do stanowiska roboczego materiałów, narzędzi i sprzętu,
- obsługę sprzętu niewymagającego etatowej obsługi,
- ustawienie i rozbiórkę rusztowań, o wysokości do 4 m,
- ocenę i przygotowanie podłoża,
- zabezpieczenie stolarki okiennej i drzwiowej, okładzin i innych elementów elewacyjnych przed zanieczyszczeniem i uszkodzeniem w trakcie wykonywania BSO,
- wyznaczenie krawędzi powierzchni BSO (cokół, styki z płaszczyznami innych materiałów elewacyjnych, krawędzie powierzchni) oraz lica płaszczyzny płyt izolacji termicznej,
- gruntowanie podłoża,
- przyklejenie płyt izolacji termicznej do podłoża lub mocowanie za pomocą profili mocujących, wypełnienie ewentualnych nieszczelności,
- szlifowanie powierzchni płyt,
- mocowanie mechaniczne płyt za pomocą kołków rozporowych - zależnie od systemu i projektu robót ociepleniowych,
- ewentualne naklejenie siatki pancernej, wtopienie w warstwę zaprawy i wyrównanie jej,
- wykonanie standardowej warstwy zbrojonej - ze zbrojeniem ukośnym otworów,
- gruntowanie powierzchni warstwy zbrojonej (po związaniu zaprawy), mocowanie ewent. elementów dekoracyjnych (profili), - wyznaczenie przebiegu i montaż profili, listew narożnikowych, ochronnych, brzegowych, dylatacyjnych itp., wraz z docięciem połączeń na narożnikach wklęsłych i wypukłych, wymaganym zabezpieczeniem przed zanieczyszczeniem, mocowaniem dodatkowych pasów siatki zbrojącej itp.,
- wyznaczenie przebiegu i montaż (klejenie) profili dekoracyjnych, wraz z ukształtowaniem połączeń w narożnikach wklęsłych i wypukłych, ewent. zbrojeniem powierzchni, zabezpieczeniem przed zanieczyszczeniem przy wykonywaniu dalszych prac, gruntowaniem, malowaniem.
- wykonanie warstwy wykończeniowej (po wyznaczeniu ewent. płaszczyzn kolorystycznych) - tynki, okładziny elewacyjne, ewent. malowanie,
- usunięcie zabezpieczeń stolarki, okładzin i innych elementów elewacyjnych i ewentualnych zanieczyszczeń,
- usunięcie pozostałości, resztek i odpadów materiałów w sposób uzgodniony ze Zleceniodawcą i zgodnie z zaleceniami producenta,
- likwidację stanowiska roboczego.

Płaci się z wykonany m2 danego rodzaju ocieplenia elewacji.

10. DOKUMENTY ODNIESIENIA

10.1.Normy

PN-EN 13162:2002 Wyroby do izolacji cieplnej w budownictwie - Wyroby z wełny mineralnej (MW) produkowane fabrycznie. Specyfikacja.
PN-EN 13500:2005 Wyroby do izolacji cieplnej w budownictwie. Zewnętrzne zespolone systemy ocieplania (ETICS) z wełną mineralną. Specyfikacja.
PN-ISO 2848:1998 Budownictwo. Koordynacja modularna. Zasady i reguły.
PN-ISO 1791:1999 Budownictwo. Koordynacja modularna. Terminologia.
PN-ISO 3443-1:1994 Tolerancje w budownictwie. Podstawowe zasady oceny i określenia.
PN-63/B-06251 Roboty betonowe i żelbetowe. Wymagania techniczne.

PN-71/B-06280 Konstrukcje z wielkowymiarowych prefabrykatów żelbetowych. Wymagania w zakresie wykonywania badania przy odbiorze.
PN-80/B-10021 Prefabrykaty budowlane z betonu. Metody pomiaru cech geometrycznych.
PN-70/B-10026 Ściany monolityczne z lekkich betonów z kruszywa mineralnego porowatego. Wymagania i badania. PN-68/B-10020 Roboty murowe z cegły. Wymagania i badania przy odbiorze.
PN-69/B-10023 Roboty murowe. Konstrukcje zespolone ceglano-żelbetowe wykonywane na budowie. Wymagania i badania przy odbiorze.
PN-68/B-10024 Roboty murowe. Mury z drobnowymiarowych elementów z autoklawizowanych betonów komórkowych. Wymagania i badania przy odbiorze.
PN-70/B-10100 Roboty tynkowe. Tynki zwykłe. Wymagania i badania przy odbiorze.
PN-B-02025:2001 Obliczanie sezonowego zapotrzebowania na ciepło do ogrzewania budynków mieszkalnych i zamieszkania zbiorowego.
PN-EN ISO 6946:2004 Komponenty budowlane i elementy budynku. Opór cieplny i współczynnik przenikania ciepła. Metoda obliczania.

10.2.Inne dokumenty, instrukcje i przepisy

- Ustawa Prawo budowlane z dnia 7 lipca 1994 r. (tekst jednolity Dz. U. Nr 207 poz. 2016 z 2003 roku z późniejszymi zmianami).
- Ustawa z dnia 16 kwietnia 2004 r. o wyrobach budowlanych (Dz. U. Nr 92 poz. 881 z dnia 30 kwietnia 2004 r.).
- Ustawa z dnia 29 stycznia 2004 r. Prawo zamówień publicznych (Dz. U. z 2004 r. Nr 19, poz. 177 z późn. zmianami). - Rozporządzenie Ministra Infrastruktury z dnia 2 września 2004 r. w sprawie szczegółowego zakresu i formy dokumentacji projektowej, specyfikacji technicznych wykonania i odbioru robót budowlanych oraz programu funkcjonalno-użytkowego (Dz. U. z 2004 r., Nr 202, poz. 2072 + zmiana Dz. U. z 2005 r. Nr 75, poz. 664).
- Rozporządzenie Ministra Infrastruktury z dnia 12 kwietnia 2002 r. w sprawie warunków technicznych, jakimi powinny odpowiadać budynki i ich usytuowanie (Dz. U. z 2002 r. Nr 75, poz. 690 z późn. zmianami).
- Rozporządzenie Ministra Infrastruktury z dnia 7 kwietnia 2004 r. zmieniające rozporządzenie w sprawie warunków technicznych, jakim powinny odpowiadać budynki i ich usytuowanie (Dz. U. Nr 109, poz. 1156 z dnia 12 maja 2004 r.).
- Wytyczne wykonawstwa, oceny i odbioru robót elewacyjnych z zastosowaniem zewnętrznych zespolonych systemów ocieplania ścian - Stowarzyszenie na Rzecz Systemów Ociepleń, Warszawa 2004 r.
- Instrukcja ITB nr 334/2002 Bezspoinowy system ocieplania ścian zewnętrznych budynków Warszawa 2002 r.
- ZUAT 15/V.04/2003 Zestawy wyrobów do wykonywania ociepleń z zastosowaniem wełny mineralnej jako materiału termoizolacyjnego i pocienianej wyprawy elewacyjnej. - Zalecenia Udzielania Aprobat Technicznych ITB, Warszawa, Instytut Techniki Budowlanej, 2003 r.
- ZUAT 15/V.01/1997 Tworzywowe łączniki do mocowania termoizolacji. Zalecenia Udzielania Aprobat Technicznych ITB Warszawa Instytut Techniki Budowlanej 1997 r.
- ZUAT 15/V.07/2003 Łączniki do mocowania izolacji termicznej uformowanej w płyty. Zalecenia Udzielania Aprobat Technicznych ITB Warszawa Instytut Techniki Budowlanej 2003 r.
- ZUAT 15/VIII.07/2003 Zaprawy klejące i kleje dyspersyjne Zalecenia Udzielania Aprobat Technicznych ITB, Warszawa, Instytut Techniki Budowlanej, 2000 r. - ETAG 004 Wytyczne do Europejskich Aprobat Technicznych. Złożone systemy izolacji cieplnej z wyprawami tynkarskimi. Dz. Urz. WEC212 z 06.09.2002 r.
- ETAG 014 Wytyczne do Europejskich Aprobat Technicznych - Łączniki tworzywowe do mocowania warstwy izolacyjnej ociepleń ścian zewnętrznych. Dz. Urz. WEC212 z 06.09.2002 r.
- Warunki techniczne wykonania i odbioru robót budowlanych tom I Budownictwo ogólne część 4, Wydawnictwo Arkady Wydanie 4, Warszawa 1990 r.
- Warunki techniczne wykonania i odbioru robót budowlanych Część B - Roboty wykończeniowe, zeszyt 1. Tynki, ITB 2003 r. - Rozporządzenie Ministra Infrastruktury z dnia 11 sierpnia 2004 r. w sprawie systemów oceny zgodności, wymagań, jakie powinny spełniać notyfikowane jednostki uczestniczące w ocenie zgodności, oraz sposobu oznaczania wyrobów budowlanych oznakowaniem CE (Dz. U. Nr 195, poz. 2011).
- Rozporządzenie Ministra Infrastruktury z dnia 11 sierpnia 2004 r. w sprawie sposobów deklarowania zgodności wyrobów budowlanych oraz sposobu znakowania ich znakiem budowlanym (Dz. U. Nr 198 poz. 2041).
- Rozporządzenie Ministra Infrastruktury z dnia 23 czerwca 2003 r. w sprawie informacji dotyczącej bezpieczeństwa i ochrony zdrowia oraz planu bezpieczeństwa i ochrony zdrowia. (Dz. U. z 2003 r., Nr 120, poz. 1126).
- Rozporządzenie Ministra Infrastruktury z dnia 14 maja 2004 r. w sprawie kontroli wyrobów budowlanych wprowadzonych do obrotu. (Dz. U. z 2004 r. Nr 130, poz. 1386).

SZCZEGÓŁOWA SPECYFIKACJA TECHNICZNA WYKONANIA
I ODBIORU ROBÓT BUDOWLANYCH

SST-14 CPV 45260000-7 Wykonywanie pokryć dachowych - krycie dachu papą

1. WSTĘP

1.1. Przedmiot ST

Przedmiotem niniejszej szczegółowej specyfikacji technicznej (SST) są wymagania dotyczące wykonania i odbioru pokryć dachowych papą wraz z obróbkami blacharskimi oraz rynnami i rurami spustowymi.

1.2. Zakres stosowania ST

Specyfikacja techniczna (ST) stanowi dokument przetargowy i kontraktowy przy zlecaniu i realizacji robót wymienionych w pkt. 1.1. Odstępstwa od wymagań podanych w niniejszej specyfikacji mogą mieć miejsce tylko w przypadkach małych prostych robót i konstrukcji drugorzędnych o niewielkim znaczeniu, dla których istnieje pewność, że podstawowe wymagania będą spełnione przy zastosowaniu metod wykonania na podstawie doświadczenia i przy przestrzeganiu zasad sztuki budowlanej.

1.3. Zakres robót objętych ST

Roboty, których dotyczy specyfikacja, obejmują wszystkie czynności umożliwiające i mające na celu wykonanie pokryć dachowych papą wraz z obróbkami blacharskimi, rynnami i rurami spustowymi oraz elementami wystającymi ponad dach budynku.

1.4. Określenia podstawowe

Określenia podane w niniejszej ST są zgodne z obowiązującymi odpowiednimi normami oraz określeniami podanymi w SST Ogólne wymagania dotyczące robót.

Wykonawca robót jest odpowiedzialny za jakość ich wykonania oraz za zgodność z dokumentacją projektową, SST i poleceniami Inspektora nadzoru.

2. MATERIAŁY

2.1. Ogólne wymagania dotyczące materiałów, ich pozyskiwania i składowania podano w SST

2.2. Ponadto materiały stosowane do wykonywania pokryć dachowych powinny mieć:

– Deklarację właściwości użytkowych

Sposób transportu i składowania powinien być zgodny z warunkami i wymaganiami podanymi przez producenta.

Wykonawca obowiązany jest posiadać na budowie pełną dokumentację dotyczącą składowanych na budowie materiałów przeznaczonych do wykonania pokryć dachowych.

2.2. Rodzaje materiałów

2.2.1.Wszelkie materiały do wykonania pokryć dachowych powinny odpowiadać wymaganiom zawartym w normach polskich deklaracji właściwości użytkowych dopuszczających dany materiał do powszechnego stosowania w budownictwie.

2.2.2. Papa asfaltowa na tekturze budowlanej wg PN 89/B-27617.

Papa asfaltowa na tekturze składa się z tektury powlekanej asfaltem PS40/175 i posypki mineralnej.

Wymagania wg normy PN-89/B-27617 a w szczególności dotyczą:

- Wstęga papy powinna być bez dziur i załamań, o równych krawędziach;
- Powierzchnia papy nie powinna mieć widocznych plam asfaltu;
- Przy rozwijaniu rolki niedopuszczalne są uszkodzenia powstałe na skutek sklejenia się papy;
- Dopuszcza się naderwanie na krawędziach wstęgi papy w kierunku poprzecznym nie dłuższa niż 30 mm,nie więcej niż w 3 miejscach na każde 10 m długości papy;

Papa po rozerwaniu i rozwarstwieniu powinna mieć jednolite ciemnobrunatne rozbarwienie;6) Wymiary papy w rolce:

- długość: 20 m (± 0,20 mm), 40 m (± 0,40 mm), 60 m (± 0,60 mm),
- szerokość: 90, 95, 100, 105, 110 cm (± 1 cm).

2.2.3. Pakowanie, przechowywanie i transport.

- Rolki papy powinny być odpowiednio zabezpieczone i oznakowane.
- Na każdej rolce papy powinna być umieszczona nalepka z podstawowymi danymi określonymi w normie lub świadectwie.
- Rolki papy należy przechowywać w pomieszczeniach krytych, chroniących przed zawilgoceniem i działaniem promieni słonecznych, w odległości co najmniej 120 cm od grzejników.

- Rolki papy należy układać w stosy (do 1200 szt.) w pozycji stojącej, w jednej warstwie. Odległość między stosami – 80 cm.

2.2.4. Lepik asfaltowy i asfaltowo-polimerowy z wypełniaczami stosowany na gorąco.

Wymagania wg normy PN-B-24625:1998:

– temperatura mięknienia 60-80°C, – temperatura zapłonu 200°C,
– zawartość wody – nie więcej niż 0,5%,
– spływność – lepik nie powinien spływać w temperaturze 50°C w ciągu 5 godzin z warstwysklejającej dwie warstwy papy nachyloną pod kątem 45°,
– zdolność klejenia – lepik nie powinien się rozdzielić przy odrywaniu pasków papy sklejonych zesobą i przyklejonych do betonu w temperaturze 18°C.

2.2.5. Roztwór asfaltowy do gruntowania.

Wymagania wg normy PN-74/B-24622.

2.2.6. Kit asfaltowy uszlachetniony KF.

Wymagania wg normy PN-75/B-30175.

2.2.7. Blacha stalowa ocynkowana płaska wg normy PN-61/B-10245, PN-73/H-92122.

Blachy stalowe płaskie o grub. min. 0,6 mm (obróbki blacharskie) i 0,7 mm (parapety) obustronnie ocynkowane w arkuszach. Grubość powłoki cynku wynosi min. 275 g/m^2.

Materiały pokrywcze mogą być przyjęte na budowę, jeżeli spełniają następujące warunki:

- odpowiadają wyrobom wymienionym w dokumentacji projektowej,
- są właściwie opakowane i oznakowane,
- spełniają wymagane właściwości wykazane w odpowiednich dokumentach,
- mają deklarację zgodności i certyfikat zgodności.

Wszystkie materiały dekarskie powinny być przechowywane i magazynowane zgodnie z instrukcją producenta oraz według odpowiednich norm wyrobu.

Przyjęcie materiałów i wyrobów na budowę powinno być potwierdzane wpisem do dziennika budowy.

3. SPRZĘT

3.1. Ogólne wymagania dotyczące sprzętu podano w SST „Wymagania ogólne"

3.2. Sprzęt do wykonywania robót

Roboty można wykonać ręcznie lub przy użyciu innych specjalistycznych narzędzi.

4. TRANSPORT

4.1. Ogólne wymagania dotyczące transportu podano w ST Kod CPV 45000000-7 „Wymagania ogólne" pkt 4

4.2. Transport materiałów:

4.2.1. Lepik asfaltowy i materiały wiążące powinny być pakowane, przechowywane i transportowane w sposób wskazany w normach polskich.

4.2.2. Pakowanie, przechowywanie i transport pap:

- rolki papy powinny być po środku owinięte paskiem papieru szerokości co najmniej 20 cm i związane drutem lub sznurkiem grubości co najmniej 0,5 mm;
- na każdej rolce papy powinna być umieszczona nalepka z podstawowymi danymi określonymi w PN-89 /B-27617;
- rolki papy należy przechowywać w pomieszczeniach krytych, chroniących przed zawilgoceniem idziałaniem promieni słonecznych i w odległości co najmniej 120 cm od grzejników;
- rolki papy należy układać w stosy (do 1200 szt.) w pozycji stojącej, w jednej warstwie. Odległość między warstwami – 80 cm.

5. WYKONANIE ROBÓT

5.1. Wymagania ogólne dla podłoży

Podłoża pod pokrycia z papy powinny odpowiadać wymaganiom podanym w PN-80/B-10240, w przypadku zaś podłoży nie ujętych w tej normie, wymaganiom podanym w aprobatach technicznych.

Powierzchnia podłoża powinna być równa, prześwit pomiędzy powierzchnią podłoża a łatą kontrolną o długości 2 m nie może być większy niż 5 mm. Krawędzie, naroża oraz styki podłoża z pionowymi płaszczyznami elementów ponaddachowych należy zaokrąglić łukiem o promieniu nie mniejszym niż 3 cm lub złagodzić za pomocą odkosu albo listwy o przekroju trójkątnym.

Przed murami kominowymi lub innymi elementami wystającymi ponad dach należy – od strony kalenicy – wykonać odboje o górnej krawędzi nachylonej przeciwnie do spadku połaci dachowej. Uwaga Wymagania ogólne – dla wykonania podłoży np.:

- z płyt żelbetowych,
- z płyt styropianowych,
- z gładzi cementowej,
- z płyt twardych z wełny mineralnej,
- z desek oraz dylatacji w podłożach i określeniach wytrzymałości i sztywności podłoża – podane są w specyfikacjach technicznych wykonania tych elementów konstrukcyjnych obiektów.

5.2. Pokrycia papami asfaltowymi

5.2.1. Pokrycie dwuwarstwowe z papy asfaltowej zgrzewalnej

Pokrycie z dwóch warstw papy asfaltowej zgrzewalnej może być wykonywane na połaciach dachowych o pochyleniu zgodnym z podanym w normie PN-B-02361:1999, tzn. od 1% do 20% na podłożu:

- betonowym,
- na płycie warstwowej ze styropianu z okleiną z pap asfaltowych; papa stanowiąca okleinę płyt styropianowych nie jest wliczana do liczby warstw pokrycia.

Papa asfaltowa zgrzewalna jest przeznaczona do przyklejania do podłoża oraz sklejania dwóch jej warstw metodą zgrzewania, tj. przez podgrzewanie spodniej powierzchni papy płomieniem palnika gazowego do momentu nadtopienia masy powłokowej.

Przy przyklejaniu pap zgrzewalnych za pomocą palnika na gaz propan-butan należy przestrzegać następujących zasad:

- palnik powinien być ustawiony w taki sposób, aby jednocześnie podgrzewał podłoże i wstęgę papy odstrony przekładki antyadhezyjnej. Jedynym wyjątkiem jest klejenie papy na powierzchni płyty warstwowej z rdzeniem styropianowym, kiedy nie dopuszcza się ogrzewania podłoża,
- w celu uniknięcia zniszczenia papy działanie płomienia powinno być krótkotrwałe, a płomień palnikapowinien być ciągle przemieszczany w miarę nadtapiania masy powłokowej,
- niedopuszczalne jest miejscowe nagrzewanie papy, prowadzące do nadmiernego spływu masy asfaltowejlub jej zapalenia,
- fragment wstęgi papy z nadtopioną powłoką asfaltową należy natychmiast docisnąć do ogrzewanegopodłoża wałkiem o długości równej szerokości pasma papy.

5.3. Powłoki bezspoinowe z mas asfaltowych i asfaltowo-polimerowych

5.3.1. Powłoki bezspoinowe należy wykonywać zgodnie z normą PN-80/B-10240 w celu zabezpieczenia powierzchni pokrycia przed starzeniem atmosferycznym.

5.3.2. Powłoki bezspoinowe wykonuje się z mas asfaltowych i asfaltowo-polimerowych:

- na trzech lub dwóch warstwach pap asfaltowych układanych na podłożu betonowym, na dachach o pochyleniu połaci od 1% do 20%,
- na trzech warstwach pap asfaltowych układanych na izolacji termicznej, na dachach o pochyleniu połaci od 3% do 20%,
- na trzech warstwach pap asfaltowych układanych na podłożu drewnianym, na dachach o pochyleniu połaci od 2% do 20%.

5.3.3. Powłoki bezspoinowe układane na starym, użytkowym pokryciu papowym, regeneruje jedynie powierzchnię masy powłokowej wierzchniej warstwy pokrycia, nie stanowią zaś zabezpieczenia przed przenikaniem wód opadowych pod pokrycie w przypadku występowania uszkodzeń mechanicznych związanych z przerwaniem ciągłości pokrycia papowego.

5.4. Obróbki blacharskie

5.4.1. Obróbki blacharskie powinny być dostosowane do rodzaju pokrycia.

5.4.2. Obróbki blacharskie z blachy stalowej i stalowej ocynkowanej o grubości od 0,5 mm do 0,6 mm można wykonywać o każdej porze roku, lecz w temperaturze nie niższej od –15°C. Robót nie można wykonywać na oblodzonych podłożach. 5.4.3. Przy wykonywaniu obróbek blacharskich należy pamiętać o konieczności zachowania dylatacji. Dylatacje konstrukcyjne powinny być zabezpieczone w sposób umożliwiający przeniesienie ruchów poziomych i pionowych dachu w taki sposób, aby następował szybki odpływ wody z obszaru dylatacji.

5.5. Urządzenia do odprowadzania wód opadowych

5.5.1. W dachach (stropodachach) z odwodnieniem zewnętrznym w warstwach przekrycia powinny być osadzone uchwyty rynnowe (rynhaki) o wyregulowanym spadku podłużnym.

5.5.2. Spadki koryt dachowych nie powinny być mniejsze niż 1,5%, a rozstaw rur spustowych nie powinien przekraczać 25,0 m.

5.5.3. Przekroje poprzeczne rynien dachowych, rur spustowych i wpustów dachowych powinny być dostosowane do wielkości odwadnianych powierzchni dachu (stropodachu).

5.5.4. Rynny z blachy stalowej ocynkowanej powinny być:

- wykonane z pojedynczych członów odpowiadających długości arkusza blachy i składany w elementy wieloczłonowe,
- łączone w złączach poziomych na zakład szerokości 40 mm; złącza powinny być lutowane na całej długości,
- mocowane do uchwytów, rozstawionych w odstępach nie większych niż 50 cm,
- rynny powinny mieć wlutowane wpusty do rur spustowych.

5.5.5. Rury spustowe z blachy stalowej ocynkowanej powinny być:

- wykonane z pojedynczych członów odpowiadających długości arkusza blachy i składane w elementy wieloczłonowe,
- łączone w złączach pionowych na rąbek pojedynczy leżący, a w złączach poziomych na zakład szerokości 40 mm; złącza powinny być lutowane na całej długości,
- mocowane do ścian uchwytami, rozstawionymi w odstępach nie większych niż 3 m w sposób trwały przez wbicie trzpienia w spoiny muru lub osadzenie w zaprawie cementowej w wykutych gniazdach,
- rury spustowe odprowadzające wodę do kanalizacji powinny być wpuszczone do rury żeliwnej na głębokość kielicha.

6. KONTROLA JAKOŚCI ROBÓT

6.1. Kontrola jakości robót polega na sprawdzeniu zgodności ich wykonania z wymaganiami niniejszej specyfikacji

6.2. Kontrola wykonania podkładów pod pokrycia z blachy powinna być przeprowadzona przez Inspektora nadzoru przed przystąpieniem do wykonania pokryć zgodnie z wymaganiami normy PN-80/B-10240 p. 4.3.2.

6.3. Kontrola wykonania pokryć

6.3.1. Kontrola wykonania pokryć polega na sprawdzeniu zgodności ich wykonania z powołanymi normami przedmiotowymi i wymaganiami specyfikacji. Kontrola ta przeprowadzana jest przez Inspektora nadzoru:

- w odniesieniu do prac zanikających (kontrola międzyoperacyjna) – podczas wykonania pracpokrywczych,
- w odniesieniu do właściwości całego pokrycia (kontrola końcowa) – po zakończeniu prac pokrywczych.

6.3.2. Pokrycia papowe

- Kontrola międzyoperacyjna pokryć papowych polega na bieżącym sprawdzeniu zgodności wykonanychprac z wymaganiami niniejszej specyfikacji technicznej.
- Kontrola końcowa wykonania pokryć papowych polega na sprawdzaniu zgodności wykonania zprojektem oraz wymaganiami specyfikacji. Kontrolę przeprowadza się w sposób podany w normie PN-98 /B-10240 pkt 4.
- Uznaje się, że badania dały wynik pozytywny gdy wszystkie właściwości materiałów i pokryciadachowego są zgodne z wymaganiami niniejszej specyfikacji technicznej lub aprobaty technicznej albo wymaganiami norm przedmiotowych.AR ROBÓT

7. OPIS SPOSOBU ROZLICZENIA ROBÓT TYMCZASOWYCH I PRAC TOWARZYSZĄCYCH

7.1. Jednostką obmiarową robót jest:

- dla robót – Krycie dachu papą – m^2 pokrytej powierzchni dachu, –
- dla robót – Obróbki blacharskie – m^2
- dla robót – Rynny i rury spustowe – 1 m wykonanych rynien lub rur spustowych.

7.2. Ilość robót określa się na podstawie dokumentacji projektowej z uwzględnieniem zmian podanych w dokumentacji powykonawczej zaaprobowanych przez Inspektora nadzoru i sprawdzonych w naturze

Z powierzchni dachu nie potrąca się urządzeń obcych, jak np. wywiewki itp. o ile powierzchnia każdego przekracza 0,50 m^2.

8. ODBIÓR ROBÓT

8.1. Podstawę do odbioru wykonania robót pokrywczych papowych stanowi stwierdzenie zgodności ich wykonania z dokumentacją projektową i zatwierdzonymi zmianami podanymi w dokumentacji powykonawczej

8.2. Odbiór podłoża

8.2.1. Badania podłoża należy przeprowadzić w trakcie odbioru częściowego, podczas suchej pogody, przed przystąpieniem do pokrycia połaci dachowych.

8.2.2. Sprawdzenie równości powierzchni podłoża (deskowania) należy przeprowadzać za pomocą łaty kontrolnej o długości 2 m lub za pomocą szablonu z podziałką milimetrową. Prześwit między sprawdzaną powierzchnią a łatą nie powinien przekroczyć 5 mm.

8.3. Ogólne wymagania odbioru robót pokrywczych

8.3.1. Roboty pokrywcze, jako roboty zanikające, wymagają odbiorów częściowych. Badania w czasie odbioru częściowego należy przeprowadzać dla tych robót, do których dostęp później jest niemożliwy lub utrudniony.

8.3.2. Odbiór częściowy powinien obejmować sprawdzenie:

- podłoża (deskowania),
- jakości zastosowanych materiałów,
- dokładności wykonania poszczególnych warstw pokrycia,
- dokładności wykonania obróbek blacharskich i ich połączenia z pokryciem.

8.3.3. Dokonanie odbioru częściowego powinno być potwierdzone wpisem do dziennika budowy.

8.3.4. Badania końcowe pokrycia należy przeprowadzić po zakończeniu robót, po deszczu.

8.3.5. Podstawę do odbioru robót pokrywczych stanowią następujące dokumenty:

a) dokumentacja projektowa i dokumentacja powykonawcza,

b) dziennik budowy z zapisem stwierdzającym odbiór częściowy podłoża oraz poszczególnych warstw lubfragmentów pokrycia,

c) zapisy dotyczące wykonywania robót pokrywczych i rodzaju zastosowanych materiałów,

d) protokoły odbioru materiałów i wyrobów, które powinny zawierać:
   – zestawienie wyników badań międzyoperacyjnych i końcowych,
   – stwierdzenie zgodności lub niezgodności wykonania robót pokrywczych z dokumentacją,
   – spis dokumentacji przekazywanej inwestorowi, w skład tej dokumentacji powinien wchodzić program utrzymania pokrycia.

8.3.6. Odbiór końcowy polega na dokładnym sprawdzeniu stanu wykonanego pokrycia i obróbek blacharskich i połączenia ich z urządzeniami odwadniającymi, a także wykonania na pokryciu ewentualnych zabezpieczeń eksploatacyjnych.

8.3.7. Roboty uznaje się za zgodne z dokumentacją projektową, ST i wymaganiami Inspektora nadzoru, jeżeli wszystkie pomiary i badania z zachowaniem tolerancji wg pkt. 6 ST dały pozytywne wyniki.

Jeżeli chociaż jeden wynik badania daje wynik negatywny, pokrycie papowe nie powinno być odebrane. W takim przypadku należy przyjąć jedno z następujących rozwiązań:

– poprawić i przedstawić do ponownego odbioru,

– jeżeli odchylenia od wymagań nie zagrażają bezpieczeństwu użytkowania i trwałości pokrycia, obniżyć cenę pokrycia,

– w przypadku gdy nie są możliwe podane rozwiązania – rozebrać pokrycie (miejsc nie odpowiadających ST) i ponownie wykonać roboty pokrywcze.

8.4. Odbiór pokrycia z papy

8.4.1. Sprawdzenie przyklejenia papy do podłoża oraz papy do papy należy przeprowadzić przez nacięcie i odrywanie paska papy szerokości nie większej niż 5 cm, z tym że pasek papy należy naciąć nad miejscem przyklejenia papy.

8.4.2. Sprawdzenie przybicia papy do deskowania.

8.4.3. Sprawdzenie szerokości zakładów papy należy dokonać w trakcie odbiorów częściowych i końcowych przez pomiar szerokości zakładów w trzech dowolnych miejscach na każde 100 m^2.

8.5. Odbiór obróbek blacharskich, rynien i rur spustowych powinien obejmować:

8.5.1. Sprawdzenie prawidłowości połączeń poziomych i pionowych.

8.5.2. Sprawdzenie mocowania elementów do deskowania lub ścian.

8.5.3. Sprawdzenie prawidłowości spadków rynien.

8.5.4. Sprawdzenie szczelności połączeń rur spustowych z przewodami kanalizacyjnymi. Rury spustowe mogą być montowane po sprawdzeniu drożności przewodów kanalizacyjnych.

8.6. Zakończenie odbioru

8.6.1. Odbioru pokrycia papą potwierdza się: protokołem, który powinien zawierać:

- ocenę wyników badań,
- wykaz wad i usterek ze wskazaniem możliwości ich usunięcia,
- stwierdzenie zgodności lub niezgodności wykonania z zamówieniem.

9. PODSTAWA PŁATNOŚCI

9.1. Pokrycie dachu papą

Płaci się za ustaloną ilość m^2 krycia z wykonaniem warstwy dolnej i warstwy wierzchniej, która obejmuje:

- przygotowanie stanowiska roboczego,
- dostarczenie materiałów i sprzętu,
- przygotowanie lepiku,
- obsługę sprzętu nieposiadającego etatowej obsługi,
- ustawienie i rozbiórkę rusztowań,
- oczyszczenie i zagruntowanie podłoża,
- pokrycie dachu papą na lepiku na zimno lub na gorąco (warstwa dolna i warstwa wierzchnia),
- oczyszczenie miejsca pracy z resztek materiałów,
- likwidacja stanowiska roboczego.

9.2. Obróbki blacharskie

Płaci się za ustaloną ilość m^2 obróbki wg ceny jednostkowej, która obejmuje:

- przygotowanie,
- zamontowanie i umocowanie obróbek w podłożu, zalutowanie połączeń,
- uporządkowanie stanowiska pracy.

9.3. Rynny i rury spustowe

Płaci się za ustaloną ilość „m" rynien wg ceny jednostkowej, która obejmuje:

- przygotowanie,
- zmontowanie, umocowanie rynien i rur spustowych oraz zalutowanie połączeń,
- uporządkowanie stanowiska pracy.

10. PRZEPISY ZWIĄZANE

10.1.Normy

PN-B-02361:1999 Pochylenia połaci dachowych.
PN-B-24620:1998 Lepiki, masy i roztwory asfaltowe stosowane na zimno.
PN-74/B-24620 Lepik asfaltowy stosowany na zimno.
PN-74/B-24622 Roztwór asfaltowy do gruntowania.
PN-B-24625:1998 Lepik asfaltowy i asfaltowo-polimerowy z wypełniaczami stosowanymi na gorąco.
PN-91/B-27618 Papa asfaltowa na osnowie zdwojonej przeszywanej z tkaniny szklanej i welonu szklanego.
PN-92/B-27619 Papa asfaltowa na folii lub taśmie aluminiowej.
PN-B-27620:1998 Papa asfaltowa na welonie szklanym.
PN-B-27621:1998 Papa asfaltowa podkładowa na włókninie przeszywanej.
PN-89/B-27617 Papa asfaltowa na tekturze budowlanej.
PN-61/B-10245 Roboty blacharskie budowlane z blachy stalowej ocynkowanej i cynkowej. Wymagania i badania techniczne przy odbiorze.
PN-80/B-10240 Pokrycia dachowe z papy i powłok asfaltowych. Wymagania i badania przy odbiorze.
PN-B-94701:1999 Dachy. Uchwyty stalowe ocynkowane do rur spustowych okrągłych.
PN-EN 1462:2001 Uchwyty do rynien okapowych. Wymagania i badania.
PN-EN 612:1999 Rynny dachowe i rury spustowe z blachy. Definicje, podział i wymagania.
PN-B-94702:1999 Dach. Uchwyty stalowe ocynkowane do rynien półokrągłych.
PN-EN 607:1999 Rynny dachowe i elementy wyposażenia z PCV-U. Definicje, wymagania i badania.

10.2.Inne dokumenty i instrukcje

Warunki techniczne wykonania i odbioru robót budowlanych – część C: zabezpieczenie i izolacje, zeszyt 1: Pokrycia dachowe, wydane przez ITB – Warszawa 2004 r.

SZCZEGÓŁOWA SPECYFIKACJA TECHNICZNA WYKONANIA
I ODBIORU ROBÓT BUDOWLANYCH

SST-15 CPV 45422000-1 Roboty ciesielskie

1. WSTĘP

1.1. Przedmiot SST

Przedmiotem niniejszej szczegółowej specyfikacji technicznej (SST) są wymagania dotyczące wykonania i odbioru konstrukcji więźby dachowej w odniesieniu do wykonania zadania opisanego w pkt.1.1 wymagań ogólnych.

1.2. Zakres stosowania SST

Niniejsza szczegółowa specyfikacja techniczna (SST) jest dokumentem przetargowym i kontraktowym przy zlecaniu i realizacji robót wymienionych w pkt. 1.1

Odstępstwa od wymagań podanych w niniejszej specyfikacji mogą mieć miejsce tylko w przypadkach prostych robót o niewielkim znaczeniu, dla których istnieje pewność, że podstawowe wymagania będą spełnione przy zastosowaniu metod wykonania wynikających z doświadczenia oraz uznanych reguł i zasad sztuki budowlanej oraz przy uwzględnieniu przepisów bhp.

1.3. Ogólne wymagania dotyczące robót

Wykonawca robót jest odpowiedzialny za jakość wykonania robót, ich zgodność z dokumentacją projektową, SST i poleceniami Inspektora.

2. MATERIAŁY

Konstrukcja dachu

Konstrukcja dachu - pokrycie - opierzenia blacharskie

- Konstrukcję dachu budynku należy wykonać wg projektu konstrukcji
- Wszystkie elementy drewniane należy zabezpieczyć do klasy pożarowej wg wytycznych opisu p-poż.

2.1 Drewno

Konstrukcje i elementy konstrukcji powinny być wykonane z tarcicy iglastej klasy C24, sortowanej wytrzymałościowo, odpowiadającej klasie sortowniczej określonej w dokumentacji projektowej i trwale oznakowanej. Inne rodzaje drewna należy stosować w przypadkach technicznie uzasadnionych. Wkładki, klocki, drobne elementy konstrukcyjne itp. należy wykonywać z drewna twardego, np. dębowego, akacjowego lub innego o zbliżonej twardości. Drewno stosowane do konstrukcji powinno być klasyfikowane metodami wytrzymałościowymi. Zasady klasyfikacji powinny być oparte na ocenie wizualnej lub mechanicznej, na nieniszczących metodach pomiaru jednej lub więcej właściwości. Klasyfikacja wizualna lub mechaniczna powinna spełniać wymagania podane w normach: PN-82/D-94021, PN-EN 518:2000, PN-EN 519:2000. Klasy wytrzymałościowe drewna litego należy przyjmować zgodnie z PN-EN 338:1999.

Klasa wytrzymałości drewna powinna odpowiadać ustaleniom projektowym oraz wartości wytrzymałości charakterystycznej wg PN-B-03150:2000.

Wilgotność drewna iglastego nie powinna być wyższa niż: – 18% w
konstrukcjach chronionych przed zawilgoceniem – 23% w
konstrukcjach pracujących na otwartym powietrzu.

Wilgotność drewna liściastego nie powinna przekraczać 15%.

Właściwości tarcicy iglastej konstrukcyjnej sortowanej wytrzymałościowo i kryteria jakości powinny być, w zależności od zakresu jej stosowania – zgodne z wymaganiami PN-82/D-94021i/lub PN-75/D-96000 oraz PNEN 350-2:2000.

Tarcica iglasta sortowana wytrzymałościowo powinna być przed użyciem sprawdzona i zakwalifikowana do odpowiedniej klasy wytrzymałościowej na podstawie oznaczeń (cechowania), cech i parametrów wytrzymałościowych, kryteriów wizualnych i wad obróbki. Stosowanie tarcicy iglastej ogólnego przeznaczenia wg PN-75/D-96000 w wymienionych sortymentach i klasach obowiązuje do czasu objęcia klasyfikacją wytrzymałościową wszystkich jej sortymentów. Ocena tarcicy iglastej konstrukcyjnej sortowanej wytrzymałościowo powinna być przeprowadzona zgodnie z wymaganiami PN-82/D-94021 przez upoważnione osoby, np. kwalifikowanych (licencjonowanych) brakarzy.

Pakowanie, przechowywanie i transport tarcicy sortowanej wytrzymałościowo powinny być zgodne z wymaganiami PN-82/D-94021.

2.2. Łączniki mechaniczne

Łączniki mechaniczne stosowane w połączeniach elementów konstrukcji drewnianych w postaci gwoździ, wkrętów do drewna, śrub, sworzni, pierścieni zębatych itp. powinny spełniać wymagania PN-b-03150:2000 oraz PN-EN 912 lub (po ich wprowadzeniu) PN-EN 14545 i PN-EN 14592.

Łączniki typu płytek kolczastych powinny odpowiadać wymaganiom aprobat technicznych.
Łączniki metalowe powinny być zabezpieczone przed korozją – w zależności od klasy użytkowania – zgodnie z PN-B-03150:2000.
Trójwymiarowe łączniki do konstrukcji drewnianych powinny odpowiadać wymaganiom podanym w zaleceniach udzielania aprobat technicznych ITB: ZUAT-15/II, 17/2003 lub ETAG nr 15.

2.3. Preparaty do zabezpieczania drewna i materiałów drewnopochodnych

Preparaty do zabezpieczania drewna i materiałów drewnopochodnych przed korozją biologiczną powinny być zgodne z wymaganiami PN-C-04906:2000, wymaganiami podanymi w aprobatach technicznych oraz zgodnie z zaleceniami udzielania aprobat technicznych.
Preparaty do zabezpieczenia drewna i materiałów drewnopochodnych przed ogniem powinny spełniać wymagania podane w aprobatach technicznych.
Preparaty do zabezpieczania drewna i materiałów drewnopochodnych przed działaniem korozji chemicznej powinny spełniać wymagania podane w aprobatach technicznych.
Konstrukcje znajdujące się w środowisku agresywnym powinny być zabezpieczone. Miejsca (lub obszary) podlegające zabezpieczeniu powinny być oznaczone na rysunkach.

2.4. Nowe materiały i wyroby budowlane

Właściwości nowych materiałów i wyrobów budowlanych oraz zakres ich zastosowania w konstrukcjach drewnianych powinny być zgodne z postanowieniami aktualnych norm lub aprobat technicznych.

2.5 Składowanie elementów

Elementy konstrukcji z drewna lub materiałów drewnopochodnych powinny być składowane w warunkach zabezpieczających je przed zawilgoceniem i uszkodzeniami, zgodnie z instrukcją producenta.
Wszystkie elementy powinny być składowane na podłożu utwardzonym, winno się je odizolować od podłoża warstwą folii oraz składować na podkładach z materiałów twardych, na wysokości co najmniej 20 cm od podłoża. Elementy poziome w postaci belek, elementów stropowych powinny być składowane na podkładach rozmieszczonych zgodnie z warunkami składowania, w sposób odzwierciedlający ich pracę statyczną. Przy układaniu warstwowym wysokość nie powinna przekraczać trzech warstw elementów.

3. SPRZĘT

Wykonawca przystępujący do wykonania konstrukcji drewnianych powinien wykazać się możliwością korzystania z następującego sprzętu:

- piły ręczne i tarczowe
- dłutownice
- wyrzynarki
- młotki drewniane i metalowe.

Sprzęt powinien odpowiadać ogólnie przyjętym wymaganiom co do ich jakości jak i wytrzymałości. Sprzęt powinien mieć ustalone parametry techniczne i powinien być ustawiony zgodnie z wymaganiami producenta oraz stosowany zgodnie z ich przeznaczeniem.

4. TRANSPORT

- Transport powinien się odbywać zgodnie z obowiązującymi przepisami transportowymi regulującymi przewóz materiałów.
- Wykonawca powinien mieć zabezpieczony transport w postaci samochodów ciężarowych o ładowności odpowiedniej do ładunku.
- Materiały drewniane powinny być zabezpieczone przed wilgocią podczas transportu i składowania.

5. WYKONANIE ROBÓT

Montaż zgodnie z dokumentacją techniczną.
Więźba dachowa
1. Przekroje i rozmieszczenie elementów powinny być zgodnie z dokumentacją techniczną.
2. Przy wykonywaniu znacznej liczby jednakowych elementów konstrukcyjnych należy stosować wzorniki (szablony) z ostruganych desek o wilgotności nie większej niż 18%, ze sklejki lub z płyt twardych płyt pilśniowych.
Dokładność wykonania wzornika powinna wynosić ± 1mm. Dokładność tę należy sprawdzić przez próbny montaż, a następnie sprawdzać okresowo za pomocą taśmy stalowej.
3. Długość elementów wykonanych według wzorników nie powinna różnić się od długości projektowanych więcej niż 0,5 mm.
4. Jeśli zachodzi konieczność obróbki końców elementów podczas montażu, długości powinny być większe od długości projektowanych. Nadmiar ten jest zależny od sposobu obróbki końców elementów.
5. Dopuszcza się następujące odchyłki w rozstawie wiązarów pełnych lub krokwi:
± 2cm w osiach rozstawu wiązarów,
± 1cm w osiach rozstawu krokwi.
6. Elementy więźby dachowej stykające się z murem lub z betonem powinny być w miejscach styku odizolowane co najmniej jedną warstwą papy.

Łacenie połaci dachowych

1. Łaty powinny mieć przekrój dobrany według obliczeń statycznych, jednak nie mniej niż 38x50mm.
2. Łaty ułożone poziomo powinny być przybite do każdej krokwi jednym gwoździem okrągłym 40x100mm lub kwadratowym 35x100mm. Długość gwoździa powinna być co najmniej 2,5 raza większa niż grubość łaty.
3. Styki łat powinny znajdować się na krokwi. Odchylenie od wymaganego położenia desek nie powinno być większe niż 2mm na 1m i 30 mm na całej długości dachu.

6. KONTROLA JAKOŚCI ROBÓT

6.1. Ogólne zasady kontroli jakości robót podano w ST „Wymagania ogólne".

Badania

W czasie wykonywania konstrukcji należy zbadać:

- zgodność wykonania elementów konstrukcji drewnianej z dokumentacją techniczną
- zachowanie dopuszczalnych odchyłek wymiarów
- stan zabezpieczenia konstrukcji
- poprawność ustawienia konstrukcji na ścianach.
- prawidłowość montażu elementów zgodnie z dokumentacją techniczną
- stan techniczny i jakość złączy elementów drewnianych

7. WYMAGANIA DOTYCZĄCE PRZEDMIARU I OBMIARU ROBÓT

Ogólne wymagania dotyczące obmiaru robót podano w SST „Wymagania ogólne".
Do obliczenia ilości przedmiarowej przyjmuje się ilość konstrukcji wg dokumentacji projektowej.
Jednostką obmiarową jest m^3 wbudowanego drewna.

ODBIÓR ROBÓT

Ogólne zasady odbioru robót podano w ST „Wymagania ogólne".
Roboty uznaje się za wykonane zgodnie z dokumentacją projektową, SST i wymaganiami Inżyniera, jeżeli wszystkie pomiary i badania z zachowaniem tolerancji dały wyniki pozytywne oraz spełnione zostały wymagania PB. Drewno powinno mieć atest jakości.

8. OPIS SPOSOBU ROZLICZENIA ROBÓT TYMCZASOWYCH I PRAC TOWARZYSZĄCYCH

Ogólne wymagania dotyczące podstawy płatności podano w SST-01 „Wymagania ogólne".
Rozliczenie robót będzie dokonane jednorazowo, lub etapami określonymi w umowie, po dokonaniu odbiorów częściowych robót.
Podstawę rozliczenia oraz płatności wykonanego i odebranego zakresu robót stanowi wartość tych robót obliczona na podstawie:

- określonych w dokumentach umownych (ofercie) cen jednostkowych i ilości robót zaakceptowanych przez Zamawiającego

Płaci się za ustaloną ilość [m3] konstrukcji
Cena 1 m^3 wbudowanej konstrukcji i 1 m2 ołacenia dachu które obejmuje:

- prace pomiarowe i roboty przygotowawcze,
- dostarczenie na miejsce wbudowania elementów konstrukcji
- ustawienie konstrukcji w sposób zapewniający stabilność
- prace zabezpieczające teren budowy
- uporządkowanie terenu,
- przeprowadzenie badań i pomiarów kontrolnych.

10. PRZEPISY ZWIĄZANE

10.1. Normy
PN-EN 338: 1999 Drewno konstrukcyjne – klasy wytrzymałości
PN-B-03150:2000/Az2:2003 Konstrukcje drewniane. Obliczenia statyczne i projektowanie.
PN-EN 844-3:2002 Drewno okrągłe i tarcica. Terminologia. Terminy ogólne dotyczące tarcicy.
PN-EN 844-1:2001 Drewno okrągłe i tarcica. Terminologia. Terminy ogólne wspólne dla drewna okrągłego i tarcicy.
PN-82/D-94021 Tarcica iglasta konstrukcyjna sortowana metodami wytrzymałościowymi.
PN-EN 10230-1:2003 Gwoździe z drutu stalowego.
PN-ISO 8991:1996 System oznaczenia części złącznych.

SZCZEGÓŁOWA SPECYFIKACJA TECHNICZNA WYKONANIA
I ODBIORU ROBÓT BUDOWLANYCH

SST-16 CPV 45260000-7 Wykonywanie pokryć dachowych - krycie dachu dachówką

1. WSTĘP

1.1. Przedmiot SST

Przedmiotem niniejszej specyfikacji technicznej SST są wymagania dotyczące wykonania i odbioru robót budowlanych związanych z wykonaniem pokryć dachowych dachówką ceramiczną i/lub cementową.

1.2. Zakres stosowania SST

Specyfikacja techniczna (ST) jest dokumentem pomocniczym w postępowaniu przetargowym oraz przy zlecaniu, realizacji i odbiorze robót wymienionych w pkt. 1.1.

1.3. Zakres robót objętych ST

Specyfikacja dotyczy czynności mających na celu wykonanie pokryć dachowych z dachówek ceramicznych i/luub cementowych.
Przedmiotem opracowania jest określenie wymagań odnośnie właściwości materiałów, wymagań w zakresie przygotowania podkładów i sposobów ich oceny, wymagań dotyczących wykonania pokryć oraz ich odbiorów.

1.4. Określenia podstawowe

Określenia podane w niniejszej Specyfikacji są zgodne z odpowiednimi normami oraz określeniami podanymi w ST.

Podkład pod pokrycie dachówkowe – łaty drewniane przybite poziomo i prostopadle do krokwi nachylonych pod kątem określonym dla poszczególnych typów pokryć w PN-B-02361:1999.

Jednostka ładunkowa – zbiór wyrobów odpowiednio uformowany i zespolony o zunifikowanych wymiarach i masie, przystosowany do zmechanizowanych czynności podczas przechowywania, załadunku, transportu i wyładunku.

Wyroby luzem – pojedynczy wyrób lub wyroby nie wchodzące w skład jednostki ładunkowej i nie przystosowane do zmechanizowanych czynności podczas przechowywania i transportu.

1.5. Ogólne wymagania dotyczące robót

Wykonawca robót jest odpowiedzialny za jakość ich wykonania oraz za zgodność z dokumentacją projektową, ST i poleceniami Inspektora nadzoru.

2. MATERIAŁY

2.1. Ogólne wymagania dotyczące materiałów, ich pozyskiwania i składowania podano w ST „Wymagania ogólne".

Ponadto materiały stosowane do wykonywania robót pokrywczych dachówką ceramiczną i cementową powinny mieć:

- Deklaracje właściwości użytkowych

Sposób transportu i składowania powinien być zgodny z warunkami i wymaganiami podanymi przez producenta. Wykonawca obowiązany jest posiadać na budowie pełną dokumentację dotyczącą składowanych na budowie materiałów przeznaczonych do wykonania pokryć dachowych.

2.2. Rodzaje materiałów

2.2.1. Wszelkie materiały do wykonania pokryć dachowych powinny odpowiadać wymaganiom zawartym w normach polskich lub deklaracji właściwości użytkowych.

2.2.2. Materiały podstawowe

- dachówki oraz uzupełniające dachowe wyroby ceramiczne, które powinny spełniać wymagania określone w PN-EN 1304:2002 i PN-EN 1304:2002/Ap1:2004,

- dachówki oraz kształtki dachowe cementowe, które powinny odpowiadać wymaganiom określonym w PN-EN 490:2000.

2.2.3. Materiały pomocnicze

- uchwyty systemowe do łat kalenicowych i grzbietowych,

- gwoździe, klamry lub inne wyroby systemowe do mocowania dachówek i gąsiorów,

- drut do przywiązywania dachówek i gąsiorów do gwoździ lub łat – powinien być ocynkowany, miękki, o średnicy 1,0-1,6 mm,

- nie ceramiczne i nie cementowe systemowe akcesoria uzupełniające do pokryć dachówką takie jak: taśmy i listwy uszczelniające lub wentylacyjne, taśmy do obróbek, grzebienie okapu, siatki ochronne okapu, – zaprawa do uszczelniania styków spełniająca wymagania określone w PN-90/B-14501.

Wszystkie wyżej wymienione materiały muszą mieć własności techniczne określone przez producenta dachówek lub odpowiadające wymaganiom właściwości użytkowych bądź PN.

2.3. Warunki przyjęcia wyrobów pokrywczych na budowę

Wyroby do pokryć dachówką mogą być przyjęte na budowę, jeśli spełniają następujące warunki:

- są zgodne z ich wyszczególnieniem i charakterystyką podaną w dokumentacji projektowej i specyfikacji technicznej – są właściwie oznakowane i opakowane,

- spełniają wymagane właściwości, wskazane odpowiednimi dokumentami odniesienia (dokumenty towarzyszące wysyłce powinny określać między innymi kategorię przesiąkliwości i wynik badania mrozoodporności dachówek),

- producent dostarczył dokumenty świadczące o dopuszczeniu do obrotu i powszechnego lub jednostkowego zastosowania oraz karty katalogowe wyrobów lub firmowe wytyczne stosowania wyrobów.

Niedopuszczalne jest stosowanie do robót pokrywczych dachówkami wyrobów nieznanego pochodzenia.
Przyjęcie materiałów i wyrobów na budowę powinno być potwierdzone wpisem do dziennika budowy.

2.4. Warunki przechowywania wyrobów do pokryć dachówką

Wszystkie wyroby do pokryć dachówką powinny być przechowywane i magazynowane zgodnie z instrukcją producenta oraz wymaganiami odpowiednich norm, w szczególności (w odniesieniu do wyrobów ceramicznych) normy PN-B12030:1996.
Dachówki i kształtki dachowe przechowuje się na placach składowych wygrodzonych, wyrównanych, utwardzonych, oczyszczonych z nieczystości oraz z odpowiednimi spadkami do odprowadzenia wód opadowych.
Wyroby przechowuje się luzem w stosach lub w jednostkach ładunkowych. Jednostki ładunkowe powinny być składowane na paletach.

3. SPRZĘT

3.1. Ogólne wymagania dotyczące sprzętu podano w ST „Wymagania ogólne"

Sprzęt do wykonywania robót

Roboty można wykonywać ręcznie lub przy użyciu specjalistycznych narzędzi. Wykonawca jest zobowiązany do używania takich narzędzi, które nie spowodują niekorzystnego wpływu na jakość materiałów i wykonywanych robot oraz będą przyjazne dla środowiska. Przy doborze narzędzi należy uwzględnić wymagania producenta wyrobów do wykonania pokrycia dachówką.

4. TRANSPORT

4.1. Ogólne wymagania dotyczące transportu podano w ST „Wymagania ogólne"

4.2. Transport materiałów:

4.2.1. Wyroby do pokryć dachówką mogą być przewożone jednostkami transportu samochodowego, kolejowego, wodnego i innymi. Załadunek i wyładunek wyrobów w jednostkach ładunkowych (na paletach) należy prowadzić sprzętem mechanicznym, wyposażonym w osprzęt widłowy, kleszczowy lub chwytakowy. Załadunek i wyładunek wyrobów transportowanych luzem wykonuje się ręcznie. Ręczny załadunek zaleca się prowadzić przy maksymalnym wykorzystaniu sprzętu i narzędzi pomocniczych takich jak: kleszcze, chwytaki, wciągniki, wózki.
Przy załadunku wyrobów należy przestrzegać zasad wykorzystania pełnej ładowności jednostki transportowej. Do zabezpieczenia przed przemieszczaniem i uszkodzeniem jednostek ładunkowych w czasie transportu należy stosować:
kliny, rozpory i bariery. Do zabezpieczenia wyrobów luzem w trakcie transportu należy wykorzystywać materiały wyściółkowe, amortyzujące takie jak: maty słomiane, wióry drzewne, płyty styropianowe, ścinki pianki poliuretanowej.

5. WYKONANIE ROBÓT

5.1. Ogólne zasady wykonania robót podano w ST „Wymagania ogólne"

Warunki przystąpienia do robót pokrywczych dachówką

Do wykonywania robot pokrywczych dachówką można przystąpić po całkowitym zakończeniu i odbiorze robot konstrukcyjnych (ciesielskich) dachu oraz po przygotowaniu i kontroli podkładu pod pokrycie. Ponadto roboty pokrywcze mogą być wykonywane po zrealizowaniu poprzedzających je prac na dachu takich jak:

- deskowanie i pokrycie koszy (zlewów) dachowych,
- wyprowadzenie przewodów wentylacyjnych ponad dach,
- wykonanie kominów i nasad kominowych,
- otynkowanie lub spoinowanie kominów,
- osadzenie masztów, nóżek pod ławy kominiarskie, rur itp. elementów przechodzących przez pokrycie dachowe, nie osadzonych w elementach systemowych przyjętego rozwiązania pokrywczego układanych w trakcie wykonywania robot pokrywczych,
- wykonanie obróbek blacharskich na okapach, w koszach, przy murach ogniowych i kominach, rurach, masztach i podobnych elementach przechodzących przez pokrycie dachowe.

5.3. Wymagania dotyczące podkładu pod pokrycia z dachówek ceramicznych lub cementowych

Podkład pod pokrycie z dachówek stanowią drewniane łaty przybite poziomo i prostopadle do krokwi nachylonych pod kątem określonym w dokumentacji projektowej.
Wymagania dotyczące podkładu z łat drewnianych pod pokrycia z dachówek ceramicznych są następujące:

- łaty do wykonania podkładu powinny mieć minimalny przekrój (38x50) mm; wymiar ten może być inny, jeżeli wynikać to będzie z obliczeń statycznych,

- łaty mocowane wzdłuż okapu powinny być grubsze o 20 mm (58x50 mm),

- łaty powinny być ułożone poziomo i przybite do każdej krokwi jednym gwoździem,
- - styki łat powinny znajdować się na krokwiach; łaty kalenicowe i grzbietowe mogą być mocowane za pomocą wsporników lub uchwytów systemowych przyjętego rozwiązania pokrywczego,
- odchylenie od poziomu łat nie powinno przekraczać 2 mm na długość 1 metra i 30 mm na całej długości dachu,
- w przypadku instalowania rynien, do czoła krokwi powinna być przybita deska grubości od 32 mm do 38 mm w celu umocowania do niej uchwytów rynnowych; wierzch deski powinien się pokrywać z wierzchem łaty okapowej,
- wzdłuż kalenicy i naroży powinny być przybite dodatkowe łaty do mocowania gąsiorów,
- wzdłuż kosza dachowego przewidzianego do pokrycia blachą powinna być przybita deska środkowa (wzdłuż osi kosza), a po obu jej stronach – deski łączone na styk,
- wzdłuż kosza dachowego przewidzianego do pokrycia dachówkami koszowymi należy przybić deskę środkową wzdłuż osi kosza; grubość deski powinna być dostosowana do grubości łat,
- łaty i deski powinny być zabezpieczone przed zagrzybieniem środkami mającymi aprobaty techniczne,
- podkład z łat powinien być zdylatowany w miejscach dylatacji konstrukcyjnych,
- płaszczyzna połaci z łat powinna być na tyle równa, by prześwit pomiędzy nią a łatą kontrolną położoną na co najmniej 3 krokwiach był nie większy niż 5 mm w kierunku prostopadłym do spadku i nie większy niż 10 mm w kierunku równoległym do spadku.

5.4. Warunki prowadzenia robót pokrywczych dachówką

Krycie dachówką na sucho może być wykonywane w każdej porze roku, niezależnie od temperatury powietrza. Roboty pokrywcze dachówką z uszczelnianiem spoin zaprawą należy wykonywać tylko przy temperaturze nie niższej niż 5°C, utrzymującej się przez całą dobę. Roboty przy układaniu dachówek nie powinny być prowadzone wtedy, gdy występują opady atmosferyczne.

5.5. Wymagania ogólne dotyczące wykonywania pokryć dachówką

- Dachówki powinny być ułożone na łaceniu prostopadle swoją długością do okapu.
- Sznur przeciągnięty między skrajnymi dachówkami jednego rzędu wzdłuż dolnych krawędzi dachówek powinien być w poziomie – dopuszczalne odchyłki od poziomu wynoszą (tak jak dla łat) 2 mm na długości 1 metra i 30 mm na całej długości rzędu.
- Dolne brzegi dachówek, rzędu sprawdzanego za pomocą poziomego sznura, nie powinny wykazywać odchyleń od linii sznura większych niż 10 mm.
- Kalenica i grzbiety (naroża) powinny być pokryte gąsiorami zachodzącymi jeden na drugi na około 8 cm. O ile dokumentacja projektowa i instrukcja producenta wyrobu nie stanowią inaczej, to gąsiory powinny być ułożone na zaprawie i przywiązane do gwoździ wbitych w łaty drutem przewleczonym przez specjalne otwory w tych gąsiorach i zakończonych węzłem. Styki gąsiorów powinny być uszczelnione od strony zewnętrznej.
- Rząd gąsiorów powinien tworzyć linię prostą, a dopuszczalne odchyłki przy sprawdzaniu łatą nie powinny przekra-czać 10 mm.
- Miejsca przecięcia się grzbietu z kalenicą należy zabezpieczyć nakrywą systemową stosowanego rozwiązania pokrywczego lub nakrywą z blachy stalowej ocynkowanej bądź cynkowej.
- Zlewy (kosze) powinny być pokryte zgodnie z wymaganiami dokumentacji projektowej i instrukcji producenta systemu pokrywczego bądź pasmem z blachy o szerokości nie mniejszej niż 60 cm, zakończonym rąbkami leżącymi, wchodzącymi pod dachówkę.
- Obróbki blacharskie przy kominach, murach ogniowych, wietrznikach, wyłazach (włazach) dachowych, masztach itp. powinny być wykonywane zgodnie z PN-61/B-10245.

5.6. Wymagania dotyczące wykonania pokryć dachówką ceramiczną

5.6.1. Wymagania niezależne od typu pokrycia dachówką ceramiczną

Krycie dachówką ceramiczną karpiówką (pojedynczo, podwójnie w koronkę lub w łuskę), holenderką oraz zakładkową ciągnioną i zakładkową tłoczoną (marsylką) powinno być wykonane zgodnie z wymaganiami podanymi w PN-71/B-10241.

W przypadkach nie objętych ww. normą krycie może być wykonane zgodnie z instrukcją producenta systemu pokrywczego i wymaganiami określonymi w dokumentacji projektowej oraz specyfikacji technicznej pokrycia, opracowanej dla realizowanego przedmiotu zamówienia (szczegółowej).

Przy wykonywaniu pokryć zgodnie z normą PN-71/B-10241 do ich uszczelniania można stosować również inne niż zalecono w tej normie, nowoczesne rozwiązania uszczelnień, polecane przez producentów w konkretnych systemach rozwiązań pokrywczych, pod warunkiem zapewnienia szczelności pokrycia. Sposób uszczelnienia powinien wynikać z dokumentacji projektowej i specyfikacji technicznej pokrycia dachówką, opracowanej dla realizowanego przedmiotu zamówienia (szczegółowej).

5.6.2. Wymagania dotyczące krycia dachówką ceramiczną karpiówką, holenderką oraz zakładkową ciągnioną i zakładkową tłoczoną (marsylką) – wg PN-71/B-10241.

5.6.2.1. Zabezpieczenie dachówek na okapach

Dolne brzegi dachówek powinny być oparte na desce okapowej nachylonej odpowiednio do spadku i pokrytej podłużnymi pasami blachy cynkowej lub ocynkowanej o szerokości w rozwinięciu co najmniej 20 cm, a dolną krawędź dachówki należy zabezpieczyć przed odrywaniem haczykami ocynkowanymi wbitymi w deskę okapową. Jeżeli gzyms jest murowany, a dokumentacja nie przewiduje założenia rynny, końce dachówek na okapie powinny być wysunięte poza krawędź
gzymsu i ułożone na zaprawie wapiennej lub cementowo-wapiennej. W tym przypadku zaleca się wykonywanie przy krawędzi gzymsu fartucha blaszanego.

5.6.2.2. Równość powierzchni pokrycia

Dachówki powinny być układane w ten sposób, aby łata o długości 3 m, przyłożona na każdym rzędzie dachówek równolegle do okapu, nie wykazywała większych odchyłek od powierzchni pokrycia niż 5 mm dla dachówki karpiówki w gatunku I lub nie większych niż 8 mm dla karpiówki w gatunku II oraz dachówki zakładkowej ciągnionej i marsylki. Przy kryciu dachówką holenderką nie sprawdza się równości powierzchni pokrycia.

5.6.2.3. Rozmieszczenie styków prostopadłych do okapu

- Przy pokryciu dachówką karpiówką (niezależnie od typu pokrycia), zakładkową ciągnioną i marsylką styki prostopadłe do okapu powinny być w sąsiednich rzędach przesunięte względem siebie o pół szerokości dachówki. Dopuszczalne odchyłki nie powinny przekraczać 1 cm przy kryciu karpiówką i 5 cm przy kryciu dachówką zakładkową ciągnioną i marsylką.

- Przy pokryciu dachówką holenderką podłużne styki dachówek powinny tworzyć linie prostopadłe do okapu. Dopuszczalne odchyłki nie powinny przekraczać 1 cm na 1metrze długości i 3 cm na całej długości pasa.

5.6.2.4. Wielkość zakładów

Poszczególne równoległe do okapu rzędy dachówek powinny zachodzić na sąsiednie, niżej ułożone rzędy na długość wynoszącą dla pokrycia z dachówki:

- karpiówki układanej pojedynczo 11-17 cm,
- karpiówki układanej podwójnie w koronkę 14-15 cm (są to rzędy podwójne, uzyskane przez zawieszenie na każdej łacie jednocześnie dwóch warstw dachówek, z których dolną tworzą dachówki zaczepione bezpośrednio za łatę, wierzchnią zaś za górne krawędzie dachówek poprzedniej warstwy z przesunięciem o pół szerokości dachówki, tak by wierzchnia warstwa rzędu pokrywała dolną na długości 32-33 cm),
- karpiówki układanej podwójnie w łuskę 19-24 cm (dwa najniższe rzędy dachówek przy okapie i dwa najwyższe rzędy przy kalenicy powinny być podwójne tj. z dwóch warstw dachówek zawieszonych łącznie, jak przy kryciu w koronkę),
- holenderki 7-13 cm,
- zakładkowej ciągnionej 7-10 cm,
- zakładkowej tłoczonej (marsylki) 5-7 cm.

5.6.2.5. Zamocowanie dachówek do łat

a) Przy pokryciu dachówką karpiówką (niezależnie od typu pokrycia) i holenderką:
   - w strefach klimatycznych II i III wg PN-77/B-02011 co piąta lub co szósta dachówka w rzędzie poziomym powinna być przymocowana do łaty,
   - w strefie klimatycznej I tylko na połaciach dachowych położonych od strony najczęściej panujących wiatrów należy mocować dachówki, jak w strefach klimatycznych II i III.

b) Przy pokryciu dachówką zakładkową ciągnioną lub tłoczoną:
   - w strefach klimatycznych II i III każda dachówka powinna być przymocowana do łaty,
   - w strefie klimatycznej I tylko dachówki na połaciach dachowych położonych od strony najczęściej panujących wiatrów powinny być przymocowane, tak jak dachówki w strefach klimatycznych II i III.

Sposób mocowania, jeżeli dokumentacja projektowa nie stanowi inaczej, powinien być zgodny z PN-71/B-10241 oraz specyfikacja techniczną.

5.6.2.6. Uszczelnienie pokrycia powinno być wykonane według wymagań podanych w dokumentacji projektowej oraz instrukcji producenta systemu pokrywczego dachówką ceramiczną, bądź zgodnie z PN-71/B-10241.

5.7.Wymagania dotyczące wykonania pokryć dachówką cementową

5.7.1. Wymagania niezależne od typu pokrycia dachówką cementową

Krycie cementową dachówką karpiówką podwójną lub dachówką zakładkową powinno być wykonane zgodnie z wymaganiami podanymi w PN-63/B-10243. W przypadkach nie objętych ww. normą krycie może być wykonane zgodnie z instrukcją producenta systemu pokrywczego i wymaganiami określonymi w dokumentacji projektowej oraz specyfikacji technicznej pokrycia dachówką cementową, opracowanej dla realizowanego przedmiotu zamówienia (szczegółowej).

Przy wykonywaniu pokryć zgodnie z normą PN-63/B-10243 do ich uszczelniania można stosować również inne niż zalecono w tej normie, nowocześniejsze rozwiązania uszczelnień, polecane przez producentów w konkretnych systemach rozwiązań systemowych, pod warunkiem zapewnienia szczelności pokrycia. Sposób uszczelnienia powinien wynikać z dokumentacji projektowej i specyfikacji technicznej pokrycia dachówką, opracowanej dla realizowanego przedmiotu zamówienia (szczegółowej).

5.7.2. Wymagania dotyczące krycia dachówką cementową karpiówką podwójną i dachówką zakładkową według PN-63/B-10243

5.7.2.1. Zabezpieczenie dachówek na okapach

Przy obu rodzajach krycia dachówki wystające na okapach poza lico muru powinny być zabezpieczone przed podrywaniem przez wiatr, np. za pomocą odeskowania. Jeżeli gzyms jest murowany, a dokumentacja projektowa nie przewiduje założenia rynny, końce dachówek na okapie powinny być ułożone na zaprawie wapiennej.

5.7.2.2. Rozmieszczenie styków prostopadłych do okapu

Styki dachówek w rzędach poziomych, prostopadłe do okapu, powinny być przesunięte względem styków w sąsiednich rzędach o pół szerokości dachówki. Dopuszczalne odchyłki nie powinny przekraczać 10 mm przy kryciu dachówką karpiówką podwójną i 5 mm przy pokryciu dachówką zakładkową.

5.7.2.3. Wielkość zakładów

Poszczególne, równoległe do okapu, rzędy dachówek powinny zachodzić na sąsiednie, niżej ułożone rzędy dachówek 6-9 cm przy kryciu dachówką karpiówką podwójną i 5-7 cm przy kryciu dachówką zakładkową.

5.7.2.4. Zamocowanie dachówek do łat

- Przy kryciu dachówką karpiówką – w strefach II i III wg PN-77/B-02011 co piąta lub szósta dachówka w rzędzie poziomym powinna być przymocowana do łaty.
- Natomiast w strefie I dachówki mogą być nie przymocowane.
- Przy kryciu dachówką zakładkową – w strefach II i III wg PN-77/B-02011 co druga dachówka powinna być przymocowana do łaty. Natomiast w strefie I powinna być przymocowana co czwarta dachówka w każdym rzędzie poziomym na skrajnych pasach połaci dachowej, a na środkowym pasie połaci – co szósta dachówka w każdym rzędzie. Sposób mocowania powinien być określony w dokumentacji projektowej i specyfikacji technicznej pokrycia, opracowanej dla realizowanego przedmiotu zamówienia (szczegółowej).

5.7.2.5. Uszczelnienie pokrycia powinno być wykonane zgodnie z wymaganiami podanymi w dokumentacji projektowej i szczegółowej specyfikacji technicznej oraz instrukcji producenta systemu pokrywczego dachówką cementową.

6. KONTROLA JAKOŚCI ROBÓT

6.1. Ogólne zasady kontroli jakości robót podano w ST „Wymagania ogólne"

6.2. Badania przed przystąpieniem do robót pokrywczych dachówką

Przed przystąpieniem do robot pokrywczych dachówką należy przeprowadzić badania materiałów, które będą wykorzystywane do wykonywania robot oraz kontrolę i odbiór (międzyoperacyjny) łacenia dachu .

6.2.1. Badania materiałów

Badanie materiałów przeprowadza się pośrednio na podstawie zapisów w dzienniku budowy dotyczących przyjęcia materiałów na budowę oraz dokumentów towarzyszących wysyłce materiałów przez producenta, potwierdzających zgodność użytych materiałów z wymaganiami dokumentacji projektowej i specyfikacji technicznej pokrycia, opracowanej dla realizowanego przedmiotu zamówienia (szczegółowej).

6.2.2. Badania prawidłowości łacenia

Łacenie powinno podlegać sprawdzeniu w zakresie:

- przekroju i rozstawu łat, – poziomu łat,
- zamocowania łat.

Sprawdzenie rozstawu łat należy przeprowadzić za pomocą pomiaru z dokładnością do 1 cm.

Sprawdzenie poziomu łat przeprowadza się przy użyciu poziomnicy wężowej lub łaty kontrolnej o długości 3 m z poziomnicą.

Zamocowanie łat sprawdza się poprzez oględziny, a w przypadku wątpliwości za pomocą próby oderwania łaty od krokwi przy użyciu dłuta ciesielskiego.

Wyniki badań powinny być porównane z wymaganiami podanymi w pkt. 5.3., odnotowane w formie protokołu kontroli, wpisane do dziennika budowy i akceptowane przez inspektora nadzoru.

6.3. Badania w czasie robót

Badania w czasie robot pokrywczych dachówkami polegają na sprawdzaniu zgodności ich wykonania z dokumentacją projektową oraz wymaganiami specyfikacji technicznej (szczegółowej) i instrukcji producenta systemu pokrywczego.

6.4. Badania w czasie odbioru robót

6.4.1. Zakres i warunki wykonywania badań

Badania w czasie odbioru robot przeprowadza się celem oceny czy spełnione zostały wszystkie wymagania dotyczące wykonanych robot pokrywczych dachówkami, w szczególności w zakresie:

- zgodności z dokumentacją projektową i specyfikacją techniczną (szczegółową) wraz z wprowadzonymi zmianami naniesionymi w dokumentacji powykonawczej, – jakości zastosowanych materiałów i wyrobów,
- prawidłowości przygotowania podkładu,
- prawidłowości wykonania pokrycia i obróbek blacharskich.

Przy badaniach w czasie odbioru robot należy wykorzystywać wyniki badań dokonanych przed przystąpieniem do robot i w trakcie ich wykonywania. Do badań odbiorowych należy przystąpić po całkowitym zakończeniu robot i po opadach deszczu.

6.4.2. Opis badań

6.4.2.1. Sprawdzenie prawidłowości kierunku krycia

Należy przeprowadzić za pomocą sznura murarskiego lub drutu napiętego wzdłuż badanego rzędu dachówek, poziomnicy, trójkąta ciesielskiego oraz miarki z podziałką milimetrową. Sprawdzenie należy przeprowadzić co najmniej dla trzech rzędów każdej połaci dachu, stwierdzając czy zachowane zostały wymagania określone w pkt. 5.5. niniejszej specyfikacji.

6.4.2.2. Sprawdzenie rozmieszczenia styków i wielkości zakładów

Należy przeprowadzić przez oględziny, a w przypadku nasuwających się wątpliwości co do prawidłowości wykonania – za pomocą pomiaru przeprowadzonego z dokładnością do 5 mm, stwierdzając czy zachowane zostały wymagania określone w pkt. 5.6.2.3. i 5.6.2.4. oraz 5.7.2.2. i 5.7.2.3. niniejszej specyfikacji.

6.4.2.3. Sprawdzenie zamocowania dachówek i uszczelnienia pokrycia

Należy przeprowadzić wzrokowo, badając czy zostały zachowane wymagania określone w pkt. 5.6.2.5. i 5.6.2.6. oraz 5.7.2.4. i 5.7.2.5. niniejszej specyfikacji.

Ponadto należy w wybranych przez Komisję miejscach, spośród szczególnie narażonych na zatrzymywanie się i przeciekanie wody, sprawdzić szczelność pokrycia.

Jeżeli nie ma warunków, aby sprawdzenie to przeprowadzić po deszczu, należy wybrane miejsca poddać przez 10 min. działaniu strumienia wody, powodującego spływanie wody w kierunku od kalenicy do okapu i jednocześnie obserwować, czy spływająca woda nie zatrzymuje się na powierzchni pokrycia albo czy nie przenika przez nie, tworząc zacieki.

Stwierdzone usterki należy oznaczyć w sposób umożliwiający ich odszukanie po wyschnięciu pokrycia.

6.4.2.4. Sprawdzenie zabezpieczenia dachówek na okapach

Należy przeprowadzić wzrokowo, stwierdzając czy zostały zachowane wymagania określone w pkt. 5.6.2.1. i 5.7.2.1. niniejszej specyfikacji.

6.4.2.5. Sprawdzenie prawidłowości pokrycia kalenic i grzbietów

Należy przeprowadzić przez oględziny i za pomocą pomiaru. Prostoliniowość ułożenia gąsiorów należy sprawdzić przez przyłożenie łaty długości 3 m i pomiar prześwitu pomiędzy łatą a powierzchnią gąsiorów z dokładnością do 5 mm, stwierdzając czy zostały zachowane wymagania określone w pkt. 5.5. niniejszej specyfikacji.

6.4.2.6. Sprawdzenie prawidłowości wykonania zlewów (koszy)

Należy przeprowadzić przez porównanie ich wykonania z wymaganiami podanymi w pkt. 5.5. niniejszej specyfikacji za pomocą oględzin i pomiaru oraz przez sprawdzenie szczelności w sposób podany w pkt. 6.4.2.3.

6.4.2.7. Sprawdzenie prawidłowości wykonania obróbek blacharskich

Należy przeprowadzić zgodnie z wymaganiami podanymi w PN-61/B-10245 oraz odpowiedniej specyfikacji technicznej.

6.4.2.8. Sprawdzenie równości powierzchni pokrycia dachówką ceramiczną przeprowadza się zgodnie z wymaganiami podanymi w pkt. 5.6.2.2. niniejszej specyfikacji.

Wyniki badań powinny być porównane z wymaganiami podanymi w pkt. 5.5.-5.7. niniejszej specyfikacji, opisane w dzienniku budowy i protokole podpisanym przez przedstawicieli inwestora (zamawiającego) oraz wykonawcy.

7. OBMIAR ROBÓT

7.1. Ogólne zasady przedmiaru i obmiaru podano w ST „Wymagania ogólne".

Szczegółowe zasady obmiaru robót pokrywczych dachówką

Powierzchnię pokrycia dachów dachówką oblicza się w metrach kwadratowych ich połaci bez potrącania powierzchni nie pokrytych zajętych przez urządzenia obce na dachu np. kominy, wyłazy, okienka, wywiewki, o ile każda z nich jest mniejsza niż 0,5 m2.

Powierzchnie połaci oblicza się według powierzchni figur geometrycznych, utworzonych przez linie ograniczające połacie, jak: linie przecięcia dwóch sąsiednich połaci, linia przecięcia płaszczyzny połaci z płaszczyzną attyki, krawędź zewnętrzna deski okapowej.

Przy obliczaniu szerokości połaci z wymiarów jej rzutu podanych w dokumentacji projektowej lub powykonawczej można korzystać ze współczynników przeliczeniowych podanych w tablicy 0005 KNR 2-02.

8. ODBIÓR ROBÓT

8.1.Ogólne zasady odbioru robót podano w ST „Wymagania ogólne"

8 8.2.Odbiór robót zanikających i ulegających zakryciu

Przy kryciu dachówką elementami ulegającymi zakryciu są podkłady i częściowo obróbki blacharskie.

Odbiór podkładów i obróbek blacharskich ulegających zakryciu musi być dokonany przed rozpoczęciem układania pokrycia (odbiór międzyoperacyjny).

W trakcie odbioru należy przeprowadzić badania wymienione w pkt. 6.2.2. i 6.4.2.7. niniejszej specyfikacji. Wyniki badań dla podkładów należy porównać z wymaganiami

określonymi w dokumentacji projektowej i w pkt. 5.3. niniejszej specyfikacji. Wyniki badań dla wykonania obróbek blacharskich należy porównać z wymaganiami podanymi w dokumentacji projektowej i specyfikacji technicznej (szczegółowej), w której ujęto wymagania dla obróbek blacharskich realizowanego przedmiotu zamówienia oraz PN-61/B10245.

Jeżeli wszystkie pomiary i badania dały wynik pozytywny można uznać, że podkłady i obróbki blacharskie zostały prawidłowo przygotowane, tj. zgodnie z dokumentacją projektową oraz specyfikacją techniczną (szczegółową) i zezwolić na przystąpienie do układania pokrycia.

Jeżeli chociaż jeden wynik badania jest negatywny przygotowanie podkładu bądź obróbek blacharskich nie powinno być odebrane. W takim przypadku należy ustalić zakres prac i rodzaje materiałów koniecznych do usunięcia nieprawidłowości. Po wykonaniu ustalonego zakresu prac należy ponownie przeprowadzić ocenę przygotowania podkładu bądź obróbek blacharskich.

Wszystkie ustalenia związane z dokonanym odbiorem robot ulegających zakryciu należy zapisać w dzienniku budowy lub protokole podpisanym przez przedstawicieli inwestora (inspektor nadzoru) i wykonawcy (kierownik budowy).

8.3.Odbiór częściowy

Odbiór częściowy polega na ocenie ilości i jakości wykonanej części robot. Odbioru częściowego robot dokonuje się dla zakresu określonego w dokumentach umownych, według zasad jak przy odbiorze ostatecznym robot. Celem odbioru częściowego jest wczesne wykrycie ewentualnych usterek w realizowanych robotach i ich usunięcie przed odbiorem końcowym.
Odbiór częściowy robot jest dokonywany przez inspektora nadzoru w obecności kierownika budowy. Protokół odbioru częściowego jest podstawą do dokonania częściowego rozliczenia robót, jeżeli umowa taką formę przewiduje.

8.4.Odbiór ostateczny (końcowy)

Odbiór końcowy stanowi ostateczną ocenę rzeczywistego wykonania robot w odniesieniu do ich zakresu (ilości), jakości i zgodności z dokumentacją projektową.
Odbiór ostateczny przeprowadza komisja powołana przez zamawiającego, na podstawie przedłożonych dokumentów, wyników badań oraz dokonanej oceny wizualnej.
Zasady i terminy powoływania komisji oraz czas jej działania powinna określać umowa.
Wykonawca robot obowiązany jest przedłożyć komisji następujące dokumenty:

- dokumentację projektową z naniesionymi zmianami dokonanymi w toku wykonywania robót,
- szczegółowe specyfikacje techniczne ze zmianami wprowadzonymi w trakcie wykonywania robot,
- dziennik budowy i książki obmiarów z zapisami dokonywanymi w toku prowadzonych robot, protokoły kontroli spisywane w trakcie wykonywania prac,
- dokumenty świadczące o dopuszczeniu do obrotu i powszechnego zastosowania użytych materiałów i wyrobów budowlanych,
- protokoły odbiorów robot ulegających zakryciu i odbiorów częściowych, — instrukcje producenta systemu pokrywczego,
- wyniki badań laboratoryjnych i ekspertyz.

W toku odbioru komisja obowiązana jest zapoznać się przedłożonymi dokumentami, przeprowadzić badania zgodnie z wytycznymi podanymi w pkt. 6.4 niniejszej ST, porównać je z wymaganiami podanymi w dokumentacji projektowej i specyfikacji technicznej pokrycia dachówką, opracowanej dla realizowanego przedmiotu zamówienia (szczegółowej), oraz dokonać oceny wizualnej.
Roboty pokrywcze powinny być odebrane, jeżeli wszystkie wyniki badań są pozytywne, a dostarczone przez wykonawcę dokumenty są kompletne i prawidłowe pod względem merytorycznym.
Jeżeli chociażby jeden wynik badań był negatywny pokrycie dachówką nie powinno być odebrane. W takim przypadku należy wybrać jedno z następujących rozwiązań:

- jeżeli to możliwe należy ustalić zakres prac korygujących, usunąć niezgodności pokrycia dachówką z wymaganiami określonymi w dokumentacji projektowej i specyfikacji technicznej (szczegółowej) i przedstawić je ponownie do odbioru,
- jeżeli odchylenia od wymagań nie zagrażają bezpieczeństwu użytkownika, trwałości i szczelności pokrycia zamawiający może wyrazić zgodę na dokonanie odbioru końcowego z jednoczesnym obniżeniem wartości wynagrodzenia w stosunku do ustaleń umownych,
- w przypadku, gdy nie są możliwe podane wyżej rozwiązania wykonawca zobowiązany jest do usunięcia wadliwie wykonanych robot pokrywczych, wykonać je ponownie i powtórnie zgłosić do odbioru.

W przypadku niekompletności dokumentów odbiór może być dokonany po ich uzupełnieniu.
Z czynności odbioru sporządza się protokół podpisany przez przedstawicieli zamawiającego i wykonawcy. Protokół powinien zawierać:

- ustalenia podjęte w trakcie prac komisji,
- ocenę wyników badań,
- wykaz wad i usterek ze wskazaniem sposobu ich usunięcia,
- stwierdzenie zgodności lub niezgodności wykonania pokrycia dachu dachówką z zamówieniem.

Protokół odbioru końcowego jest podstawą do dokonania rozliczenia końcowego pomiędzy zamawiającym a wykonawcą.

8.5. Odbiór po upływie okresu rękojmi i gwarancji

Celem odbioru po okresie rękojmi i gwarancji jest ocena stanu pokrycia dachu dachówką
po użytkowaniu w tym okresie oraz ocena wykonywanych w tym okresie ewentualnych robót poprawkowych, związanych z usuwaniem zgłoszonych wad.
Odbiór po upływie okresu rękojmi i gwarancji jest dokonywany na podstawie oceny wizualnej pokrycia dachówką, z uwzględnieniem zasad opisanych w pkt. 8.4. „Odbiór ostateczny (końcowy)".
Pozytywny wynik odbioru pogwarancyjnego jest podstawą do zwrotu kaucji gwarancyjnej, negatywny do ewentualnego dokonania potrąceń wynikających z obniżonej jakości robót.
Przed upływem okresu gwarancyjnego zamawiający powinien zgłosić wykonawcy wszystkie zauważone wady w wykonanych robotach pokrywczych dachówką.

9. PODSTAWA PŁATNOŚCI

9.1. Ogólne ustalenia dotyczące podstawy rozliczenia robót podano w ST Zasady rozliczenia i płatności „Wymagania ogólne"

Rozliczenie robot pokrywczych dachówką może być dokonane jednorazowo po wykonaniu pełnego zakresu robót i ich końcowym odbiorze lub etapami określonymi w umowie, po dokonaniu odbiorów częściowych robot. Ostateczne rozliczenie umowy pomiędzy zamawiającym a wykonawcą następuje po dokonaniu odbioru pogwarancyjnego.
Podstawę rozliczenia oraz płatności wykonanego i odebranego zakresu krycia dachu dachówką stanowi wartość tych robot obliczona na podstawie:

- określonych w dokumentach umownych (ofercie) cen jednostkowych i ilości robót zaakceptowanych przez zamawiającego lub
- ustalonej w umowie kwoty ryczałtowej za określony zakres robot.

Ceny jednostkowe wykonania pokrycia dachu dachówką lub kwoty ryczałtowe obejmujące roboty pokrywcze dachówką uwzględniają:

- przygotowanie stanowiska roboczego,
- dostarczenie do stanowiska roboczego materiałów, narzędzi i sprzętu,
- obsługę sprzętu nieposiadającego etatowej obsługi,
- ustawienie i przestawienie drabin oraz lekkich rusztowań przestawnych umożliwiających wykonanie robot na wysokości do 4 m,
- odbiór i oczyszczenie podkładu z łat,
- pokrycie dachu dachówką z uszczelnieniem pokrycia i montażem przewidzianych w dokumentacji projektowej Ele mentów systemowych pokrycia, – pokrycie kalenic i grzbietów,
- usunięcie wad i usterek oraz naprawienie uszkodzeń powstałych w czasie robót pokrywczych, – oczyszczenie miejsca pracy z resztek materiałów, – likwidację stanowiska roboczego.

W kwotach ryczałtowych ujęte są również koszty montażu, demontażu i pracy rusztowań niezbędnych do wykonania robot pokrywczych na wysokości ponad 4 m od poziomu terenu.
Przy rozliczaniu robot pokrywczych dachówką według uzgodnionych cen jednostkowych koszty niezbędnych rusztowań mogą być uwzględnione w tych cenach lub stanowić podstawę oddzielnej płatności. Sposób rozliczenia kosztów montażu, demontażu i pracy rusztowań koniecznych do wykonywania robot na wysokości powyżej 4 m, należy ustalić w postanowieniach pkt. 9 specyfikacji technicznej pokrycia dachu dachówką, opracowanej dla realizowanego przedmiotu zamówienia (szczegółowej).

10. PRZEPISY ZWIĄZANE

10.1. Normy

PN-77/B-02011- Obciążenia w obliczeniach statycznych. Obciążenie wiatrem.
PN-B-02361:1999 - Pochylenia połaci dachowych.
PN-71/B-10241- Roboty pokrywcze. Krycie dachówką ceramiczną. Wymagania i badania przy odbiorze.
PN-63/B-10243 - Roboty pokrywcze dachówką cementową. Wymagania i badania przy odbiorze.
PN-61/B-10245 - Roboty blacharskie budowlane z blachy stalowej ocynkowanej i cynkowej. Wymagania i badania techniczne przy odbiorze.
PN-B-12030:1996 - Wyroby budowlane ceramiczne i silikatowe. Pakowanie, przechowywanie i transport.
PN-B-12030:1996/ Az1:2002 - Wyroby budowlane ceramiczne i silikatowe. Pakowanie, przechowywanie i transport (Zmiana Az1).
PN-90/B-14501- Zaprawy budowlane zwykłe.
PN-EN 490:2000 - Dachówki i kształtki dachowe cementowe. Charakterystyka wyrobu.
PN-EN 490:2005(U) - Dachówki i kształtki dachowe cementowe. Charakterystyka wyrobu.
PN-EN 490:2000/ Ap1:2004 - Dachówki i kształtki dachowe cementowe. Charakterystyka wyrobu.
PN-EN 1304:2002 - Dachówki ceramiczne. Definicje i specyfikacja wyrobów.
PN-EN 1304:2002/ Ap1:2004 - Dachówki ceramiczne. Definicje i specyfikacja wyrobów.

10.2. Inne dokumenty, instrukcje i przepisy

- Warunki techniczne wykonania i odbioru robot budowlano - montażowych (tom I, część III) Arkady, Warszawa 1990 r.,
- Warunki techniczne wykonania i odbioru robot budowlanych ITB część C: Zabezpieczenia i izolacje. Zeszyt 1: Pokrycia dachowe. Warszawa 2004 r.,
- Specyfikacja techniczna wykonania i odbioru robot budowlanych. Wymagania ogólne. Kod CPV 45000000-7. Wydanie II, OWEOB Promocja – 2005 r.,
- Specyfikacja techniczna wykonania i odbioru robot budowlanych. Wykonywanie pokryć dachowych. Kod CPV 45260000. Pokrycie dachu blachą. Kod CPV 45261213,
- Obróbki blacharskie. Kod CPV 45261310. Rynny i rury spustowe. Kod CPV 45261320. Wydanie I, OWEOB Promocja – 2004 r.,
- Rozporządzenie Ministra Infrastruktury z dnia 03.07.2003 r. w sprawie szczegółowego zakresu i formy projektu budowlanego (Dz. U. z 2003 r. Nr 120, poz. 1133),
- Rozporządzenie Ministra Infrastruktury z dnia 02.09.2004 r. w sprawie szczegółowego zakresu i formy dokumentacji projektowej, specyfikacji technicznych wykonania i odbioru robot budowlanych oraz programu funkcjonalno - użytkowego (Dz. U. z 2004 r.Nr 202, poz. 2072),

- Rozporządzenie Ministra Infrastruktury z dnia 26.06.2002 r. w sprawie dziennika budowy, montażu i rozbiórki, tablicy informacyjnej oraz ogłoszenia zawierającego dane dotyczące bezpieczeństwa pracy i ochrony zdrowia (Dz. U. z 2002 r. Nr 108, poz. 953 z poźn. zmianami),
- Ustawa z dnia 16 kwietnia 2004 r. o wyrobach budowlanych (Dz. U. z 2004 r. Nr 92,poz. 881),
- Ustawa z dnia 7 lipca 1994 roku – Prawo budowlane (jednolity tekst Dz. U. Nr 156 z 2006 roku poz. 1118).

SZCZEGÓŁOWA SPECYFIKACJA TECHNICZNA WYKONANIA
I ODBIORU ROBÓT BUDOWLANYCH

SST-17 CPV 45233253-7 Roboty w zakresie nawierzchni dróg i chodników

1. CZĘŚĆ OGÓLNA

1.1. Przedmiot SST

Przedmiotem niniejszej szczegółowej specyfikacji technicznej SST są wymagania dotyczące wykonania i odbioru robót brukarskich w odniesieniu do wykonania zadania opisanego w wymaganiach ogólnych.

1.2. Zakres stosowania STWIOR

Niniejsza szczegółowa specyfikacja techniczna SST jest dokumentem przetargowym i kontraktowym przy zlecaniu i realizacji robót wymienionych w pkt. 1.1

Odstępstwa od wymagań podanych w niniejszej specyfikacji mogą mieć miejsce tylko w przypadkach prostych robót o niewielkim znaczeniu, dla których istnieje pewność, że podstawowe wymagania będą spełnione przy zastosowaniu metod wykonania wynikających z doświadczenia oraz uznanych reguł i zasad sztuki budowlanej oraz przy uwzględnieniu przepisów bhp.

1.3. Zakres robót objętych SST

Roboty, których dotyczy specyfikacja, obejmują czynności umożliwiające i mające na celu wykonanie następujących robót brukarskich: - chodniki, drogi

2. MATERIAŁY

Materiałami stosowanymi przy wykonaniu robót będących przedmiotem niniejszej ST są:

- piasek - kruszywo średnio lub gruboziarniste, pozbawione domieszek gliniastych (< 5%), spełniający wymagania
- PN-B -11113:1996,
- woda - woda do zaprawy cementowej powinna odpowiadać wymaganiom PN-75/C- 04630.
- żwir - kruszywo mineralne, naturalne wg PN-B-11111:1996,
- kruszywo łamane
- Cement spełniający wymagania normy PN-EN197-1 Cement Część 1: skład wymagania i kryteria zgodności dotyczące cementów powszechnego użytku. e) Płyty betonowe
- Beton odpowiadający wymaganiom normy PN-EN 206-1
- Obrzeża betonowe 8x30 cm (zgodnie z projektem zagospodarowania)
- Krawężniki drogowe 15x30 cm,

Wszystkie materiały przewidywane do wbudowania będą zgodne z postanowieniami Umowy i poleceniami inspektora nadzoru. W oznaczonym czasie przed wbudowaniem Wykonawca przedstawi szczegółowe informacje dotyczące źródła wytwarzania i wydobywania materiałów oraz odpowiednie świadectwa badań, dokumenty dopuszczenia do obrotu i stosowania w budownictwie i próbki do zatwierdzenia inspektorowi nadzoru. Wykonawca ponosi odpowiedzialność za spełnienie wymagań ilościowych i jakościowych materiałów dostarczanych na plac budowy oraz za ich właściwe składowanie i wbudowanie.

3. SPRZĘT

Do wykonania robót będących przedmiotem niniejszej ST stosować następujący, sprawny technicznie i zaakceptowany przez inspektora nadzoru, przykładowy sprzęt:

- zagęszczarka płytowa, lekka,
- betoniarka min. 150 l
- piła do cięcia asfaltu
- walec 0,6T wibracyjny
- piła do przycinania kostki

Wykonawca jest zobowiązany do używania jedynie takiego sprzętu, który nie spowoduje niekorzystnego wpływu na jakość i środowisko wykonywanych robót. Sprzęt używany do realizacji robót powinien być zgodny z ustaleniami ST oraz projektu organizacji robót, który uzyskał akceptację inspektora nadzoru Wykonawca dostarczy inspektorowi nadzoru kopie dokumentów potwierdzających dopuszczenie sprzętu do użytkowania zgodnie z jego przeznaczeniem.

4. TRANSPORT

Do transportu materiałów, sprzętu budowlanego, urządzeń i urobku z robót ziemnych stosować następujące, sprawne technicznie i zaakceptowane przez inspektora nadzoru środki transportu:

- samochód dostawczy 3 - 5 Mg,

Wykonawca jest zobowiązany do stosowania jedynie takich środków transportu, które nie wpłyną niekorzystnie na jakość robót i właściwości przewożonych towarów. Środki transportu winny być zgodne z ustaleniami ST oraz projektu organizacji robót, który uzyskał akceptację inspektora nadzoru. Przy ruchu po drogach publicznych pojazdy muszą spełniać wymagania przepisów ruchu drogowego tak pod względem formalnym jak i rzeczowym.

5. WYKONANIE ROBÓT

5.1. Ogólne wymagania

Wykonawca jest odpowiedzialny za prowadzenie robót zgodnie z wymaganiami obowiązujących PN i EN-PN, WTWOR i postanowieniami Umowy.
5.2. Zgodność z dokumentacją. Nawierzchnia drogowa powinna być wykonana zgodnie z zatwierdzoną dokumentacją techniczną uwzględniającą wymagania norm i inwestora. Dopuszcza się odstępstwa od dokumentacji technicznej, które nie naruszają postanowień norm, a są uzasadnione technicznie i ekonomicznie, uzgodnione z autorem projektu i inwestorem oraz udokumentowane zapisem w dzienniku budowy potwierdzonym przez nadzór techniczny lub inny równorzędny dokument.
5.3. Podłoże. W przypadku układania nawierzchni z kostki betonowej bezpośrednio na istniejącym podłożu stanowiącym warstwę konstrukcyjną placu, grunt pod podsypką podłoża powinien być jednolity, przepuszczalny i zabezpieczony przed skutkami przemarzania.
Wskaźnik zagęszczenia gruntu, oznaczony metodą normalną wg PN-75/B-04481, powinien wynosić co najmniej 0,98.
5.4. NAWIERZCHNIE.
Konstrukcję nawierzchni projektuje się na natężenie ruchu KR1,
Drogi wewnętrzne(parametry drogi przystosowane dla pojazdów ciężkich związanych z wywozem nieczystości):
Konstrukcję nawierzchni projektuje się na natężenie ruchu KR1.
KONSTRUKCJA NAWIERZCHNI PARKING

- warstwa ścieralna z kostki betonowej z wypustkami dystansowymi 8 cm
- podsypka cementowo-piaskowa 3 cm
- podbudowa z mieszanki kruszywa kamiennego

niesortowanego o uziarnieniu ciągłym 2/31,5 mm 20 cm

- warstwa podłoża stabilizowanego cementem Rm=2,5 MPa 30 cm

wtórny moduł odkształcenia góry warstwy E_2=80 MPa

---

razem = 61 cm
Uwaga:
Miejsca postojowe wydzielić farbą grubowarstwową chemoutwardzalną zgodnie z projektem organizacji ruchu.
KONSTRUKCJA NAWIERZCHNI DROGI MANEWROWEJ

- warstwa ścieralna z kostki betonowej z wypustkami dystansowymi 8 cm
- podsypka cementowo-piaskowa 3 cm
- podbudowa z mieszanki kruszywa kamiennego

niesortowanego o uziarnieniu ciągłym 2/31,5 mm 20 cm

- warstwa podłoża stabilizowanego cementem Rm=2,5 MPa 30 cm

wtórny moduł odkształcenia góry warstwy E_2=80 MPa

---

razem = 61 cm
KONSTRUKCJA NAWIERZCHNI CHODNIK

- warstwa ścieralna z kostki betonowej 6 cm
- podsypka cementowo-piaskowa 3 cm
- podbudowa z mieszanki kruszywa kamiennego

niesortowanego o uziarnieniu ciągłym 2/31,5 mm 10 cm

- warstwa mrozoochronna z kruszywa kamiennego łamanego

niesortowanego o uziarnieniu 31,5/63 mm 20 cm

wtórny moduł odkształcenia góry warstwy E_2=100 MPa

---

razem = 39 cm
Parametry drogi manewrowej dla samochodów osobowych:
- szerokość jezdni 6,0 m
- minimalne pochylenie podłużne 0,5%
- pochylenie poprzeczne jednostronne 2%

Krawężniki i obrzeża
Obramowanie zewnętrzne jezdni krawężnikiem ulicznym o wymiarach 15 x 30 cm na podsypce piaskowo - cementowej ze spoinami wypełnionymi zaprawą cementową. Obrzeża chodników i opasek 8x30cm.
Krawężniki ułożone na ławie betonowej z oporem z betonu C12/15, o wymiarach (40 x 15)+(31 x 15) cm. W miejscu zjazdu obniżyć krawężnik do prześwitu maksymalnego 2 ÷ 3cm w celu likwidacji tzw. barier architektonicznych.
Odwodnienie
Wody deszczowe z parkingów i drogi wewnętrznej zaprojektowano do wpustów kanalizacji deszczowej oraz powierzchniowo na terenie Inwestora poprzez wykorzystanie naturalnej chłonności zielonych terenów nieutwardzonych.
Ukształtowanie zieleni
W ramach przedmiotowej inwestycji przewidziano uporządkowanie istniejącej zieleni. Na terenie zaprojektowano zieleń głównie w postaci zieleni niskiej- traw oraz nasadzenia zieleni wysokiej wzdłuż północnej i wschodniej granicy działki. Przewiduje się wycinkę drzew zgodnie z rysunkiem PZT.
Miejsce składowania odpadów

Eksploatacja budynku mieszkalnego wiąże się z wytwarzanie odpadów komunalnych z gospodarstw domowych. Na potrzeby składowania odpadów przewidziano wiatę śmietnikową z kontenerami na odpady w miejscu wskazanym na projekcie zagospodarowania terenu. Odpady komunalne będzie odbierać wyspecjalizowana firma. Wiata na kontenery ma powierzchnię umożliwiającą ustawienie 5 pojemników o pojemności 1100l oraz 240l.
5.5. Prawidłowość wykonania warstwy jezdnej.
5.5.1. Obramowanie nawierzchni. Nawierzchnia powinna być ograniczona dwustronnie opaską z krawężnika drogowego i miejscowo z obrzeża betonowego 8x30x100 cm.
5.5.2. Ułożenie kostki na odcinkach prostych.
Kostki brukowe na odcinkach prostych powinny być ułożone rzędami prostopadłymi do osi drogi lub chodnika , albo rzędami nachylonymi do osi drogi pod kątem 45° z infułami.
W przypadku gdy w szerokości jezdni nie mieści się całkowita liczba kostek, różnicę należy wypełnić kostką przyciętą.
Spadek poprzeczny powyżej >2,5 %
5.5.3. Ułożenie kostki na łukach. Kostki na łukach powinny być ułożone w ten sam sposób jak na odcinkach prostych z tym zastrzeżeniem, że w przypadku ułożenia płyt rzędami prostopadłymi do osi placu lub drogi kierunki spoin poprzecznych powinny pokrywać się z promieniami łuku, a w przypadku ułożenia płyt rzędami ukośnymi, kierunki spoin powinny być nachylone pod kątem 45° do stycznych łuku. Szerokość spoin po zewnętrznej stronie łuku nie powinna być większa niż 5 mm. Przy małych łukach lub szerokich jezdniach należy stosować sposoby układania jak wyżej.
5.5.4. Wypełnienie spoin .
Wypełnienie spoin powinno być wykonane zgodnie z projektem. Przy projektowanym wypełnieniu spoin przez zamulenie - piasek powinien zawierać 3 + 8% części drobniejszych od 0,05 mm, a zamulenie powinno być wykonane na pełną wysokość płyt bloczków betonowych.
5.6. Cechy nawierzchni.
5.6.1. Szerokość nawierzchni.
Szerokość nawierzchni określają odpowiednie rysunki projektu. Dopuszczalne odchylenia szerokości wykonanej nawierzchni od szerokości projektowanej nie powinny przekraczać ±5 cm.
5.6.2. Równość nawierzchni w kierunku podłużnym.
Odchylenia profilu podłużnego, mierzone zgodnie z BN-68/8931-04, nie powinny przekraczać 10 mm.
5.7. Otwarcie placu dla ruchu może nastąpić:
W przypadku nawierzchni ze spoinami wypełnionymi piaskiem - niezwłocznie po jej ułożeniu.

6. KONTROLA JAKOŚCI ROBÓT

6.1. Ogólne zasady kontroli jakości robót
a)ogólne wymagania dotyczące wykonania robót, dostawy materiałów, sprzętu i środków transportu podano w ST "Wymagania ogólne"
b)wykonawca jest odpowiedzialny za pełną kontrolę jakości robót, materiałów i urządzeń
c) wykonawca zapewni odpowiedni system i środki techniczne do kontroli jakości robót na terenie i poza placem budowy
d)wszystkie badania i pomiary będą przeprowadzane zgodnie z wymaganiami Norm lub Aprobat Technicznych przez jednostki posiadające odpowiednie uprawnienia budowlane.

6.2. Kontrole i badania laboratoryjne
a)badania laboratoryjne muszą obejmować sprawdzenie podstawowych cech materiałów podanych w niniejszej ST oraz wyspecyfikowanych we właściwych PN (EN- PN) lub Aprobatach Technicznych, a częstotliwość ich wykonania musi pozwolić na uzyskanie wiarygodnych i reprezentatywnych wyników dla całości wybudowanych lub zgromadzonych materiałów. Wyniki badań Wykonawca przekazuje inspektorowi nadzoru w trybie określonym w specyfikacji ogólnej do akceptacji. b)wykonawca będzie przekazywać inspektorowi nadzoru kopie raportów z wynikami badań .
c) badania kontrolne obejmują cały proces budowy

7. OBMIAR ROBÓT

1) Ogólne zasady i wymagania dotyczące obmiaru robót podano w ST "Wymagania ogólne".
2) Roboty objęte niniejszą ST obmierza się w jednostkach miary podanych w punkcie 1.1 .niniejszej ST.
3) Obmiar robót określa ilość wykonanych robót zgodnie z postanowieniami Umowy.
4) Ilość robót oblicza się według sporządzonych przez służby geodezyjne pomiarów z natury, udokumentowanych operatem powykonawczym, z uwzględnieniem wymagań technicznych zawartych w niniejszej ST i ujmuje w księdze obmiaru.
5) Wszystkie urządzenia i sprzęt pomiarowy stosowane do obmiaru robót podlegają akceptacji inspektora nadzoru i muszą posiadać ważne certyfikaty legalizacji.

8. ODBIÓR ROBÓT

1) Ogólne zasady odbioru robót i ich przejęcia podano w ST "Wymagania ogólne".
2) Celem odbioru jest protokolarne dokonanie finalnej oceny rzeczywistego wykonania robót w odniesieniu do ich ilości, jakości i wartości.

3) Gotowość do odbioru zgłasza Wykonawca wpisem do dziennika budowy przedkładając inspektorowi nadzoru do oceny i zatwierdzenia dokumentację powykonawczą robót.

Odbiór jest potwierdzeniem wykonania robót zgodnie z postanowieniami Umowy oraz obowiązującymi Normami Technicznymi (PN, EN-PN).

8.1. Program odbioru nawierzchni z kostki brukowej obejmuje:

a) badania przed ułożeniem warstwy jezdnej,
b) badania w czasie układania warstwy jezdnej,
c) badania po wykonaniu warstwy jezdnej (przy odbiorze).

8.2. Badania w czasie budowy powinny być prowadzone systematycznie i polegają na sprawdzaniu stale, w miarę postępu robót, jakości materiałów i zgodności wykonywania robót z projektem, obowiązującymi przepisami lub powszechnie uznanymi i wprowadzonymi osiągnięciami techniki. Wyniki badań w czasie budowy powinny być wpisane do dziennika budowy.
W przypadku braku w opisie badań lub niezgodności wyników badania z projektem lub wymaganiami normy, decyzja co do dalszego postępowania należy do nadzoru budowlanego lub komisji odbiorczej.

8.3. Opis badań

8.3.1. Sprawdzenie zgodności z dokumentacją należy przeprowadzać przez porównanie wymagań projektowych dla budowy z wynikami uzyskanymi w czasie budowy.

8.3.2. Badanie materiałów należy przeprowadzać pośrednio na podstawie dokumentów stwierdzających zgodność z wymaganiami dokumentacji technicznej oraz z powołanymi normami.
Materiały, których jakość nie jest stwierdzona odpowiednim zaświadczeniem (atestem), a budzące wątpliwości, powinny być przed użyciem do robót poddane badaniom.

8.3.3. Rodzaj gruntu podłoża należy określić na podstawie wskaźnika zagęszczenia gruntu oznaczonego metodą normalną wg PN-75/B-04481.

8.3.4. Sprawdzenie konstrukcji, grubości i równości podbudowy. Konstrukcję i grubość podbudowy należy sprawdzać w dwóch miejscach na każdym odcinku miejscu na każdym kilometrowym odcinku oraz w miejscach, gdzie rodzaj lub konstrukcja podbudowy uległa zmianie, a także w miejscach budzących wątpliwości. W przypadku zastosowania podbudowy zagęszczenie jej należy sprawdzić wg PN-75/B-04481. Równość podbudowy w kierunku podłużnym należy sprawdzić łatą czterometrową wg BN-68/8931-04. Prawidłowość profilu poprzecznego podbudowy należy sprawdzić wg 8.3.10.

8.3.5. Sprawdzenie obramowania nawierzchni należy przeprowadzać przez oględziny na całej długości przygotowanego do budowy, będącego w budowie lub odbieranego odcinka.

8.3.6. Sprawdzenie prawidłowości ułożenia betonowej kostki brukowej należy przeprowadzać przez oględziny na całej długości będącego w budowie lub odbieranego odcinka.

8.3.7. Sprawdzenie spoin. Rozmieszczenie spoin należy sprawdzać przez oględziny na całej długości będącego w budowie lub odbieranego odcinka. Sprawdzenie wypełnienia spoin wykonuje się co najmniej w trzech losowo wybranych miejscach. Sprawdzenie wypełnienia wykonuje się przez usunięcie materiału wypełniającego na długości około 10 cm oraz zbadaniu, czy materiał wypełniający wypełnia całą spoinę. W tych samych miejscach należy zbadać szerokość spoiny.

8.3.8. Sprawdzenie szerokości nawierzchni. Szerokość nawierzchni należy sprawdzać co najmniej 5 razy.

8.3.9. Sprawdzenie równości nawierzchni w kierunku podłużnym należy wykonać wg BN-68/8931 -04.

8.3.10. Sprawdzenie prawidłowości profilu poprzecznego nawierzchni należy przeprowadzać co najmniej w dziesięciu miejscach wykonanego odcinka. Sprawdzenie polega na przyłożeniu do powierzchni badanej warstwy łaty profilowej względnie prostej, pomierzeniu spadków i porównaniu ich z wymaganiami normy oraz pomierzeniu prześwitów pomiędzy łatą i badaną powierzchnią i porównaniu z pkt 5.6.3.

8.4. Ocena wyników badań.

Nawierzchnię należy uznać za wykonaną zgodnie z normą jeżeli wszystkie badania wymienione w specyfikacji dadzą wynik dodatni. Dopuszczalne są odchylenia od postanowień p. 5.6.2 i 5.6.3 pod warunkiem, że liczba miejsc wskazujących odchylenia równości przekraczające 5 mm nie wyniesie więcej niż 10, a wartość odchyleń w żadnym przypadku nie przekroczy 10 mm.

9. OPIS SPOSOBU ROZLICZENIA ROBÓT TYMCZASOWYCH I PRAC TOWARZYSZĄCYCH

9.1. Ogólne wymagania

Ogólne wymagania dotyczące płatności podano w ST "Wymagania ogólne". Podstawową formą płatności jest ryczałt obliczony w oparciu o projekt techniczny i przedmiar robót. Płatność za jednostkę obmiarową roboty należy przyjmować zgodnie z postanowieniami Umowy, obmiarem robót, oceną jakości użytych materiałów i jakości wykonania robót, na podstawie wyników pomiarów i badań. Zgodnie z postanowieniami Umowy należy wykonać zakres robót wymieniony w p. 1.1. niniejszej ST.

9.2. Cena wykonania robót Cena wykonania robót obejmuje:

- prace geodezyjne związane z wyznaczeniem, realizacją i inwentaryzacją powykonawczą robót i obiektu wraz ze sporządzeniem wymaganej dokumentacji (mapy powykonawczej), - badania laboratoryjne materiałów wraz z opracowaniem dokumentacji, - dostarczenie materiałów, sprzętu i urządzeń oraz ich składowanie,

- wykonanie niezbędnych tymczasowych nawierzchni komunikacyjnych,
- wywóz z terenu budowy materiałów zbędnych,
- dostarczenie obiektów zaplecza budowy, zagospodarowanie terenu budowy
- wykonanie robót zasadniczych polegających na ułożeniu betonowej kostki brukowej na podsypce lub cementowo-piaskowej wraz z wykonaniem robót towarzyszących wykończeniowych;
- wykonanie dokumentacji powykonawczej robót i budowy
- uporządkowanie placu budowy po robotach

10. PRZEPISY ZWIĄZANE

- WTWiO - Warunki Techniczne Wykonania i Odbioru Robót - ITB
- PN-B-11110:1996 Surowce skalne lite do produkcji kruszyw łamanych stosowane w budownictwie drogowym
- PN-B11111:1996 Kruszywa mineralne. Kruszywa naturalne do nawierzchni drogowych. Żwir i mieszanka
- PN-B-11112:1996 Kruszywa mineralne. Kruszywa łamane do nawierzchni drogowych. •PN-B-11113:1996 Kruszywa mineralne. Kruszywa naturalne do nawierzchni drogowych. Piasek •PN-68/S-96031 Drogi samochodowe. Nawierzchnie żwirowe.
- PN-84/S-96023 Konstrukcje drogowe. Podbudowa i nawierzchnia z tłucznia kamiennego.
- PN-S-02204:1997 Drogi samochodowe. Odwodnienie dróg.
- PN-60/B-11104. BN-68/8931 -04.Nawierzchnie z betonowych płyt drogowych
- Poradnik „Nawierzchnie z betonowej kostki brukowej" wydany przez Centralny Ośrodek Budownictwa - 2003 r
- Katalog Powtarzalnych Elementów Drogowych. Centralne Biuro Projektowo Badawcze Dróg i Mostów z 1979 i 1982 roku.
- Instrukcja o znakach drogowych pionowych - Monitor Polski Nr 16 z 1994 roku. oraz inne obowiązujące PN(EN-PN)