PRZEKRÓJ A-A
skala 1:25

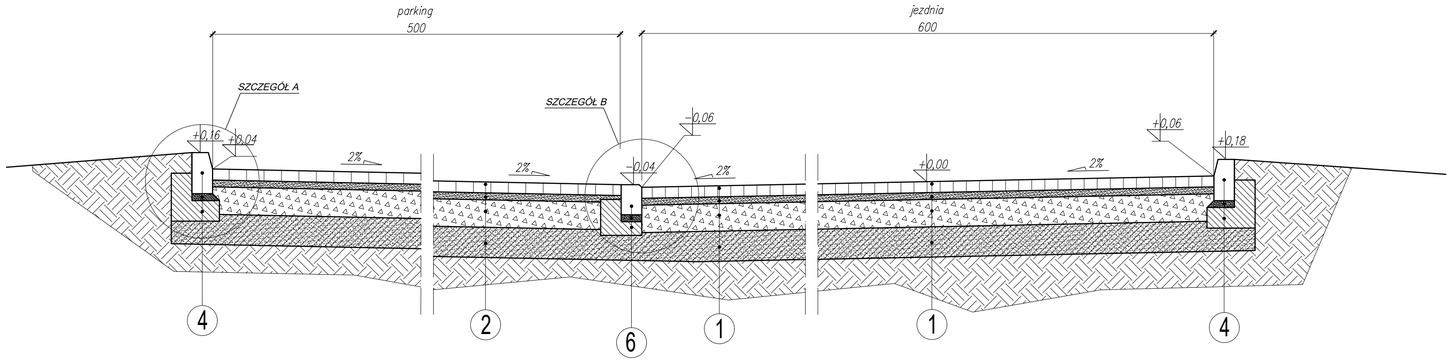

PRZEKRÓJ B-B
skala 1:25

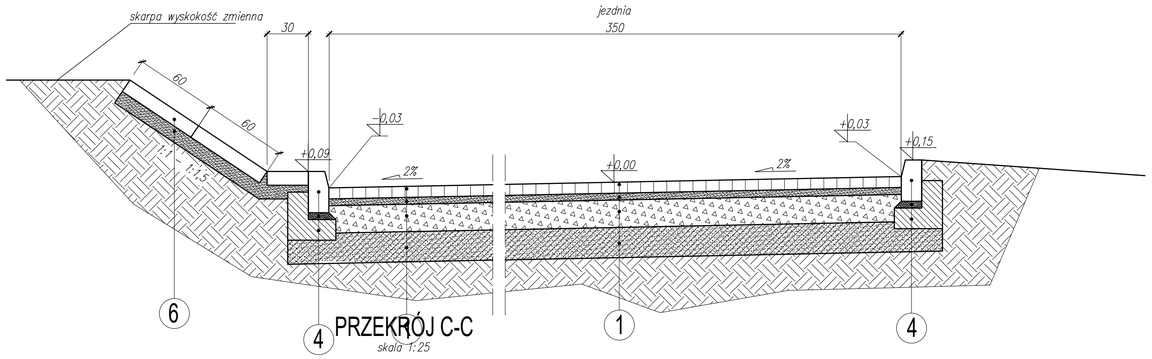

PRZEKRÓJ C-C
skala 1:25

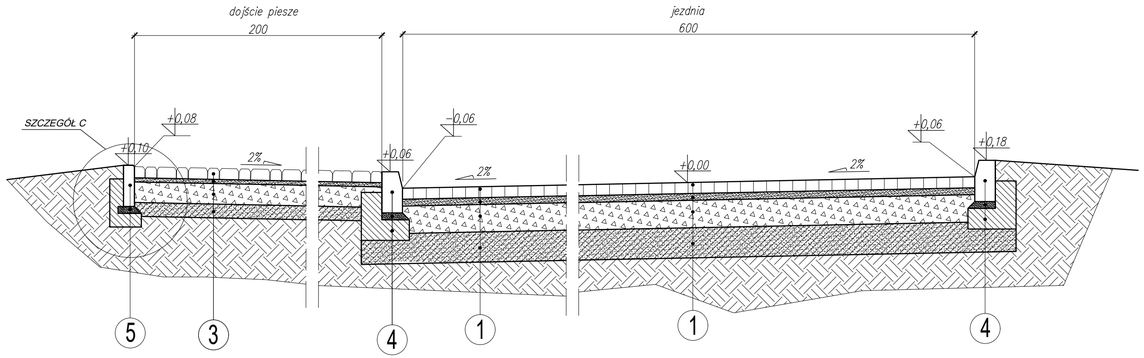

PRZEKRÓJ 2-2
projektowany zjazd
skala 1:25

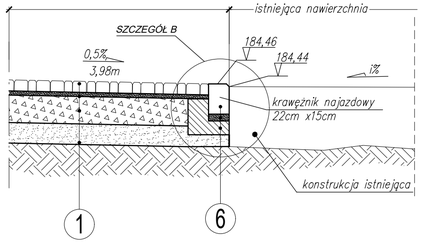

SZCZEGÓŁ A
skala 1:10

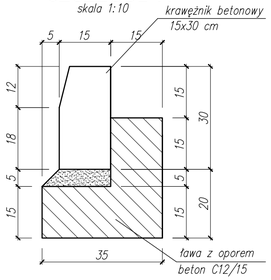

SZCZEGÓŁ C
skala 1:10

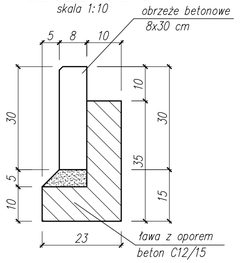

SZCZEGÓŁ B
skala 1:10

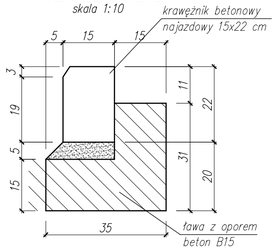

JEZDNIA – DROGA MANEWROWA

1

kostka betonowa kolor szary (Eko I)	8 cm
podsypka z piaskowo cementowa	3 cm
podbudowa z kruszywa kamiennego łamanego stabilizowanego mechanicznie (mieszanka o ciągłym uziarnieniu 0/31,5)	20 cm
wzmocnione podłoże kruszywo stabilizowane cementem Rm=2,5 MPa	30 cm

podłoże rodzime G4

MIEJSCA POSTOJOWE

2

kostka betonowa kolor antracyt (Eko I)	8 cm
podsypka z piaskowo cementowa	3 cm
podbudowa z kruszywa kamiennego łamanego stabilizowanego mechanicznie (mieszanka o uziarnieniu 2–31,5)	20 cm
wzmocnione podłoże kruszywo stabilizowane cementem Rm=2,5 MPa	30 cm

podłoże rodzime G4

PROJEKTOWANE DOJŚCIE PIESZE

3

kostka betonowa kolor szary	6 cm
podsypka z piaskowo cementowa	3 cm
podbudowa z kruszywa łamanego stabilizowanego mechanicznie (mieszanka o ciągłym uziarnieniu 0/31,5)	10 cm
wzmocnione podłoże kruszywo stabilizowane cementem Rm=2,5 MPa	20 cm

podłoże rodzime G4

PROJEKTOWANY KRAWĘŻNIK

4

krawężnik betonowy 15x30 cm	
podsypka cem–piaskowa 1:4	5cm
ława z oporem –beton B15	

PROJEKTOWANE OBRZEŻE

5

obrzeże betonowe 8x30 cm	
podsypka cem–piaskowa 1:4	5cm

PROJEKTOWANY KRAWĘŻNIK NAJAZDOWY

6

krawężnik najazdowy 15x22 cm	
podsypka cem–piaskowa 1:4	5cm
ława z oporem –beton B15	

7

płyta ażurowa 40x60x8 cm	
podsypka z piaskowa 10 cm	

grunt rodzimy

Jednostka projektowa
Pracownia RUKA projekt sp. z o.o.
59-220 Legnica, ul. Wojska Polskiego 1/5

PRACOWNIA RUKA PROJEKT

Nazwa i adres inwestycji
BUDYNEK MIESZKALNY WIELORODZINNY
dz. nr 84/5 obręb 0003 Nowy Zdrój, Polanica-Zdrój

Nazwa i adres inwestora
SIM Sudety Sp. z o. o.
57-300 Kłodzko, Pl. Bolesława Chrobrego 1

Tytuł rysunku
PRZEKROJE KONSTRUKCYJNE – DROGA

Projektował: mgr inż. Bartłomiej Dynowski	Nr uprawnień: 50/DOŚ/08	Podpis:	Specjalność: DROGOWA
Sprawdził: mgr inż. Zbigniew Choryłek	Nr uprawnień: 18/98/JG	Podpis:	Specjalność: KONSTR-BUD.
Stadium: PT	Data: 13.05.2024	Branża: drogowa	Skala: 1:25, 1:10

Nr rys. 01/D