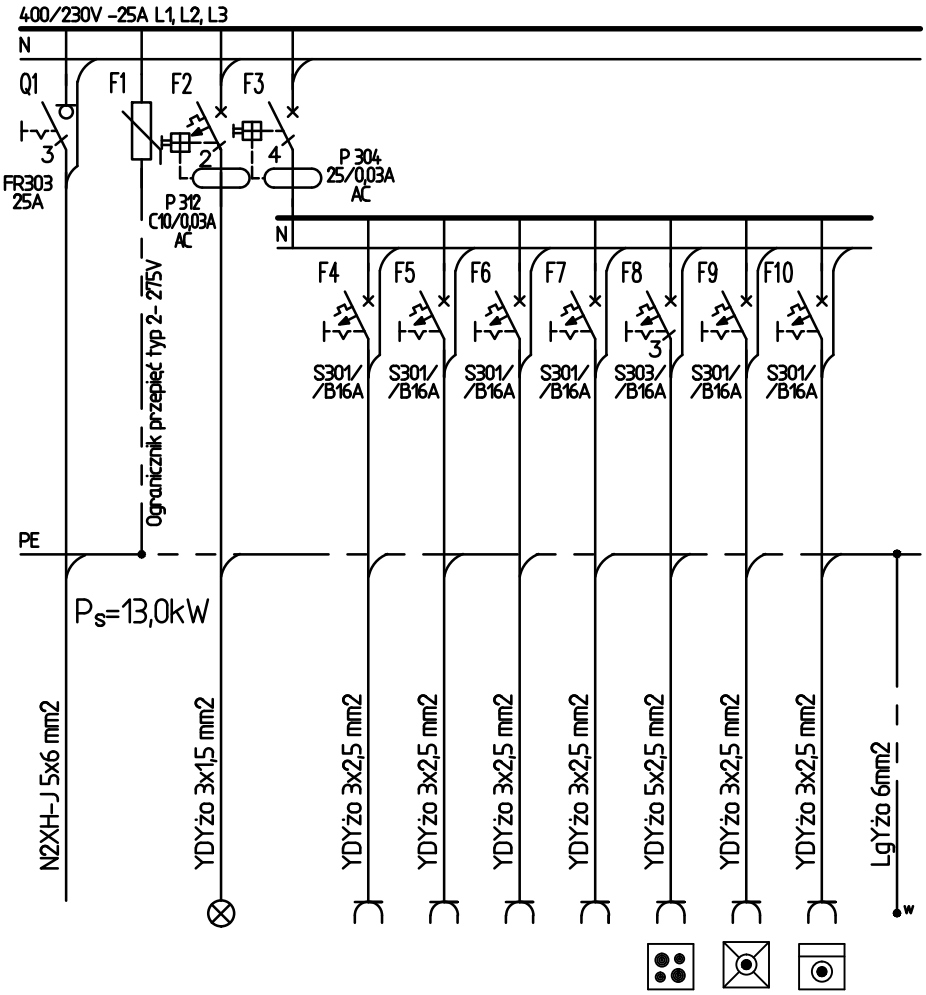


| Zasilanie z tablicy liczn. TL | Ochronnik DEHNGuard-275V | Oświetlenie mieszkania | Zabezpieczenie różnicowoprądowe | Gniazda w pokojach | Gniazda w pokojach | Gniazda w kuchni | Gniazda w łazience | Zasilanie kuchenki | Zasilanie zmywarki | Zasilanie pralki | Lokalne poł. wyrównawcze |
|---|---|---|---|---|---|---|---|---|---|---|---|
| 1 | 2 | 3 | 4 | 5 | 6 | 7 | 8 | 9 | 10 | 11 | 12 |
| | | 1,0kW | | 1,0kW | 1,0kW | 1,0kW | 1,0kW | 7,0kW | 2,0kW | 2,5kW | |
| | | 86 | | 50 | 40 | 33 | 20 | 15 | 15 | 14 | 19 |
| L1,L2,L3 N PE | L1,L2,L3 N PE | L1 N PE | L1,L2,L3 N | L1 N PE | L2 N PE | L3 N PE | L1 N PE | L1,L2,L3 N PE | L2 N PE | L3 N PE | PE |

UWAGA: w rozdzielnicy pozostawić 30% rezerwy miejsca

Jednostka projektowa

Pracownia RUKA projekt sp. z o.o.

59-220 Legnica, ul. Wojska Polskiego 1/5

PRACOWNIA RUKA PROJEKT

Nazwa i adres inwestycji

BUDYNEK MIESZKALNY WIELORODZINNY

dz. nr 84/5 obręb 0003 Nowy Zdrój, Polanica-Zdrój

Nazwa i adres inwestora

SIM Sudety Sp. z o. o.

57-300 Kłodzko, Pl. Bolesława Chrobrego 1

Tytuł rysunku

# SCHEMAT 1-BIEGUNOWY TABLICY MIESZK. TYPU TM2

| Projektował | Nr uprawnień | Podpis | Specjalność |
|---|---|---|---|
| mgr inż. Włodzimierz Boguta | 29/90/Lw | | INSTALACYJNO - INŻYNIERYJNA w zakresie sieci i instalacji elektrycznych |
| Sprawdził | Nr uprawnień | Podpis | Specjalność |
| mgr inż. Remigiusz Przystaj | 115/DOŚ/08 | | INSTALACYJNA w zakresie sieci, instalacji i urządzeń elektrycznych i elektroenergetycznych |

| Stadium | Data | Branża | Skala | Nr rys. | Rew. |
|---|---|---|---|---|---|
| P.T. | 13.05.2024 | ELEKTRYCZNA | - | E13 | |

A4