UWAGI:

1. Wykonać sztuczny uziom fundamentowy z bednarki FeZn 30x4mm wg opisu technicznego.
2. Wszystkie metalowe elementy budynku należy objąć instalacją połączeń wyrównawczych.
3. Do rozdzielnicy RG należy wyprowadzić z uziomu nad poziom posadzki (min. 2,5m) przewód uziemiający Fe/Zn 30x4 mm w celu zabudowy głównego zacisku uziemiającego.
4. Przepusty wychodzące z budynku należy wyprowadzić ze spadkiem na zewnątrz. Dla wprowadzenia kabla w.l.z. stosować przepusty typu HSI.
5. Wyprowadzenia bednarki dla instalacji odgromowej i uziemienia roboczego chronić antykorozyjnie.
6. Całość prac należy wykonać zgodnie z PN–EN 62305.

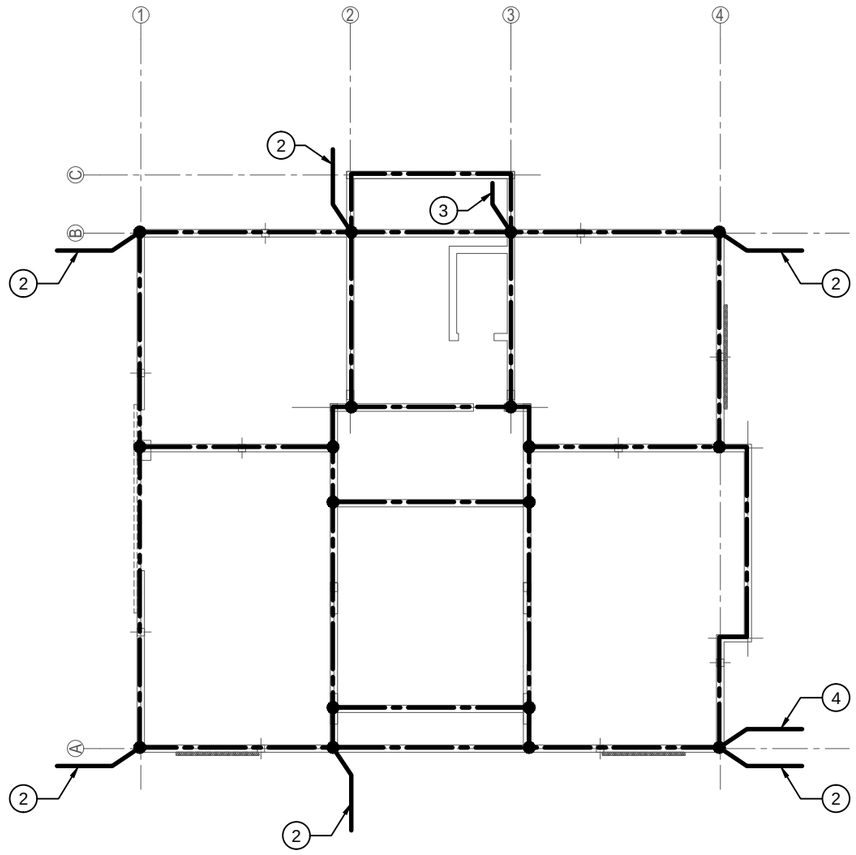

① Bednarka FeZn 30x4mm układana w ławach fund. wg opisu technicznego.
② Bednarkę FeZn 25x4mm wyprowadzić na ścianę i łączyć z przewodem odprowadzającym instalacji odgromowej.
③ Bednarkę FeZn 30x4mm wyprowadzić na ścianę i łączyć z szyną PE rozdzielnicy RG poprzez główny zacisk uziemiający.
④ Bednarkę FeZn 30x4mm wyprowadzaić na ścianę i łączyć z bednarką połączenia wyrównawczego paneli fotowoltaicznych.

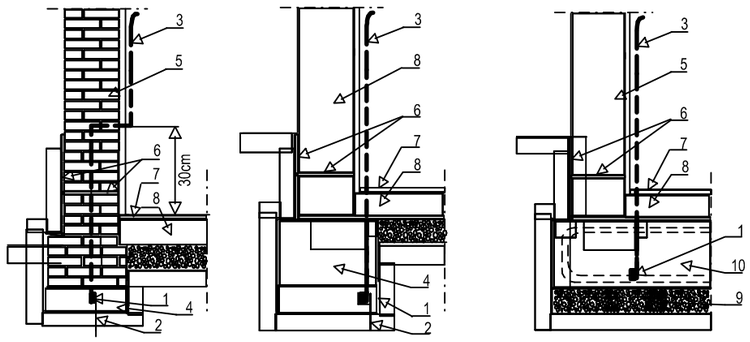

Szczegół wyprowadzenia bednarki z uziomu.

1 - sztuczny uziom fundamentowy,
2 - uchwyt uziomowy,
3 - przewód uziemiający,
4 - ława fundamentowa,
5 - mur z cegły,
6 - warstwa izolacyjna,
7 - podłoga,
8 - beton nieuzbrojony,
9 - warstwa żwiru,
10 - beton zbrojony

Jednostka projektowa

Pracownia RUKA projekt sp. z o.o.
59-220 Legnica, ul. Wojska Polskiego 1/5

PRACOWNIA RUKA PROJEKT

Nazwa i adres inwestycji

BUDYNEK MIESZKALNY WIELORODZINNY
dz. nr 84/5 obręb 0003 Nowy Zdrój, Polanica-Zdrój

Nazwa i adres inwestora

SIM Sudety Sp. z o. o.
57-300 Kłodzko, Pl. Bolesława Chrobrego 1

Tytuł rysunku

RZUT FUNDAMENTÓW-INSTALACJA UZIEMAJĄCA

Projektował	Nr uprawnień	Podpis	Specjalność
mgr inż. Włodzimierz Boguta	29/90/Lw		INSTALACYJNO - INZYNIERYJNA w zakresie sieci i instalacji elektrycznych
Sprawdził	**Nr uprawnień**	**Podpis**	**Specjalność**
mgr inż. Remigiusz Przystaj	115/DOŚ/08		INSTALACYJNA w zakresie sieci, instalacji i urządzeń elektrycznych i elektroenergetycznych

Stadium	Data	Branża	Skala	Nr rys.	Rew.
P.T.	13.05.2024	ELEKTRYCZNA	1:200	E07	

A3 poziomo