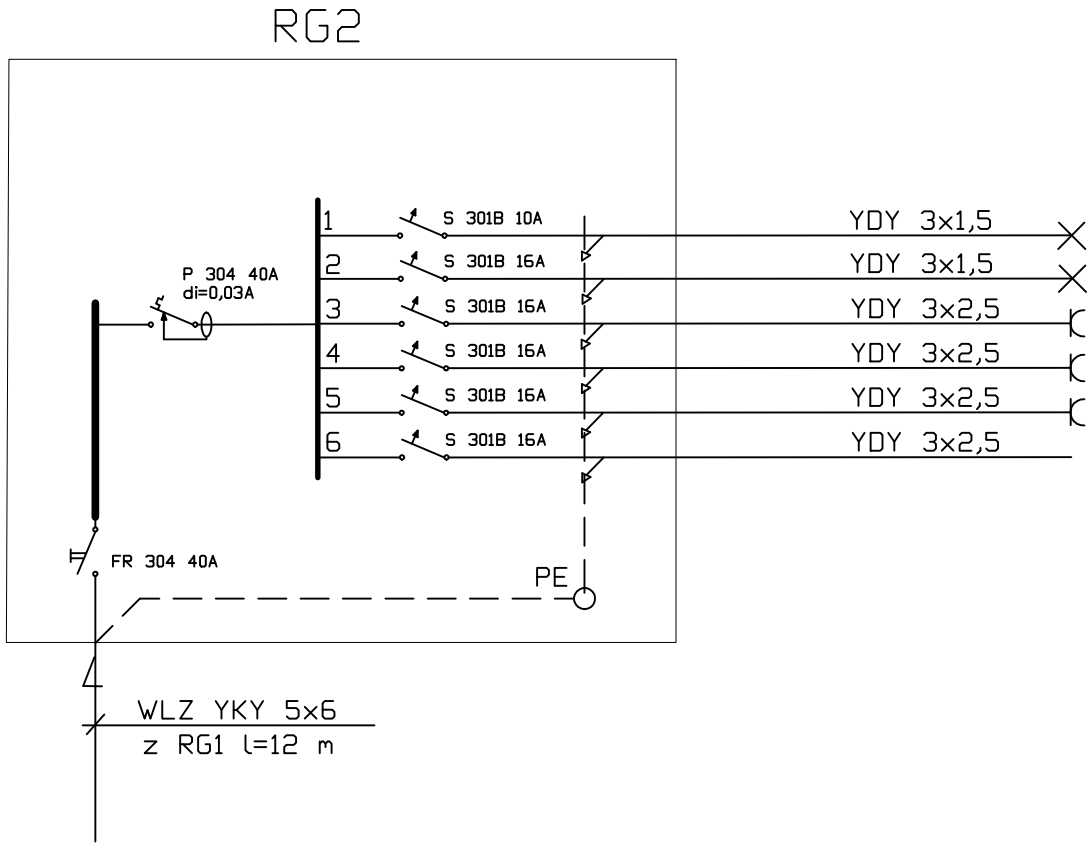

0,3kW oświetlenie, wentylacja
1,5kW gniazda
1,0kW grzejniki nr 4 i 5
1,5kW grzejnik nr 6
2,0kW bojler nr 2
rezerwa

Pz=6,3kW
Ps=5,0kW
Ig=20A
TN-S

Układ sieci zasilającej : TN-S
Ochrona przed porażeniem :
wyłącznik różnicowo-prądowy

dim	Zakład Usług Inwestycyjnych "DIM" Sp. z o.o. Kędzierzyn-Koźle ul. Limanowskiego 1 tel. 609186731, www.dimprojekty.pl	
Inwestor	Gmina Reńska Wieś ul. Pawłowicka 1, 47-208 Reńska Wieś	
Obiekt	Kontenerowe zaplecze socjalne Gierałtowice, ul. Strażaków, dz. nr 396/11	
Temat	ZASILANIE ELEKTRYCZNE 0,4kV SCHEMAT IDEOWY TABLICY ROZDZIELCZEJ RG2	
Projektant	mgr inż. Ewald Mrugała Upr.nr201/91/Op	
Asystent projektanta	mgr inż. Krzysztof Jahn	
Sprawdził	mgr inż. Krzysztof Giesa Upr.nr195/91/Op	
Data	20 listopada 2025	NR RYS. E3