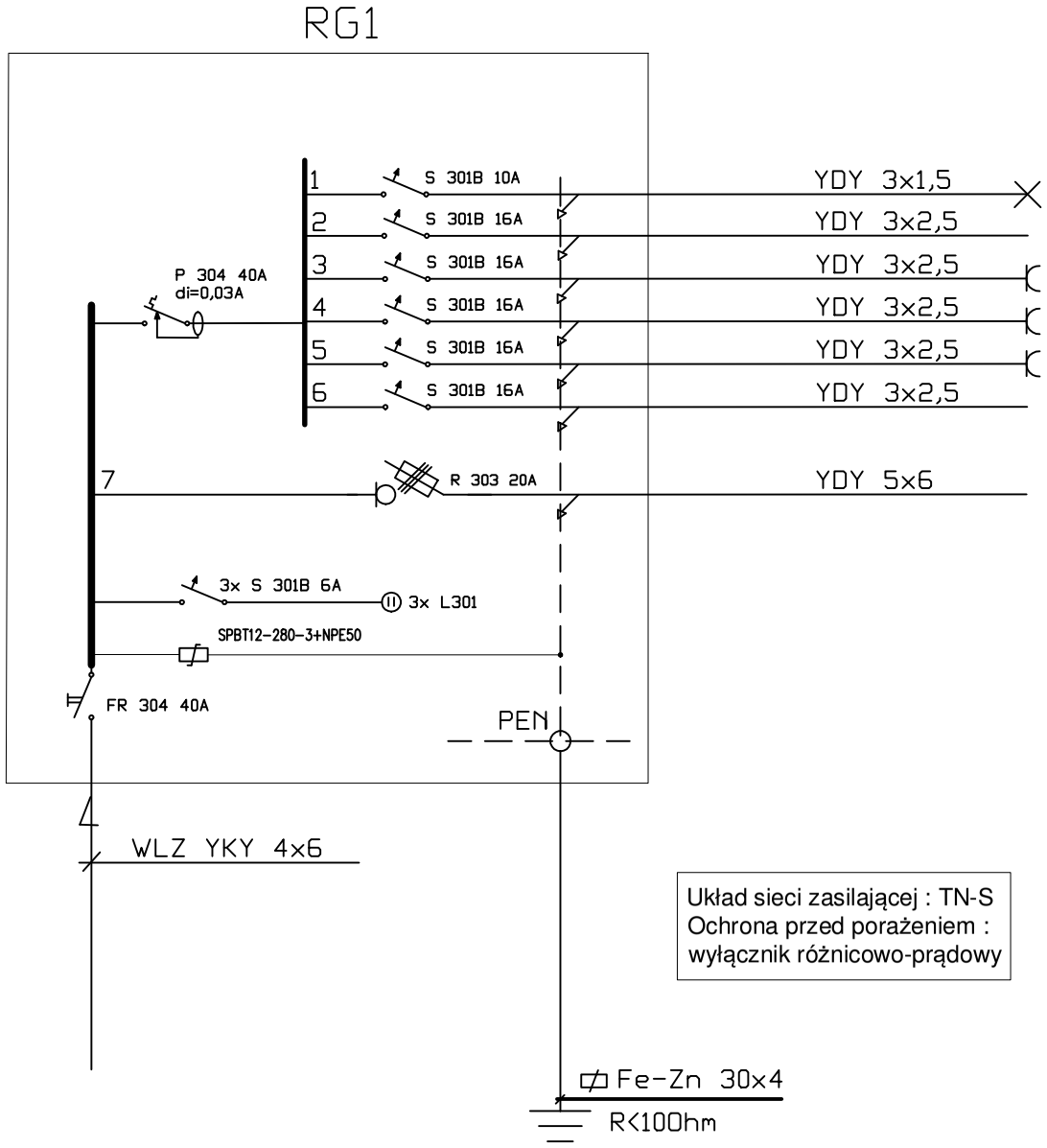

0,3kW oświetlenie, wentylacja
1,5kW gniazda
2,0kW grzejniki nr 1 i 2
1,5kW grzejnik nr 3
2,0kW bojler nr 1
rezerwa

6,3kW tablica RG2

Pz=13,6kW
Ps=10,5kW
Ig=20A
TN-C-S

Układ sieci zasilającej : TN-S
Ochrona przed porażeniem :
wyłącznik różnicowo-prądowy

dim	Zakład Usług Inwestycyjnych "DIM" Sp. z o.o. Kędzierzyn-Koźle ul. Limanowskiego 1 tel. 609186731, www.dimprojekty.pl	
Inwestor	Gmina Reńska Wieś Pl. Jedności Narodu 1, 47-280 Pawłowiczki	
Obiekt	Kontenerowe zaplecze socjalne Gierattowice, ul. Strażaków, dz. nr 396/11	
Temat	ZASILANIE ELEKTRYCZNE 0,4kV SCHEMAT IDEOWY TABLICY ROZDZIELCZEJ RG1	
Projektant	mgr inż. Ewald Mrugała Upr.nr201/91/Op	
Asystent projektanta	mgr inż. Krzysztof Jahn	
Sprawdził	mgr inż. Krzysztof Giesa Upr.nr195/91/Op	
Data	20 listopada 2025	NR RYS. E2